ST-6EP1N8AWK00S - Gerätesteckverbinder Vorderwand

1619192

https://www.phoenixcontact.com/de/produkte/1619192

Bitte beachten Sie, dass die in diesem PDF-Dokument angezeigten Daten aus unserem Online-Katalog generiert wurden. Bitte finden Sie die vollständigen Daten in der Benutzer-Dokumentation. Es gelten unsere Allgemeinen Nutzungsbedingungen für Downloads.

CRIMP



Abbildung zeigt 4-polige Buchsenvariante

Gerätesteckverbinder Vorderwand, Anwendung: Leistung, gerade, für Standard- und SPEEDCON-Verriegelung, M17, Polzahl: 6+PE, Kontaktart: Stift, O-Ring axial, geschirmt: ja, Flanschmaß: 25,75 mm x 25,75 mm, Polzahl: 7, Anschlussart: Crimpanschluss, Serie: ST, Dieses Produkt befindet sich in einem Abkündigungsprozess. Für neue Projekte darf dieses Produkt nicht mehr berücksichtigt werden. Bitte wenden Sie sich für Alternativen an Ihren zuständigen Vertriebsmitarbeiter.

Ihre Vorteile

- Ideal für kompakte Geräte
- Durchgängiger EMV-Schutz für zuverlässige Verbindungslösungen im industriellen Umfeld
- Crimpanschluss: vibrations- und temperaturfeste Konfektionierung

Kaufmännische Daten

Artikelnummer	1619192
Verpackungseinheit	1 Stück
Mindestbestellmenge	1 Stück
Hinweis	Auftragsgebundene Fertigung (keine Rücknahme)
Verkaufsschlüssel	AE
Produktschlüssel	ABRBEL
GTIN	4046356827348
Gewicht pro Stück (inklusive Verpackung)	33,5 g
Gewicht pro Stück (exklusive Verpackung)	32,282 g
Zolltarifnummer	85366990
Ursprungsland	DE

Technische Daten

Hinweise

Bestellhinweis:	Crimpkontakte Ø 1 mm separat bestellen

Sicherheitshinweis

Sicherheitshinweis	• WARNUNG: Nehmen Sie nur einwandfreie Produkte in Betrieb. Die Produkte sind regelmäßig auf Beschädigungen zu überprüfen. Setzen Sie defekte Produkte sofort außer Betrieb. Tauschen Sie beschädigte Produkte aus. Eine Reparatur ist nicht möglich.

Montage

Montageart	Vorderwandmontage/Vierkantflansch (4x Ø 3,2 mm)

Artikeleigenschaften

Produkttyp	Rundsteckverbinder (geräteseitig)
Serie	ST
Anwendung	Leistung
Polzahl	7
Steckgesicht	6+PE
Geschirmt	ja
Kodierung	N
Gewindeart	M17

Maße

Gehäuse

Flanschmaß	25,75 mm x 25,75 mm

Elektrische Eigenschaften

Kontakt: Kontaktgruppe 1

Kontaktdurchmesser	1 mm
Nennstrom I_N	14 A
Nennspannung U_N	630 V
Überspannungskategorie	III
Verschmutzungsgrad	3
Bemessungsstoßspannung	6 kV

Kontakt: Kontaktgruppe 2

Kontaktdurchmesser	1 mm

Anschlussdaten

Leiteranschluss

Anschlussart	Crimpanschluss

Kontaktart	Stift

Steckverbinder

Bauform	gerade
Drehsinn	Standard

Anschluss 1

Bauform Kopf	Stift

Umwelt- und Lebensdauerbedingungen

Umgebungsbedingungen

Schutzart	IP67
Umgebungstemperatur (Betrieb)	-40 °C ... 125 °C
Höhenlage	3000 mm

Zeichnungen

Maßzeichnung

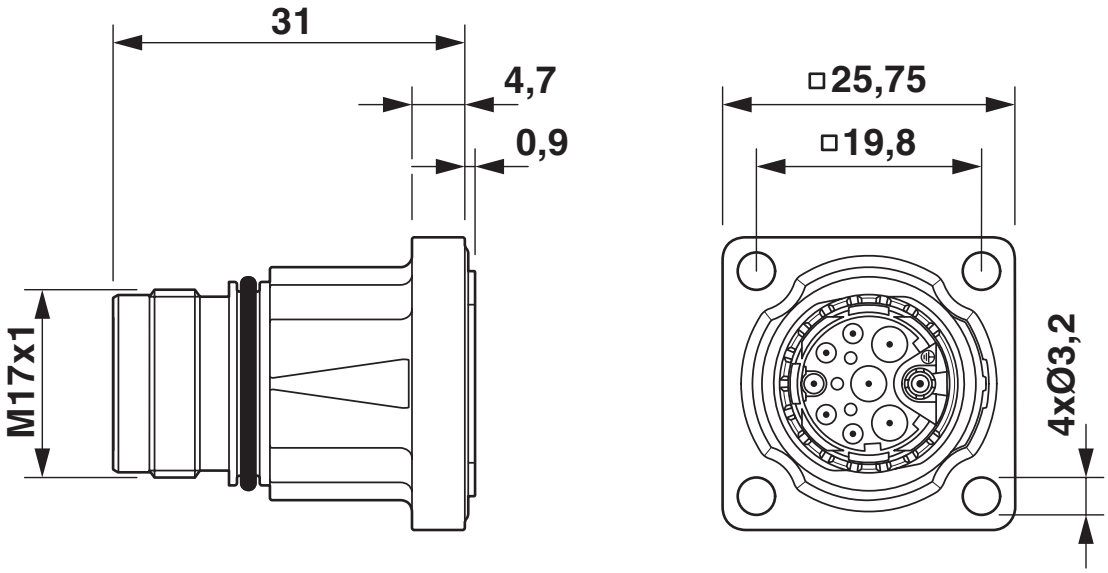

Maßzeichnung

Schemazeichnung

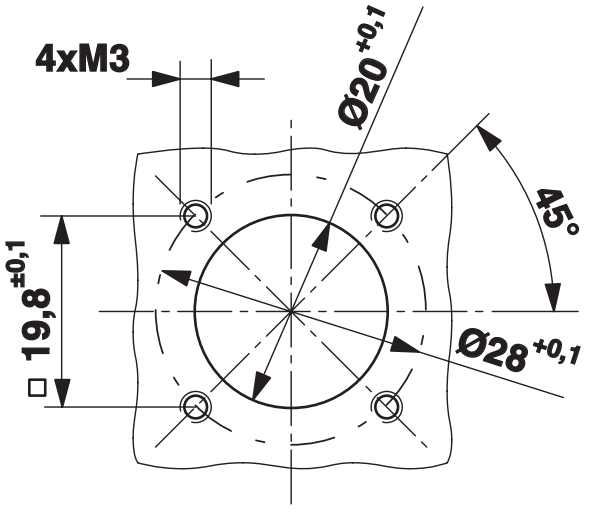

Einbaumaße

Schemazeichnung

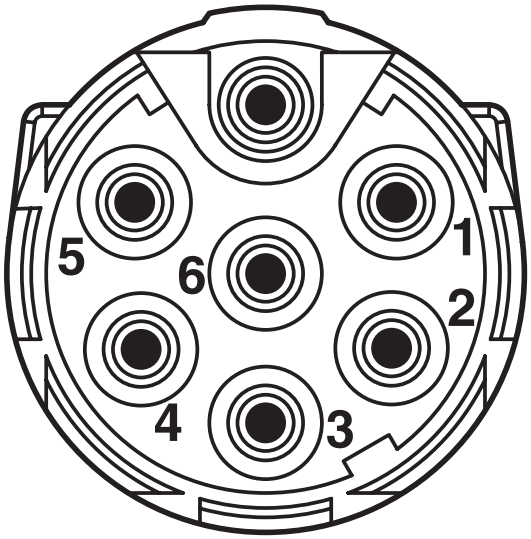

Polbild

Diagramm

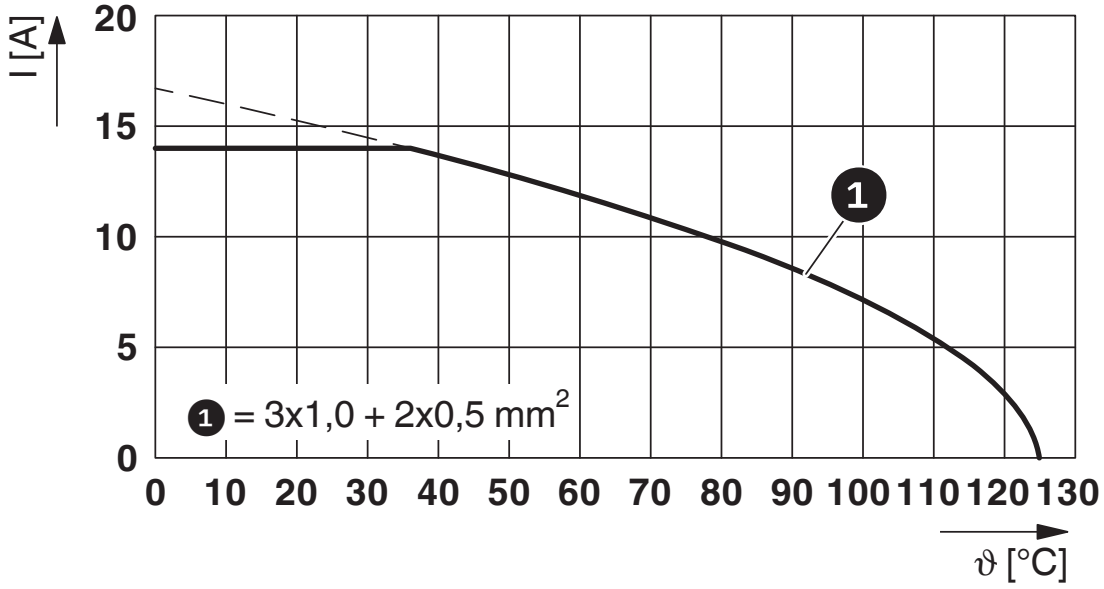

I = Stromstärke, ϑ = Umgebungstemperatur, 3 x 14 A + 2x 2 A konstant

Zulassungen

Zum Herunterladen von Zertifikaten, besuchen Sie die Produktdetailseite: https://www.phoenixcontact.com/de/produkte/1619192

cUL Recognized
Zulassungs-ID: E335019-20111129

UL Recognized
Zulassungs-ID: E335019-20111129

UL Listed
Zulassungs-ID: E468743-20210825

	Nennspannung U_N	Nennstrom I_N	Querschnitt AWG	Querschnitt mm^2
keine				
Power	600 V	10 A	18	18
Signal	60 V	2 A	19	19

cUL Listed
Zulassungs-ID: E468743-20210825

	Nennspannung U_N	Nennstrom I_N	Querschnitt AWG	Querschnitt mm^2
keine				
Power	600 V	8 A	18	-
Signal	60 V	2 A	19	-

UL Recognized
Zulassungs-ID: E153698-20140124

cUL Recognized
Zulassungs-ID: E153698-20140124

Klassifikationen

ECLASS

ECLASS-13.0	27440109
ECLASS-15.0	27440109

ETIM

ETIM 10.0	EC003569

UNSPSC

UNSPSC 21.0	39121400

Environmental product compliance

EU RoHS

Erfüllt die Anforderungen nach RoHS-Richtlinie	Ja, Keine Ausnahmeregelungen

China RoHS

Environment friendly use period (EFUP)	EFUP-E
	Keine Gefahrstoffe über den Grenzwerten

EU REACH SVHC

Hinweis auf REACH-Kandidatenstoff (CAS-Nr.)	Kein Stoff mit einem Massenanteil von mehr als 0,1 %

Phoenix Contact 2026 © - Alle Rechte vorbehalten
https://www.phoenixcontact.com

PHOENIX CONTACT Deutschland GmbH
Flachsmarktstraße 8
D-32825 Blomberg
+49 52 35/3-1 20 00
info@phoenixcontact.de