RF-17S1N8AAC00 - Gerätesteckverbinder Vorderwand

1607887

https://www.phoenixcontact.com/de/produkte/1607887

Bitte beachten Sie, dass die in diesem PDF-Dokument angezeigten Daten aus unserem Online-Katalog generiert wurden. Bitte finden Sie die vollständigen Daten in der Benutzer-Dokumentation. Es gelten unsere Allgemeinen Nutzungsbedingungen für Downloads.

CRIMP



Die Abbildung zeigt die 12-polige Produktvariante

Gerätesteckverbinder Vorderwand, Anwendung: Signal, gewinkelt drehbar, Schraubverriegelung, M23, Polzahl: 17, Kontaktart: Buchse, O-Ring axial, geschirmt: ja, Flanschmaß: 28 mm x 28 mm, Polzahl: 17, Anschlussart: Crimpanschluss, Serie: RF, Dieses Produkt befindet sich in einem Abkündigungsprozess. Für neue Projekte darf dieses Produkt nicht mehr berücksichtigt werden. Bitte wenden Sie sich für Alternativen an Ihren zuständigen Vertriebsmitarbeiter. Alternativartikel: 1628493

Ihre Vorteile

- Einfacher Anschluss dank stufenlos bis zu 310° einstellbarer Kabelabgangsrichtung
- Sicherer Einsatz im Feld durch hohe Schutzarten
- Steckverbinder für die flexible Konfektionierung vor Ort
- Durchgängiger EMV-Schutz für zuverlässige Verbindungslösungen im industriellen Umfeld
- Crimpanschluss: vibrations- und temperaturfeste Konfektionierung

Kaufmännische Daten

Artikelnummer	1607887
Verpackungseinheit	1 Stück
Mindestbestellmenge	1 Stück
Hinweis	Auftragsgebundene Fertigung (keine Rücknahme)
Verkaufsschlüssel	AE
Produktschlüssel	ABRAGM
GTIN	4046356269261
Gewicht pro Stück (inklusive Verpackung)	125,4 g
Gewicht pro Stück (exklusive Verpackung)	121,545 g
Zolltarifnummer	85366990
Ursprungsland	DE

RF-17S1N8AAC00 - Gerätesteckverbinder Vorderwand

1607887

https://www.phoenixcontact.com/de/produkte/1607887

Technische Daten

Hinweise

Bestellhinweis:	Crimpkontakte Ø 1 mm separat bestellen

Montage

Montageart	Vorderwandmontage/Vierkantflansch (4x Ø 3,2 mm)

Artikeleigenschaften

Produkttyp	Rundsteckverbinder (geräteseitig)
Serie	RF
Anwendung	Signal
Polzahl	17
Steckgesicht	17
Geschirmt	ja
Kodierung	N
Gewindeart	M23

Maße

Gehäuse

Flanschmaß	28 mm x 28 mm

Materialangaben

Material Gehäuse	GD-Zn
	CuZn
	PA 6.6
	FPM (O-Ring)

Elektrische Eigenschaften

Kontakt

Kontaktdurchmesser	1 mm
Nennstrom I_N	8 A
Nennspannung U_N	48 V AC
	74 V DC
Überspannungskategorie	III
Verschmutzungsgrad	3
Bemessungsstoßspannung	1,5 kV

Anschlussdaten

Leiteranschluss

Anschlussart	Crimpanschluss
Kontaktart	Buchse

Steckverbinder

Bauform	gewinkelt drehbar
Drehsinn	Standard

Umwelt- und Lebensdauerbedingungen

Umgebungsbedingungen

Schutzart	IP67
Umgebungstemperatur (Betrieb)	-40 °C ... 125 °C
Höhenlage	2000 m

Zeichnungen

Maßzeichnung

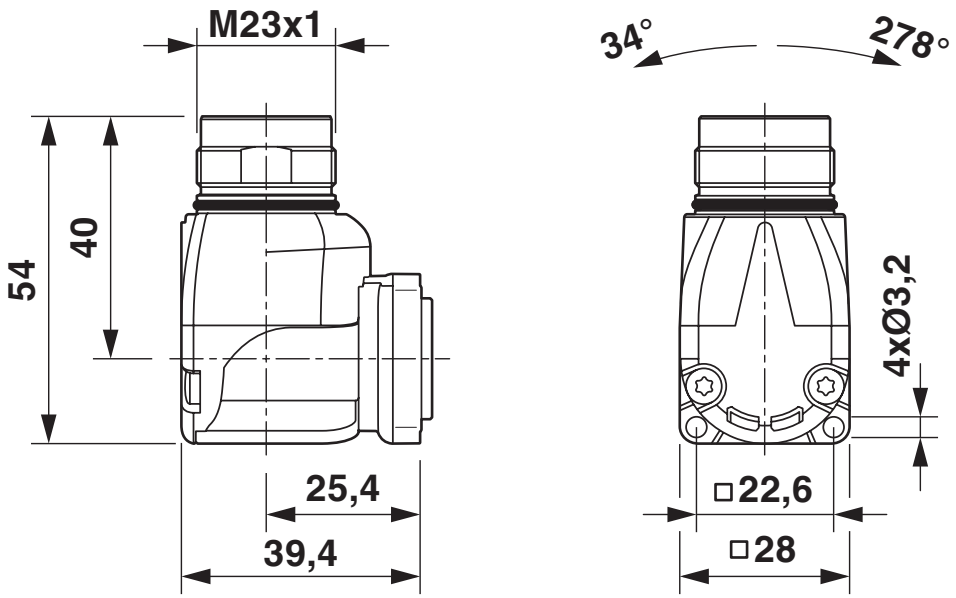

Maßzeichnung

Maßzeichnung

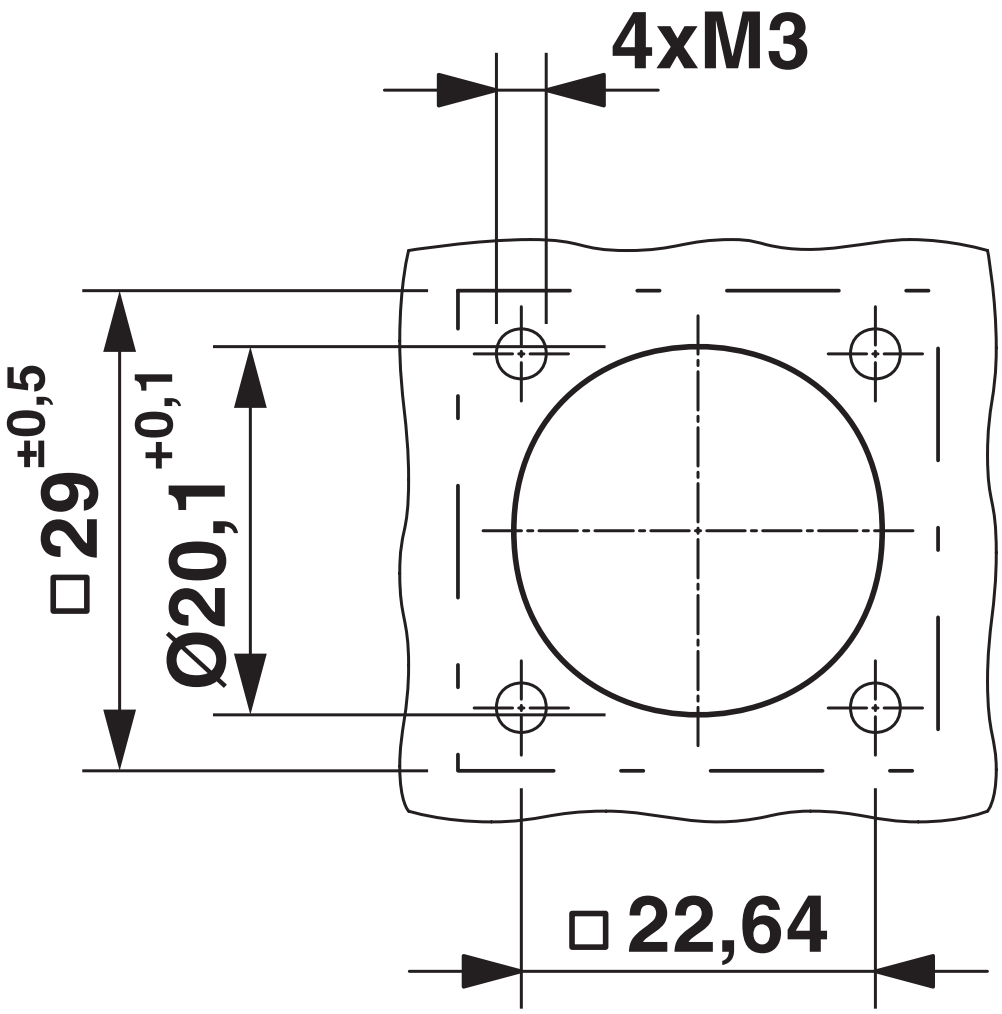

Bohrbild

Schemazeichnung

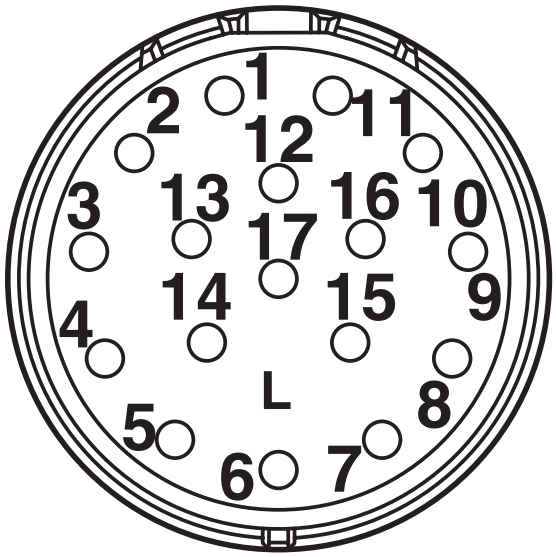

Kontaktkammernummerierung (Ansicht Steckseite) Buchse Standard

Zulassungen

Zum Herunterladen von Zertifikaten, besuchen Sie die Produktdetailseite: https://www.phoenixcontact.com/de/produkte/1607887

cUL Recognized
Zulassungs-ID: E153698-20090723

	Nennspannung U_N	Nennstrom I_N	Querschnitt AWG	Querschnitt mm^2
keine				
	48 V	1 A	26	-

UL Recognized
Zulassungs-ID: E153698-20090723

	Nennspannung U_N	Nennstrom I_N	Querschnitt AWG	Querschnitt mm^2
keine				
	48 V	1 A	26	-

Klassifikationen

ECLASS

ECLASS-13.0	27440109
ECLASS-15.0	27440109

ETIM

ETIM 10.0	EC003569

UNSPSC

UNSPSC 21.0	39121400

Environmental product compliance

EU RoHS

Erfüllt die Anforderungen nach RoHS-Richtlinie	Ja, Keine Ausnahmeregelungen

China RoHS

Environment friendly use period (EFUP)	EFUP-E
	Keine Gefahrstoffe über den Grenzwerten

EU REACH SVHC

Hinweis auf REACH-Kandidatenstoff (CAS-Nr.)	Kein Stoff mit einem Massenanteil von mehr als 0,1 %

Phoenix Contact 2026 © - Alle Rechte vorbehalten
https://www.phoenixcontact.com

PHOENIX CONTACT Deutschland GmbH
Flachsmarktstraße 8
D-32825 Blomberg
+49 52 35/3-1 20 00
info@phoenixcontact.de