VC-TR2/3M-PEA-S666-SET - Kontakteinsatz-Set

1607202

https://www.phoenixcontact.com/de/produkte/1607202

Bitte beachten Sie, dass die in diesem PDF-Dokument angezeigten Daten aus unserem Online-Katalog generiert wurden. Bitte finden Sie die vollständigen Daten in der Benutzer-Dokumentation. Es gelten unsere Allgemeinen Nutzungsbedingungen für Downloads.

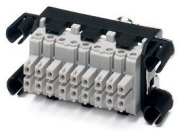

Kontakteinsatz-Set, Artikelfamilie: VARIOCON, Bauform: VC2, Polzahl: 18, Bemessungsspannung: 250, Bemessungsstrom: 10 A

Ihre Vorteile

- Bewährte COMBICON-Technik
- Universell anschließbar
- Kodierbar gegen Vertauschen

Kaufmännische Daten

Artikelnummer	1607202
Verpackungseinheit	5 Stück
Mindestbestellmenge	1 Stück
Verkaufsschlüssel	AE
Produktschlüssel	ABLADA
GTIN	4017918940966
Gewicht pro Stück (inklusive Verpackung)	35,61 g
Gewicht pro Stück (exklusive Verpackung)	35,61 g
Zolltarifnummer	85366990
Ursprungsland	PL

Technische Daten

Hinweise

Sicherheitshinweis

Sicherheitshinweis	WARNUNG: Die Steckverbinder dürfen nicht unter Last gesteckt oder getrennt werden. Eine Nichtbeachtung sowie eine unsachgemäße Verwendung können Personen- und/oder Sachschäden zur Folge haben.
	• WARNUNG: Nehmen Sie nur einwandfreie Produkte in Betrieb. Die Produkte sind regelmäßig auf Beschädigungen zu überprüfen. Setzen Sie defekte Produkte sofort außer Betrieb. Tauschen Sie beschädigte Produkte aus. Eine Reparatur ist nicht möglich.
	• WARNUNG: Nur elektrotechnisch qualifiziertes Fachpersonal darf unter Berücksichtigung der nachfolgenden Sicherheitshinweise das Produkt installieren und betreiben. Das Fachpersonal muss mit den Grundlagen der Elektrotechnik vertraut sein. Es muss in der Lage sein, Gefahren zu erkennen und zu vermeiden. Das entsprechende Symbol auf der Verpackung weist darauf hin, dass für Installation und Betrieb elektrotechnisch fachkundiges Personal erforderlich ist.
	• Die Produkte sind für Einsatzbereiche im Anlagen-, Steuerungs- und Elektrogerätebau geeignet.
	• Bei Betrieb der Steckverbinder im Außeneinsatz sind diese gesondert gegen Umwelteinflüsse zu schützen.
	• Konfektionierte Produkte dürfen nicht manipuliert oder unsachgemäß geöffnet werden.
	• Verwenden Sie nur Gegenstecker, die nach den in den technischen Daten angegebenen Normen spezifiziert sind (z. B. die im Zubehör des Produkts im Web unter phoenixcontact. com/products aufgeführten).
	• Bei direkter Verwendung des Produkts in Verbindung mit Fremdfabrikaten obliegt die Verantwortung dem Anwender.
	• Bei Betriebsspannungen > 50 VAC müssen elektrisch leitfähige Steckverbindergehäuse geerdet werden
	• Achten Sie darauf, dass die Schutz- oder Funktionserde fachgerecht angeschlossen ist.
	• Für die Zusammenfassung mehrerer Stromkreise in einem Kabel und / oder einem Steckverbinder gilt VDE 0100/1.97 § 411.1.3.2 und DIN EN 60 204/11.98 § 14.1.3
	• Beachten Sie die zugehörigen technischen Daten. Die Angaben finden Sie an diesen Stellen: o Auf dem Produkt o Auf dem Verpackungsetikett o In der mitgelieferten Dokumentation o Im Web unter phoenixcontact.com/products bei dem Produkt
	• Verwenden Sie nur das von Phoenix Contact empfohlene Werkzeug
	• Die Einbauanweisungen / Design In-Unterlagen im Downloadbereich im Web unter phoenixcontact.com/products bei dem Produkt sind zu beachten.
	• Verschließen Sie nicht gesteckte Steckverbinder mit einer Schutzkappe. Das passende Zubehör ist im Zubehörbereich des

	Artikels im Web unter phoenixcontact.com/products bei dem Produkt zu finden
	• Betreiben Sie den Steckverbinder nur im vollständig gesteckten Zustand.
	• Achten Sie darauf, dass beim Verlegen der Leitung die Zugbelastung auf den Steckverbindern nicht oberhalb der normativ festgelegten Grenzen liegt.
	• Beachten Sie den minimalen Biegeradius der Leitung. Verlegen Sie die Leitung ohne sie zu tordieren.
	• Der Steckverbinder erwärmt sich im Normalbetrieb. Abhängig von den Umgebungsbedingungen kann sich die Oberfläche des Steckverbinders weitergehend erwärmen. In dem Fall ist der Anwender für die Anbringung von Warnhinweisen (bsp. DIN EN ISO 13732-1:2008-12) verantwortlich.

Artikeleigenschaften

Produkttyp	Kontakteinsatz
Produktfamilie	VARIOCON
Serie	VC-D
Bauform	VC2
Polzahl	18
Steckgesicht	17+PE
Anzahl der Modulplätze	3

Isolationseigenschaften

Verschmutzungsgrad	3

Elektrische Eigenschaften

Bemessungsspannung (II/2)	630 V
Bemessungsspannung (III/2)	320 V
Bemessungsspannung (III/3)	250 V
	250 V
Bemessungsspannung	250
Bemessungsstoßspannung	4 kV
Bemessungsstoßspannung (III/3)	4 kV
Bemessungsstoßspannung	4 kV
Bemessungsstrom	10 A
	10 A
	10 A
Nennspannung U_N	250 V
Nennstrom I_N	10 A

Anschlussdaten

Anzugsdrehmoment	0,22 ... 0,25 Nm
Leiterquerschnitt flexibel	0,14 mm² ... 0,75 mm²
Leiterquerschnitt starr	0,14 mm² ... 1,5 mm²

Maße

Maßzeichnung	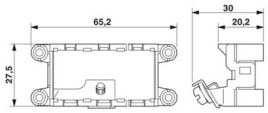
Breite	65,2 mm
Höhe	27,5 mm
Länge	41,9 mm

Materialangaben

Farbe des Gehäuseteils	schwarz
Material Kontaktträger	Polyamid (Kontaktträger)
	Polyamid (Tüllenrahmen)
	PA
	CuZn
Brennbarkeitsklasse nach UL 94	V0
Isolierstoffgruppe	I / CTI 600
Material Kontaktoberfläche	verzinnt
Material Verschraubung	Edelstahl

Mechanische Eigenschaften

Mechanische Daten

Steckzyklen	≥ 100

Umwelt- und Lebensdauerbedingungen

Umgebungsbedingungen

Umgebungstemperatur (Betrieb)	-40 °C ... 100 °C

Zeichnungen

Maßzeichnung

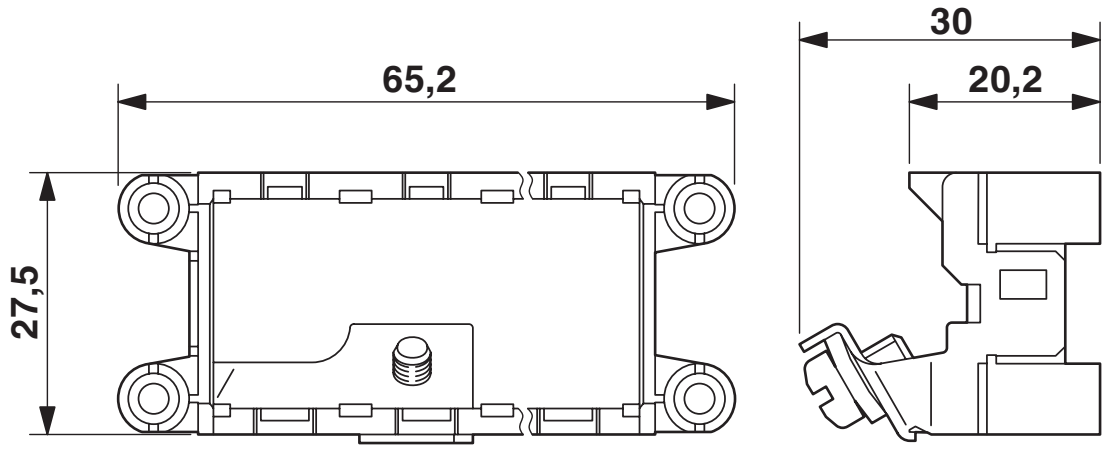

Funktionszeichnung

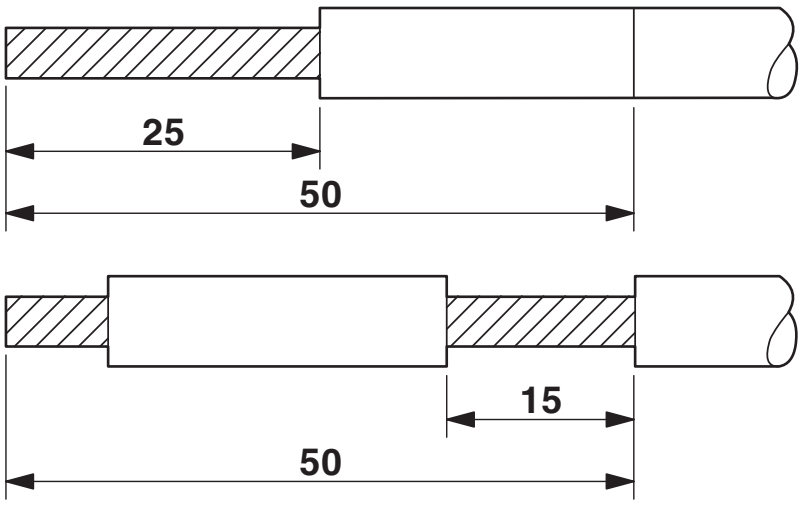

Klassifikationen

ECLASS

ECLASS-13.0	27440192

ETIM

ETIM 9.0	EC002943

UNSPSC

UNSPSC 21.0	39121400

Environmental product compliance

EU RoHS

Erfüllt die Anforderungen nach RoHS-Richtlinie	Ja, Keine Ausnahmeregelungen

China RoHS

Environment friendly use period (EFUP)	EFUP-E
	Keine Gefahrstoffe über den Grenzwerten

EU REACH SVHC

Hinweis auf REACH-Kandidatenstoff (CAS-Nr.)	Kein Stoff mit einem Massenanteil von mehr als 0,1 %

Phoenix Contact 2026 © - Alle Rechte vorbehalten
https://www.phoenixcontact.com

PHOENIX CONTACT Deutschland GmbH
Flachsmarktstraße 8
D-32825 Blomberg
+49 52 35/3-1 20 00
info@phoenixcontact.de