# SF-5EP1N8AAK00 - Gerätesteckverbinder Vorderwand

1605515

https://www.phoenixcontact.com/de/produkte/1605515

Bitte beachten Sie, dass die in diesem PDF-Dokument angezeigten Daten aus unserem Online-Katalog generiert wurden. Bitte finden Sie die vollständigen Daten in der Benutzer-Dokumentation. Es gelten unsere Allgemeinen Nutzungsbedingungen für Downloads.

CRIMP



Die Abbildung zeigt die 8-polige (4+3+PE) Produktvariante

Gerätesteckverbinder Vorderwand, Anwendung: Leistung, gewinkelt fest, vergößertes Flanschmaß, Schraubverriegelung, M23, Polzahl: 5+PE, Kontaktart: Stift, O-Ring axial, geschirmt: ja, Flanschmaß: 28 mm x 28 mm, Kabeldurchmesserbereich: 0 mm ... 0 mm, Polzahl: 6, Anschlussart: Crimpanschluss, Serie: SF,  Dieses Produkt befindet sich in einem Abkündigungsprozess. Für neue Projekte darf dieses Produkt nicht mehr berücksichtigt werden. Bitte wenden Sie sich für Alternativen an Ihren zuständigen Vertriebsmitarbeiter. Alternativartikel: 1628485

## Kaufmännische Daten

| | |
|---|---|
| Artikelnummer | 1605515 |
| Verpackungseinheit | 16 Stück |
| Mindestbestellmenge | 1 Stück |
| Verkaufsschlüssel | AE |
| Produktschlüssel | ABRBFM |
| GTIN | 4046356253277 |
| Gewicht pro Stück (inklusive Verpackung) | 142,125 g |
| Gewicht pro Stück (exklusive Verpackung) | 125,637 g |
| Zolltarifnummer | 85366990 |
| Ursprungsland | DE |

## Technische Daten

### Hinweise

| | |
|---|---|
| Bestellhinweis: | Crimpkontakte 6 x Ø 2 mm separat bestellen |
| Hinweis zur Anwendung | Steckverbinder der Serie SF sind nicht kompatibel zur Serie M23 PRO und dürfen nicht kombiniert werden. |

### Montage

| | |
|---|---|
| Montageart | Vorderwandmontage/Vierkantflansch (4x Ø 3,2 mm) |

### Artikeleigenschaften

| | |
|---|---|
| Produkttyp | Rundsteckverbinder (geräteseitig) |
| Serie | SF |
| Anwendung | Leistung |
| Polzahl | 6 |
| Steckgesicht | 5+PE |
| Geschirmt | ja |
| Kodierung | N |
| Gewindeart | M23 |

### Maße

Gehäuse

| | |
|---|---|
| Flanschmaß | 28 mm x 28 mm |

### Materialangaben

| | |
|---|---|
| Material Gehäuse | GD-Zn |
| | CuZn |
| | PA 6.6 |
| | FPM (O-Ring) |

### Elektrische Eigenschaften

Kontakt: Kontaktgruppe 1

| | |
|---|---|
| Kontaktdurchmesser | 2 mm |
| Nennstrom $I_N$ | 30 A |
| Nennspannung $U_N$ | 630 V |
| Überspannungskategorie | III |
| Verschmutzungsgrad | 3 |
| Bemessungsstoßspannung | 6 kV |

Kontakt: Kontaktgruppe 2

| | |
|---|---|
| Kontaktdurchmesser | 2 mm |
| Nennstrom $I_N$ | 9 A |
| Nennspannung $U_N$ | 250 V |
| Überspannungskategorie | III |

| | |
|---|---|
| Verschmutzungsgrad | 3 |
| Bemessungsstoßspannung | 4 kV |

## Anschlussdaten

### Leiteranschluss

| | |
|---|---|
| Anschlussart | Crimpanschluss |
| Kontaktart | Stift |

## Steckverbinder

| | |
|---|---|
| Bauform | gewinkelt fest, vergößertes Flanschmaß |

## Kabel / Leitung

| | |
|---|---|
| Leitungsaußendurchmesser | 0 mm ... 0 mm |

## Umwelt- und Lebensdauerbedingungen

### Umgebungsbedingungen

| | |
|---|---|
| Schutzart | IP67 |
| Umgebungstemperatur (Betrieb) | -40 °C ... 125 °C |
| Höhenlage | 3000 m |

## Zeichnungen

Maßzeichnung

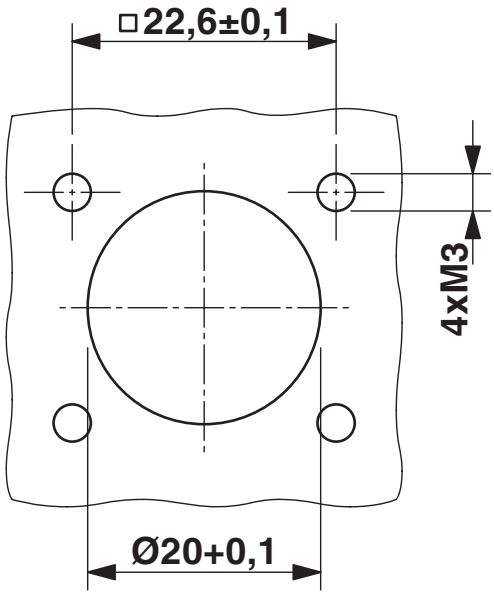


Einbaumaße

Maßzeichnung

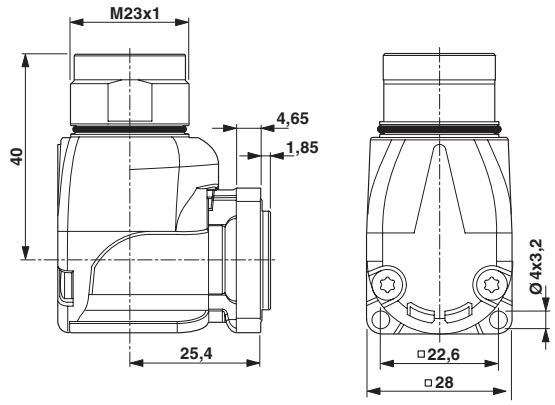


Maßzeichnung

Schemazeichnung

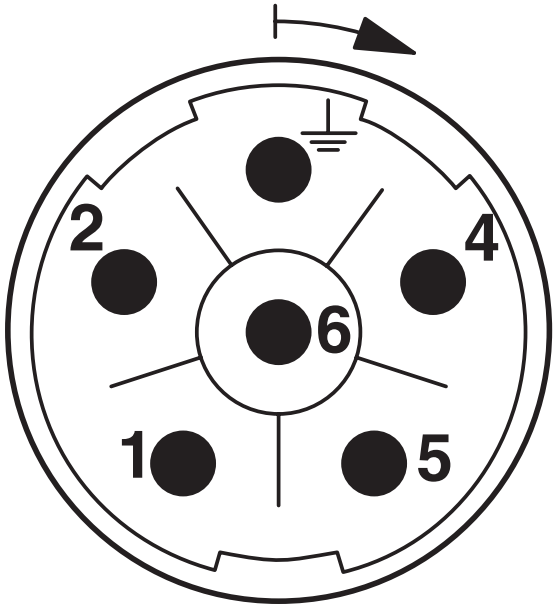


Polbild

Diagramm

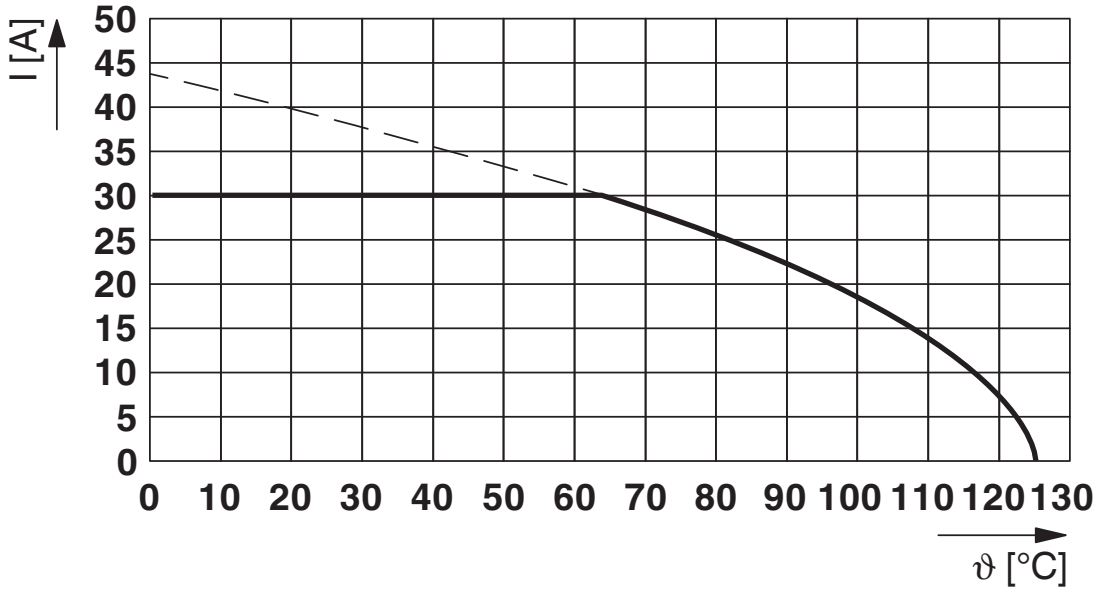

## Klassifikationen

### ECLASS

| | |
|---|---|
| ECLASS-13.0 | 27440109 |
| ECLASS-15.0 | 27440109 |

### ETIM

| | |
|---|---|
| ETIM 10.0 | EC003569 |

### UNSPSC

| | |
|---|---|
| UNSPSC 21.0 | 39121400 |

## Environmental product compliance

EU RoHS

| | |
|---|---|
| Erfüllt die Anforderungen nach RoHS-Richtlinie | Ja, Keine Ausnahmeregelungen |

China RoHS

| | |
|---|---|
| Environment friendly use period (EFUP) | EFUP-E |
| | Keine Gefahrstoffe über den Grenzwerten |

EU REACH SVHC

| | |
|---|---|
| Hinweis auf REACH-Kandidatenstoff (CAS-Nr.) | Kein Stoff mit einem Massenanteil von mehr als 0,1 % |


Phoenix Contact 2026 © - Alle Rechte vorbehalten
https://www.phoenixcontact.com



PHOENIX CONTACT Deutschland GmbH
Flachsmarktstraße 8
D-32825 Blomberg
+49 52 35/3-1 20 00
info@phoenixcontact.de