RC-Z2104 - Metall-Schutzkappe

1604260

https://www.phoenixcontact.com/de/produkte/1604260

Bitte beachten Sie, dass die in diesem PDF-Dokument angezeigten Daten aus unserem Online-Katalog generiert wurden. Bitte finden Sie die vollständigen Daten in der Benutzer-Dokumentation. Es gelten unsere Allgemeinen Nutzungsbedingungen für Downloads.



Metall-Schutzkappe, M23, Serie: RC, UC, RF, SF, NC, RM, Artikel ist bleifrei nach RoHS II ohne Ausnahme 6c (Pb < 0,1 %)

Kaufmännische Daten

Artikelnummer	1604260
Verpackungseinheit	10 Stück
Mindestbestellmenge	10 Stück
Verkaufsschlüssel	AE
Produktschlüssel	ABRGAB
GTIN	4046356248334
Gewicht pro Stück (inklusive Verpackung)	12,37 g
Gewicht pro Stück (exklusive Verpackung)	12,27 g
Zolltarifnummer	74198090
Ursprungsland	DE

Technische Daten

Artikeleigenschaften

Produkttyp	Schutzkappe
Serie	RC
	UC
	RF
	SF
	NC
	RM

Materialangaben

Material Gehäuse	Metall

Umwelt- und Lebensdauerbedingungen

Umgebungsbedingungen

Schutzart	IP67

Zeichnungen

Maßzeichnung

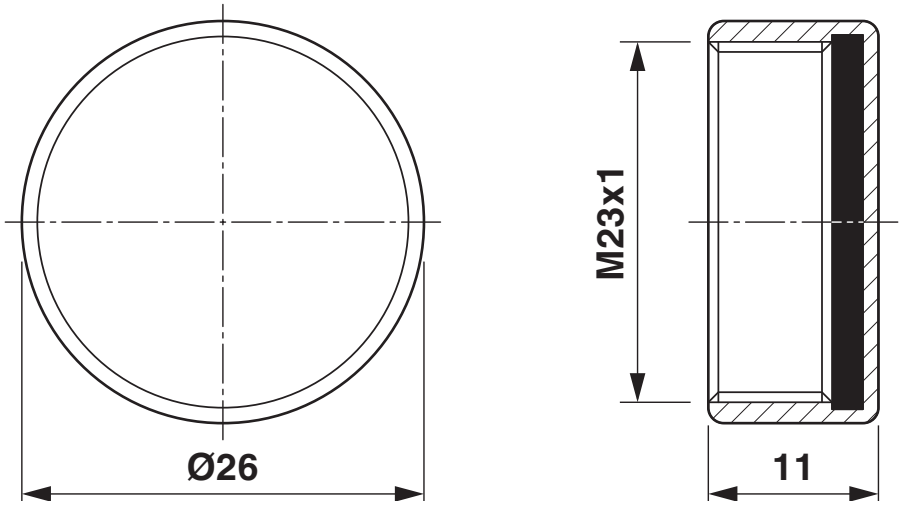

Maßzeichnung

Klassifikationen

ECLASS

ECLASS-13.0	27440208
ECLASS-15.0	27440208

ETIM

ETIM 10.0	EC002314

UNSPSC

UNSPSC 21.0	39121400

Environmental product compliance

EU RoHS

Erfüllt die Anforderungen nach RoHS-Richtlinie	Ja, Keine Ausnahmeregelungen

China RoHS

Environment friendly use period (EFUP)	EFUP-E
	Keine Gefahrstoffe über den Grenzwerten

EU REACH SVHC

Hinweis auf REACH-Kandidatenstoff (CAS-Nr.)	Kein Stoff mit einem Massenanteil von mehr als 0,1 %

Phoenix Contact 2026 © - Alle Rechte vorbehalten
https://www.phoenixcontact.com

PHOENIX CONTACT Deutschland GmbH
Flachsmarktstraße 8
D-32825 Blomberg
+49 52 35/3-1 20 00
info@phoenixcontact.de