CK2,5-ED-0,5ST FE - Crimpkontakt

1585760

https://www.phoenixcontact.com/de/produkte/1585760

Bitte beachten Sie, dass die in diesem PDF-Dokument angezeigten Daten aus unserem Online-Katalog generiert wurden. Bitte finden Sie die vollständigen Daten in der Benutzer-Dokumentation. Es gelten unsere Allgemeinen Nutzungsbedingungen für Downloads.



Crimpkontakt, Serie: HC-M-06; HC-M-HV; HC-M-08; HC-A; HC-BB; HC-B; HC-HV, Stift, gedreht, Kontaktdurchmesser: 2,5 mm, Anschlussquerschnitt: 0,5 mm^2 ... 0,5 mm^2, AWG 20...20 , Material Kontakt: Eisen

Kaufmännische Daten

Artikelnummer	1585760
Verpackungseinheit	25 Stück
Mindestbestellmenge	25 Stück
Verkaufsschlüssel	AE
Produktschlüssel	AF7AID
GTIN	4046356308267
Gewicht pro Stück (inklusive Verpackung)	1,272 g
Gewicht pro Stück (exklusive Verpackung)	1,213 g
Zolltarifnummer	85366990
Ursprungsland	DE

Technische Daten

Hinweise

Hinweis zur Produktfamilie	für HC-M-06-, HC-M-HV-, HC-M-08-, HC-A-, HC-BB-, HC-B- und HC-HV-Kontaktträger, die Güte einer Crimpverbindung wird durch die DIN EN 60352-2 bestimmt
Montagehinweis	Die Güte einer Crimpverbindung wird durch die DIN EN 60352-2 bestimmt.

Artikeleigenschaften

Produkttyp	Crimpkontakt
Serie	HC-M-06; HC-M-HV; HC-M-08; HC-A; HC-BB; HC-B; HC-HV
Kontakttyp	gedreht

Anschlussdaten

Anschlusstechnik

Kontaktart	Stift
Anschlussart	Crimpanschluss

Leiteranschluss

Abisolierlänge	7,5 mm (9,5 mm bei HC-M-HV...)
Anschlussquerschnitt	0,5 mm² ... 0,5 mm²
Anschlussquerschnitt AWG	20 ... 20

Materialangaben

Material Kontakt	Eisen
Material Kontaktoberfläche	hartvergoldet

Maße

Maßzeichnung	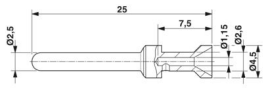
Breite [w]	4,5 mm
Höhe [h]	4,5 mm
Tiefe	25 mm
Durchmesser (Kontaktdurchmesser)	2,5 mm

Mechanische Eigenschaften

Mechanische Daten

Steckzyklen	≥ 500

Umwelt- und Lebensdauerbedingungen

Umgebungsbedingungen

Umgebungstemperatur (Betrieb)	-40 °C ... 125 °C

Zeichnungen

Maßzeichnung

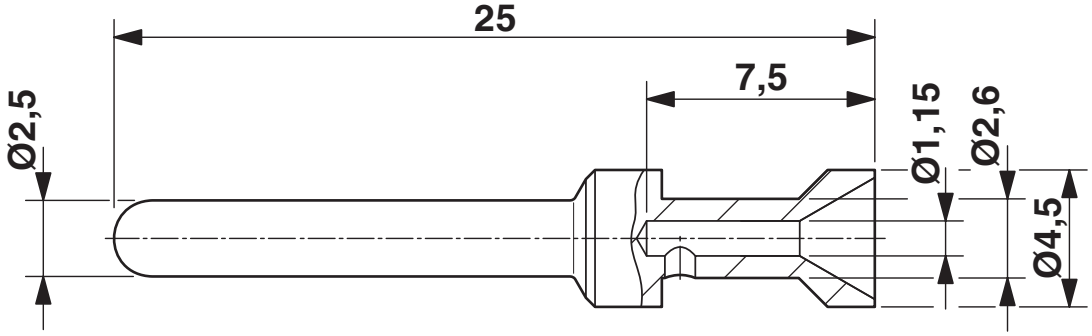

Maßzeichnung

Klassifikationen

ECLASS

ECLASS-13.0	27440204
ECLASS-15.0	27440204

ETIM

ETIM 10.0	EC000796

UNSPSC

UNSPSC 21.0	39121500

Environmental product compliance

EU RoHS

Erfüllt die Anforderungen nach RoHS-Richtlinie	Ja, Keine Ausnahmeregelungen

China RoHS

Environment friendly use period (EFUP)	EFUP-E
	Keine Gefahrstoffe über den Grenzwerten

EU REACH SVHC

Hinweis auf REACH-Kandidatenstoff (CAS-Nr.)	Kein Stoff mit einem Massenanteil von mehr als 0,1 %

EF3.1 Klimawandel

CO2e kg	1,101 kg CO2e

Phoenix Contact 2026 © - Alle Rechte vorbehalten
https://www.phoenixcontact.com

PHOENIX CONTACT Deutschland GmbH
Flachsmarktstraße 8
D-32825 Blomberg
+49 52 35/3-1 20 00
info@phoenixcontact.de