HC-A16-I-PT-F-32 - Kontakteinsatz

1585401

https://www.phoenixcontact.com/de/produkte/1585401

Bitte beachten Sie, dass die in diesem PDF-Dokument angezeigten Daten aus unserem Online-Katalog generiert wurden. Bitte finden Sie die vollständigen Daten in der Benutzer-Dokumentation. Es gelten unsere Allgemeinen Nutzungsbedingungen für Downloads.



Kontakteinsatz, Polzahl: 16+PE, Baugröße: D25, Buchse, Push-in-Anschluss, 250 V, 16 A, 0,14 mm^2 ... 2,5 mm^2

Ihre Vorteile

- Einfache Installation ohne Werkzeug, auch im eingebauten Zustand, durch Push-in-Anschlusstechnik
- Kürzeste Installationszeit im Vergleich zu anderen Anschlusstechniken
- Schnell und mühelos verdrahten, besonders unter beengten Platzverhältnissen
- Automatisierte Verkabelung durch Roboter möglich
- Sichere Verdrahtung und Bedienung durch farblich abgesetzten Betätiger
- Schock und vibrationsfest gemäß DIN EN 61373
- Kostengünstige und schnelle Kodierung mit Kunststoffprofilen

Kaufmännische Daten

Artikelnummer	1585401
Verpackungseinheit	1 Stück
Mindestbestellmenge	1 Stück
Verkaufsschlüssel	AE
Produktschlüssel	AF7ABB
GTIN	4046356285131
Gewicht pro Stück (inklusive Verpackung)	58,9 g
Gewicht pro Stück (exklusive Verpackung)	58,9 g
Zolltarifnummer	85366990
Ursprungsland	CN

Technische Daten

Hinweise

Allgemein	nur flexible Leiter mit Aderendhülse verwenden
Allgemein	Steckverbinder dürfen nur last-/spannungslos betätigt werden
Allgemein	für Gehäuse HC-D25 / HC-D 50

Montage

Montagehinweis	Der bestimmungsgemäße Gebrauch sieht den Einbau in ein Gehäuse mit Schutzart IP54 oder besser vor
	für Kunststoffkodierprofile: 4 Stück

Artikeleigenschaften

Produkttyp	Kontakteinsatz festpolig
Serie	HC-A
Bauform	D25
	D50
Polzahl	16
Steckgesicht	16+PE
Kontaktnummerierung	17 - 32
Kontakttyp	gerollt
Schraubendreherklinge	0,5 x 3,5 mm

Isolationseigenschaften

Überspannungskategorie	III
Verschmutzungsgrad	3

Maße

Maßzeichnung	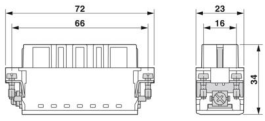
Breite	23 mm
Höhe	31,5 mm
Länge	72 mm
Bohrlochabstand horizontal	66 mm
Bohrlochabstand vertikal	16 mm

Mechanische Kennwerte

Kontaktdurchmesser	2,5 mm

Anschlussdaten

Anschlusstechnik

Anschlusstechnik	Push-in-Anschluss

Leiteranschluss

Anschlussquerschnitt	0,14 mm² ... 2,5 mm²
Anschlussquerschnitt AWG	26 ... 14
Anzugsdrehmoment	0,7 Nm ... 1 Nm (PE-Anschluss)
	0,5 Nm ... 0,8 Nm (Befestigungsschrauben zur Montage im HEAVYCON-Gehäuse)
Abisolierlänge der Einzelader	8 mm

Elektrische Eigenschaften

Bemessungsspannung (III/3)	250 V
Bemessungsstoßspannung	4 kV
	4 kV
Bemessungsstrom	16 A

Mechanische Eigenschaften

Mechanische Daten

Steckzyklen	≥ 500

Materialangaben

Brennbarkeitsklasse nach UL 94	V0
Material Kontakt	Kupferlegierung
Material Kontaktoberfläche	Ag
Material Kontaktträger	PC

Umwelt- und Lebensdauerbedingungen

Umgebungsbedingungen

Umgebungstemperatur (Betrieb)	-40 °C ... 125 °C (einschließlich Kontakterwärmung)

Normen und Bestimmungen

Normen/Bestimmungen	PC: Brandschutz in Schienenfahrzeugen - Anforderungssätze R22, R23 und R24 nach DIN EN 45545-2 (Gefahrenniveau HL1 - HL3)

Zeichnungen

Maßzeichnung

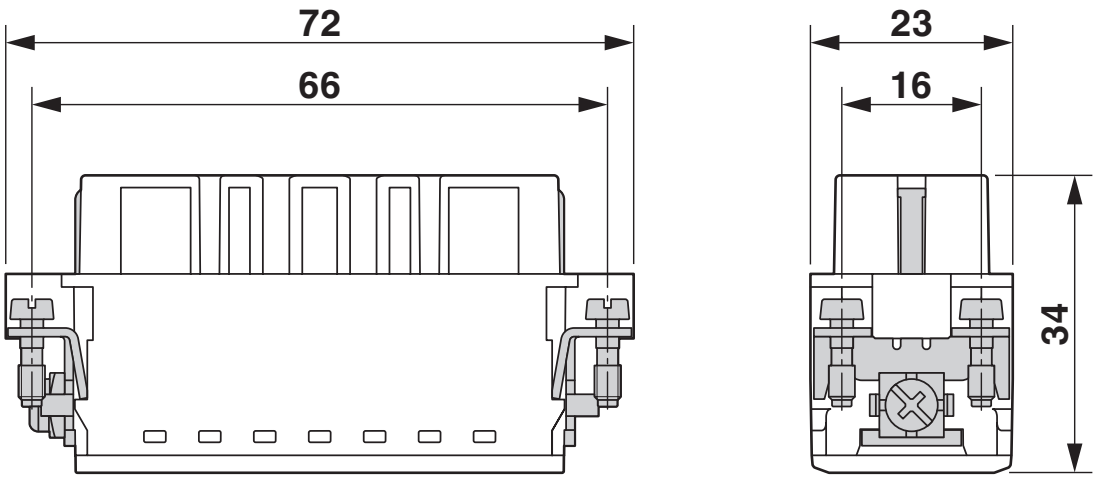

Buchseneinsatz

Maßzeichnung

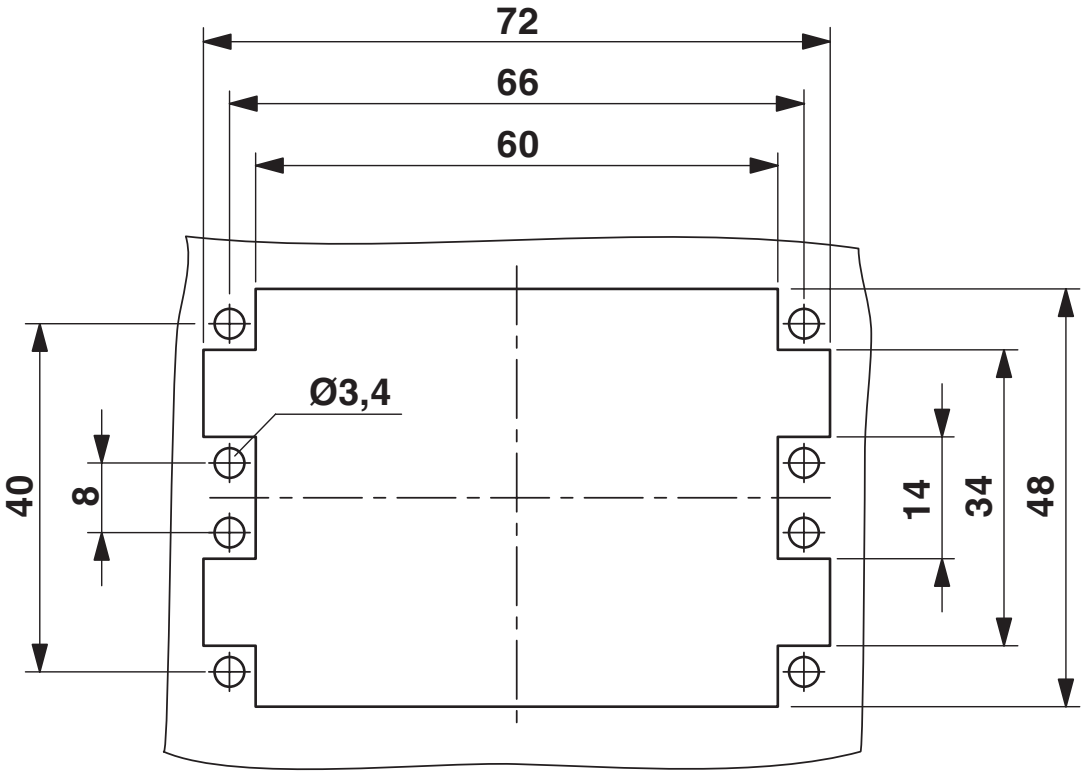

Montageausschnitt bei Verwendung ohne Gehäuse

Schemazeichnung

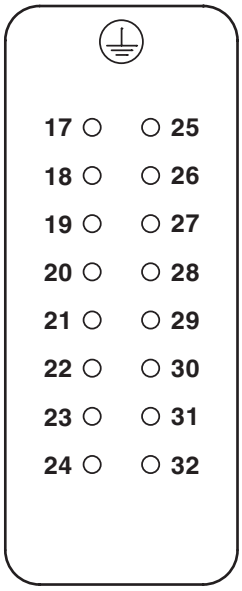

Polbild Anschlussseite

Diagramm

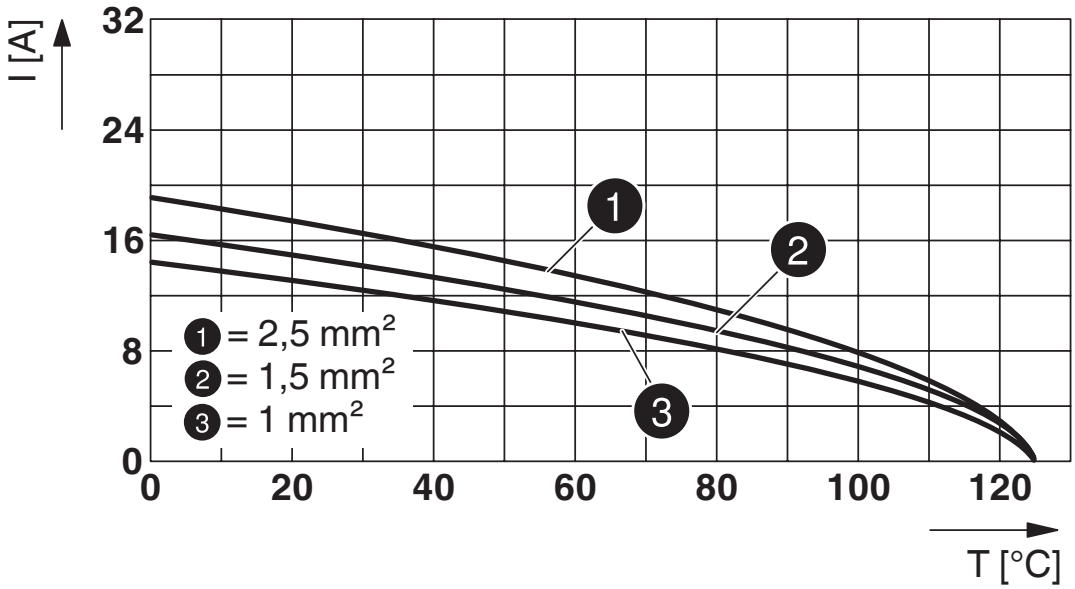

Derating-Diagramm

Zulassungen

Zum Herunterladen von Zertifikaten, besuchen Sie die Produktdetailseite: https://www.phoenixcontact.com/de/produkte/1585401

DNV
Zulassungs-ID: TAE000037S

CSA
Zulassungs-ID: 13631

	Nennspannung U_N	Nennstrom I_N	Querschnitt AWG	Querschnitt mm^2
keine				
	600 V	13 A	- 14	-

UL Recognized
Zulassungs-ID: E118976

	Nennspannung U_N	Nennstrom I_N	Querschnitt AWG	Querschnitt mm^2
keine				
	600 V	16 A	- 14	-

UL Recognized
Zulassungs-ID: E468743

	Nennspannung U_N	Nennstrom I_N	Querschnitt AWG	Querschnitt mm^2
keine				
	600 V	16 A	-	-

Klassifikationen

ECLASS

ECLASS-13.0	27440205
ECLASS-15.0	27440205

ETIM

ETIM 10.0	EC000438

UNSPSC

UNSPSC 21.0	39121500

Environmental product compliance

EU RoHS

Erfüllt die Anforderungen nach RoHS-Richtlinie	Ja, Keine Ausnahmeregelungen

China RoHS

Environment friendly use period (EFUP)	EFUP-E
	Keine Gefahrstoffe über den Grenzwerten

EU REACH SVHC

Hinweis auf REACH-Kandidatenstoff (CAS-Nr.)	Kein Stoff mit einem Massenanteil von mehr als 0,1 %

Phoenix Contact 2026 © - Alle Rechte vorbehalten
https://www.phoenixcontact.com

PHOENIX CONTACT Deutschland GmbH
Flachsmarktstraße 8
D-32825 Blomberg
+49 52 35/3-1 20 00
info@phoenixcontact.de