HC-D 40-A-UT-PEL-M - Klemmenadapter

1584240

https://www.phoenixcontact.com/de/produkte/1584240

Bitte beachten Sie, dass die in diesem PDF-Dokument angezeigten Daten aus unserem Online-Katalog generiert wurden. Bitte finden Sie die vollständigen Daten in der Benutzer-Dokumentation. Es gelten unsere Allgemeinen Nutzungsbedingungen für Downloads.



HEAVYCON Klemmenadapter Steckereinsatz, Serie D40, 40-polig, PE-Anschluss rechts für die linke Schaltschrankseite, Schraubanschluss

Kaufmännische Daten

Artikelnummer	1584240
Verpackungseinheit	1 Stück
Mindestbestellmenge	1 Stück
Verkaufsschlüssel	AE
Produktschlüssel	AF7ADE
GTIN	4046356142311
Gewicht pro Stück (inklusive Verpackung)	335 g
Gewicht pro Stück (exklusive Verpackung)	334,9 g
Zolltarifnummer	85366990
Ursprungsland	CN

Technische Daten

Hinweise

Allgemein	Für HEAVYCON-ADVANCE-Anbauflansche und HEAVYCON-Anbaugehäuse der Bauform B16
Allgemein	Steckverbinder dürfen nur last-/spannungslos betätigt werden

Artikeleigenschaften

Produkttyp	Klemmenadapter
Produktfamilie	HC-D
Serie	HC-D
Bauform	B16
Polzahl	40
Steckgesicht	40+PE
Schraubendreherklinge	0,5 x 3,5 mm

Isolationseigenschaften

Überspannungskategorie	III
Verschmutzungsgrad	3

Elektrische Eigenschaften

Bemessungsspannung (III/3)	250 V
Bemessungsstoßspannung	4 kV
Bemessungsstrom	10 A
SCCR	5 kA (UL 2237)

Anschlussdaten

Anschlusstechnik

Anschlusstechnik	Schraubanschluss
Anschluss gemäß Norm	IEC / EN

Leiteranschluss

Anschlussquerschnitt	0,5 mm² ... 2,5 mm²
Anschlussquerschnitt AWG	22 ... 12
Anzugsdrehmoment	0,5 Nm ... 0,8 Nm
Abisolierlänge der Einzelader	10 mm

Maße

Maßzeichnung	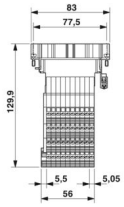

Breite	34 mm
Höhe	129,9 mm
Länge	83 mm
Bohrlochabstand horizontal	77,5 mm
Bohrlochabstand vertikal	27 mm

Materialangaben

Brennbarkeitsklasse nach UL 94	V0
Material Kontakt	Kupferlegierung
Material Kontaktoberfläche	Ag
Material Kontaktträger	PA

Mechanische Eigenschaften

Mechanische Daten

Steckzyklen	≥ 500

Umwelt- und Lebensdauerbedingungen

Umgebungsbedingungen

Umgebungstemperatur (Betrieb)	-40 °C ... 125 °C

Normen und Bestimmungen

Bau- und Prüfvorschriften	DIN EN 61984
	DIN EN 60664
	IEC 60352
Prüfungen	DIN EN 61984
	DIN EN 60664
	IEC 60352
Normen/Bestimmungen	PA: Brandschutz in Schienenfahrzeugen - Anforderungssätze R22, R23 und R24 nach DIN EN 45545-2 (Gefahrenniveau HL1 - HL3)

Montage

Montagehinweis	Der bestimmungsgemäße Gebrauch sieht den Einbau in ein Gehäuse mit Schutzart IP54 oder besser vor
	Nicht für HC-EVO-Anbaugehäuse
	Steckverbinder dürfen nur last-/spannungslos gesteckt werden. Nicht für Gehäuse HC-B 16-AMQ-EMV

Zeichnungen

Maßzeichnung

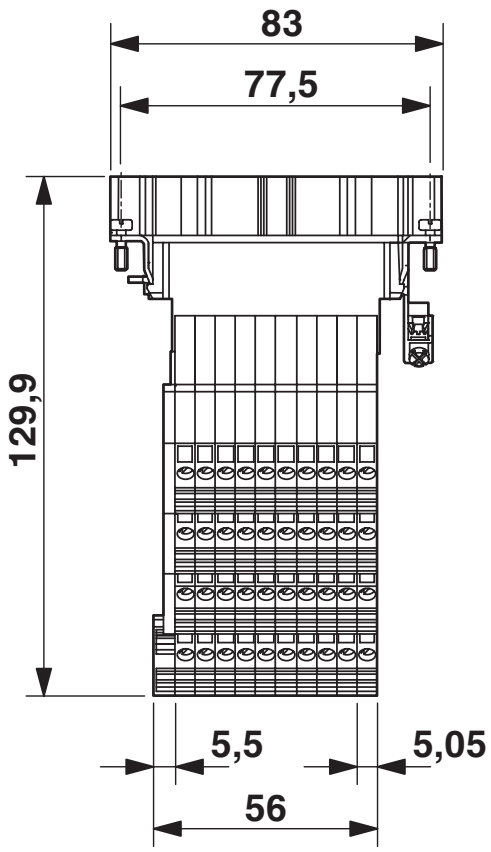

Maßbild

Maßzeichnung

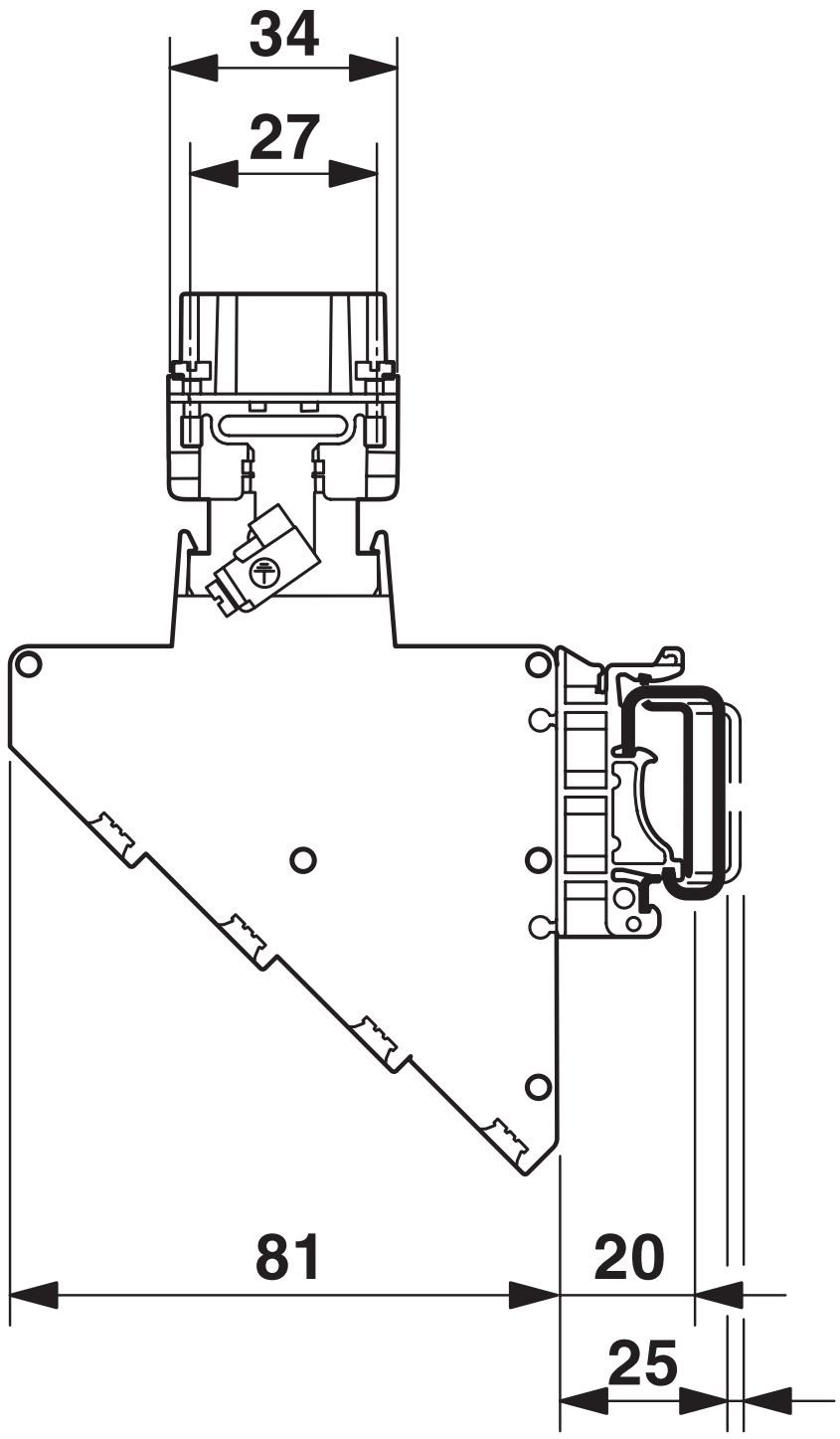

Maßzeichnung, Seitenansicht

Applikationszeichnung

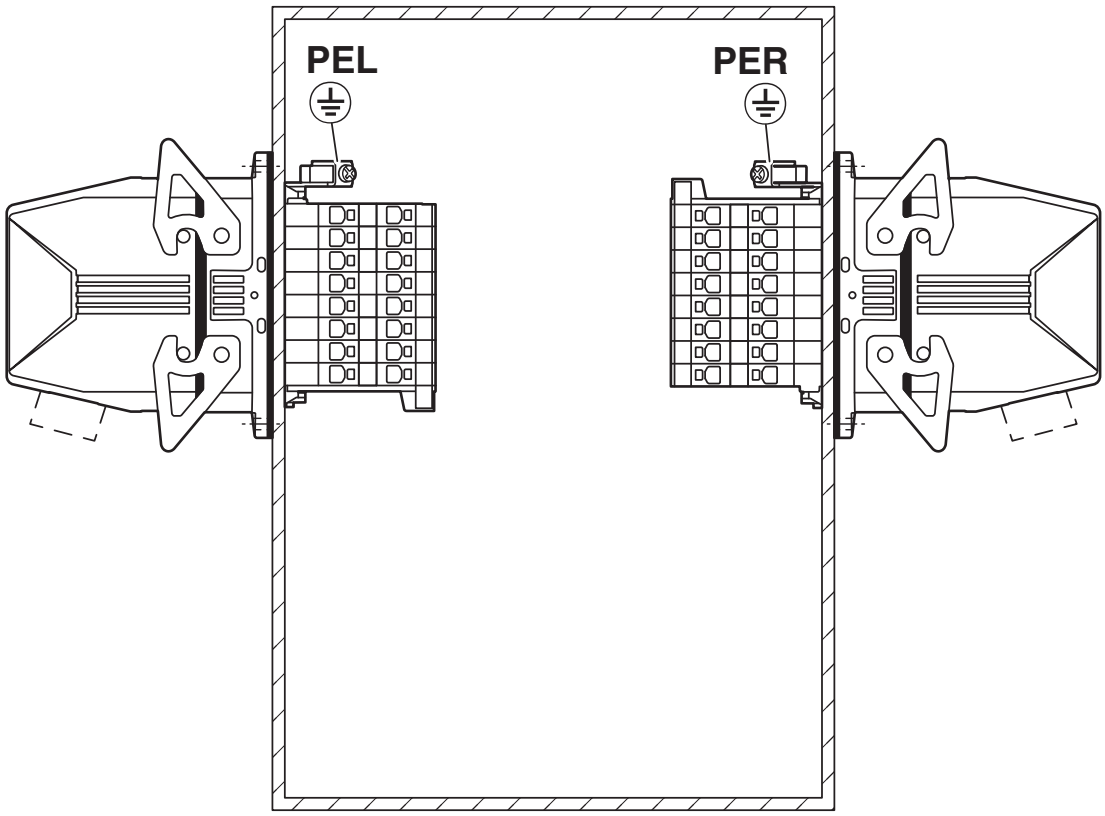

Einbaulage PE-Anschluss links / rechts (PEL / PER)

Diagramm

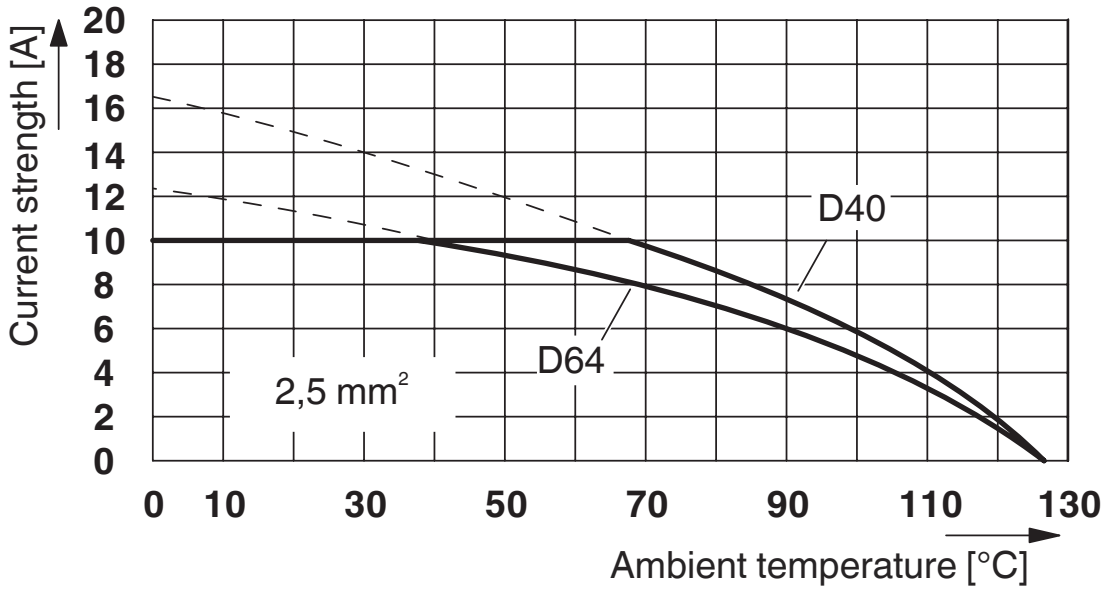

Derating-Diagramm für 2,5 mm²

Zulassungen

Zum Herunterladen von Zertifikaten, besuchen Sie die Produktdetailseite: https://www.phoenixcontact.com/de/produkte/1584240

CSA
Zulassungs-ID: 13631

	Nennspannung U_N	Nennstrom I_N	Querschnitt AWG	Querschnitt mm^2
keine				
	600 V	7 A	- 14	-

UL Recognized
Zulassungs-ID: E118976

	Nennspannung U_N	Nennstrom I_N	Querschnitt AWG	Querschnitt mm^2
keine				
	600 V	7 A	- 14	-

UL Recognized
Zulassungs-ID: E468743

	Nennspannung U_N	Nennstrom I_N	Querschnitt AWG	Querschnitt mm^2
keine				
	600 V	7 A	-	-

Klassifikationen

ECLASS

ECLASS-13.0	27440222
ECLASS-15.0	27440222

ETIM

ETIM 10.0	EC000438

UNSPSC

UNSPSC 21.0	39121500

Environmental product compliance

EU RoHS

Erfüllt die Anforderungen nach RoHS-Richtlinie	Ja, Keine Ausnahmeregelungen

China RoHS

Environment friendly use period (EFUP)	EFUP-E
	Keine Gefahrstoffe über den Grenzwerten

EU REACH SVHC

Hinweis auf REACH-Kandidatenstoff (CAS-Nr.)	Kein Stoff mit einem Massenanteil von mehr als 0,1 %

Phoenix Contact 2026 © - Alle Rechte vorbehalten
https://www.phoenixcontact.com

PHOENIX CONTACT Deutschland GmbH
Flachsmarktstraße 8
D-32825 Blomberg
+49 52 35/3-1 20 00
info@phoenixcontact.de