HC-DD108-I-CT-F - Kontakteinsatz

1584130

https://www.phoenixcontact.com/de/produkte/1584130

Bitte beachten Sie, dass die in diesem PDF-Dokument angezeigten Daten aus unserem Online-Katalog generiert wurden. Bitte finden Sie die vollständigen Daten in der Benutzer-Dokumentation. Es gelten unsere Allgemeinen Nutzungsbedingungen für Downloads.



Kontakteinsatz, Polzahl: 108+PE, Baugröße: B24, Anzahl der Anschlüsse je Pol: 1, Buchse, Crimpanschluss, 250 V, 10 A, 0,14 mm^2 ... 2,5 mm^2, Anwendung: Signal

Ihre Vorteile

- In Schienenfahrzeugen einsetzbar, erfüllen DIN EN 45545-2 mit den Anforderungssätzen R22, R23 und R24 in den Gefährdungsstufen HL1, HL2 und HL3.
- Schock und vibrationsfest gemäß DIN EN 61373

Kaufmännische Daten

Artikelnummer	1584130
Verpackungseinheit	1 Stück
Mindestbestellmenge	1 Stück
Verkaufsschlüssel	AE
Produktschlüssel	AF7ABF
GTIN	4046356133449
Gewicht pro Stück (inklusive Verpackung)	79,32 g
Gewicht pro Stück (exklusive Verpackung)	79 g
Zolltarifnummer	85389099
Ursprungsland	CN

Technische Daten

Hinweise

Allgemein	Für HEAVYCON-ADVANCE und HEAVYCON-Gehäuse der Bauform B24
Allgemein	Steckverbinder dürfen nur last-/spannungslos betätigt werden
Allgemein	Zum Vermeiden von Kontaktaufsetzern durch schräges Aufstecken ist die Verwendung von Führungsstiften (HC-CST) und -buchsen (HC-CBU) zwingend erforderlich.

Montage

Montagehinweis	Der bestimmungsgemäße Gebrauch sieht den Einbau in ein Gehäuse mit Schutzart IP54 oder besser vor

Artikeleigenschaften

Produkttyp	Kontakteinsatz festpolig
Serie	HC-DD
Anwendung	Signal
Bauform	B24
	B48
Polzahl	108
Steckgesicht	108+PE
Kontaktnummerierung	1 - 108
Anzahl der Anschlüsse je Pol	1
Kontakttyp	gedreht
	gerollt

Isolationseigenschaften

Überspannungskategorie	III
Verschmutzungsgrad	3

Maße

Maßzeichnung	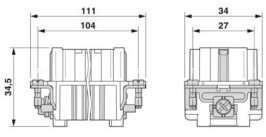
Breite	34 mm
Höhe	34,5 mm
Länge	111 mm
Bohrlochabstand horizontal	104 mm
Bohrlochabstand vertikal	27 mm

Mechanische Kennwerte

Minimale Gehäusehöhe	72 mm

Kontaktdurchmesser	1,6 mm

Anschlussdaten

Anschlusstechnik

Anschlusstechnik	Crimpanschluss
Anzahl der Anschlüsse je Pol	1
Anschluss gemäß Norm	IEC / EN

Leiteranschluss

Anschlussquerschnitt	0,14 mm² ... 2,5 mm²
Anschlussquerschnitt AWG	26 ... 14
Anzugsdrehmoment	0,8 Nm ... 1,2 Nm (PE-Anschluss)
	0,5 Nm ... 0,8 Nm (Befestigungsschrauben zur Montage im HEAVYCON-Gehäuse)
Abisolierlänge der Einzelader	8 mm (0,14 mm² ... 1,5 mm²)
	6 mm (2,5 mm²)

Elektrische Eigenschaften

Bemessungsspannung (III/3)	250 V
Bemessungsstoßspannung	4 kV
Bemessungsstrom	10 A
SCCR	5 kA (UL 2237)

Mechanische Eigenschaften

Mechanische Daten

Steckzyklen	≥ 500

Materialangaben

Brennbarkeitsklasse nach UL 94	V0
Material Kontakt	Kupferlegierung
Material Kontaktoberfläche	Ag (alternativ Au)
Material Kontaktträger	PC

Umwelt- und Lebensdauerbedingungen

Umgebungsbedingungen

Umgebungstemperatur (Betrieb)	-40 °C ... 125 °C (einschließlich Kontakterwärmung)

Normen und Bestimmungen

Bau- und Prüfvorschriften	DIN VDE 0627/86
	DIN VDE 0110/02.79
	DIN VDE 0110-1/04.97
	IEC 60664-1, DIN IEC 60512
	IEC 60352
	DIN VDE 0627/86

Prüfungen	DIN VDE 0110/02.79
	DIN VDE 0110-1/04.97
	IEC 60664-1, DIN IEC 60512
	IEC 60352
Normen/Bestimmungen	PC: Brandschutz in Schienenfahrzeugen - Anforderungssätze R22, R23 und R24 nach DIN EN 45545-2 (Gefahrenniveau HL1 - HL3)

Zeichnungen

Maßzeichnung

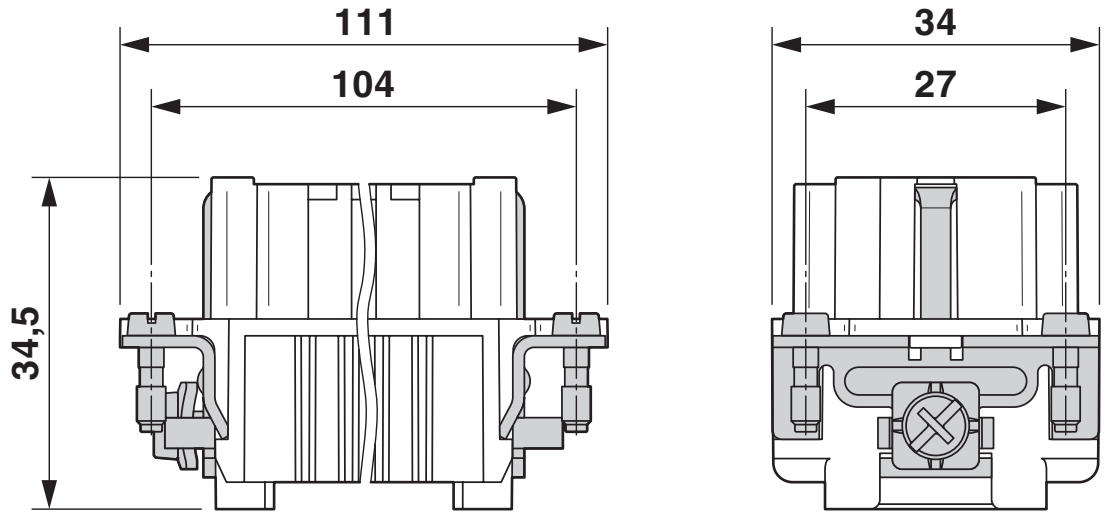

Buchseneinsatz

Maßzeichnung

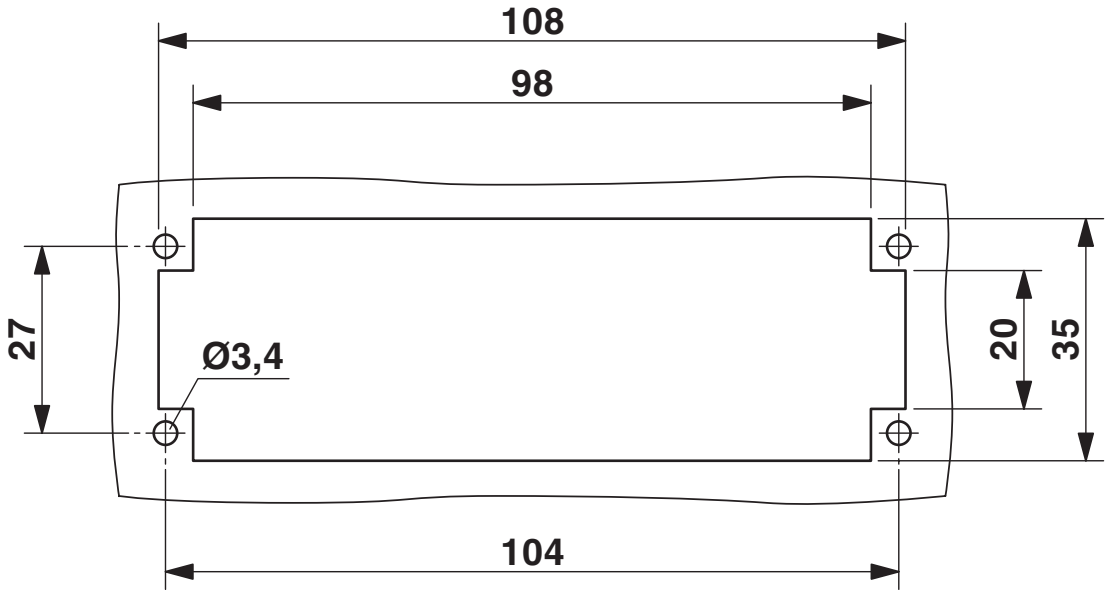

Montageausschnitt bei Verwendung ohne Gehäuse

Schemazeichnung

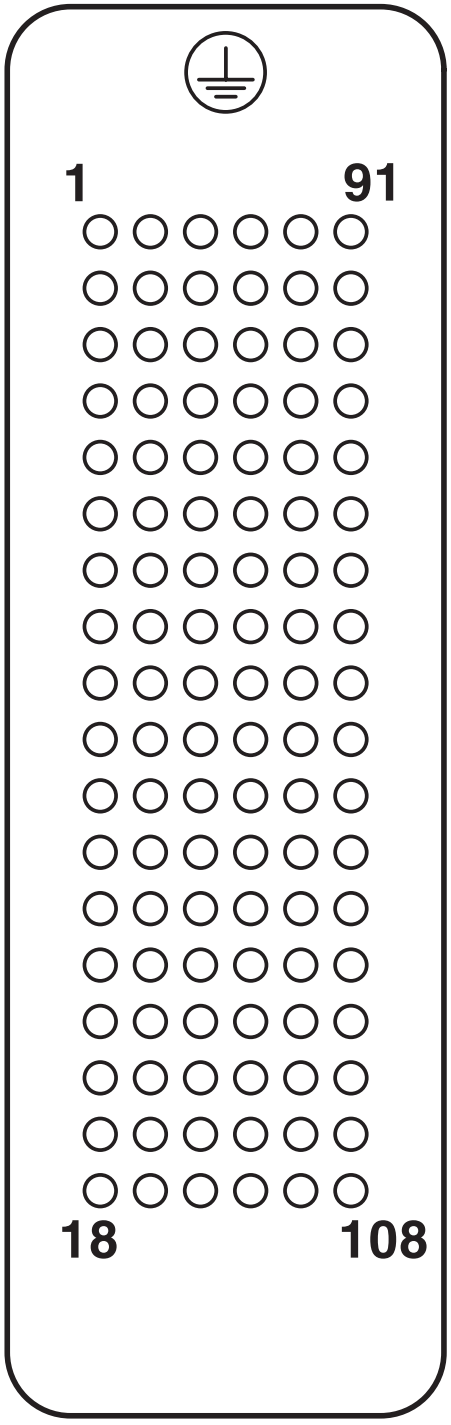

Polbild Anschlussseite

Diagramm

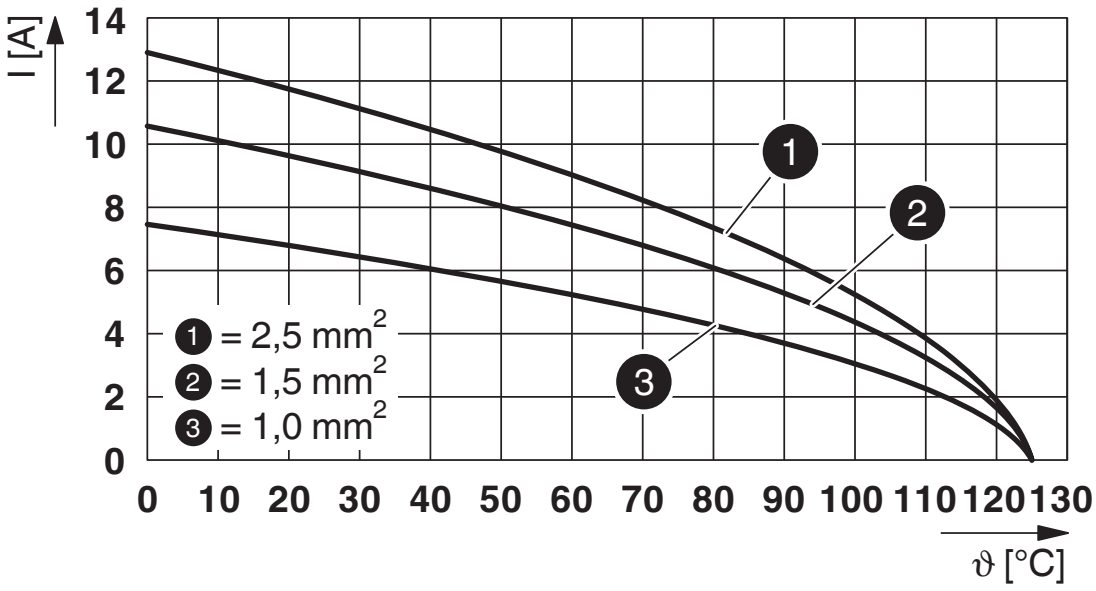

Derating-Diagramm gedrehte Kontakte

Diagramm

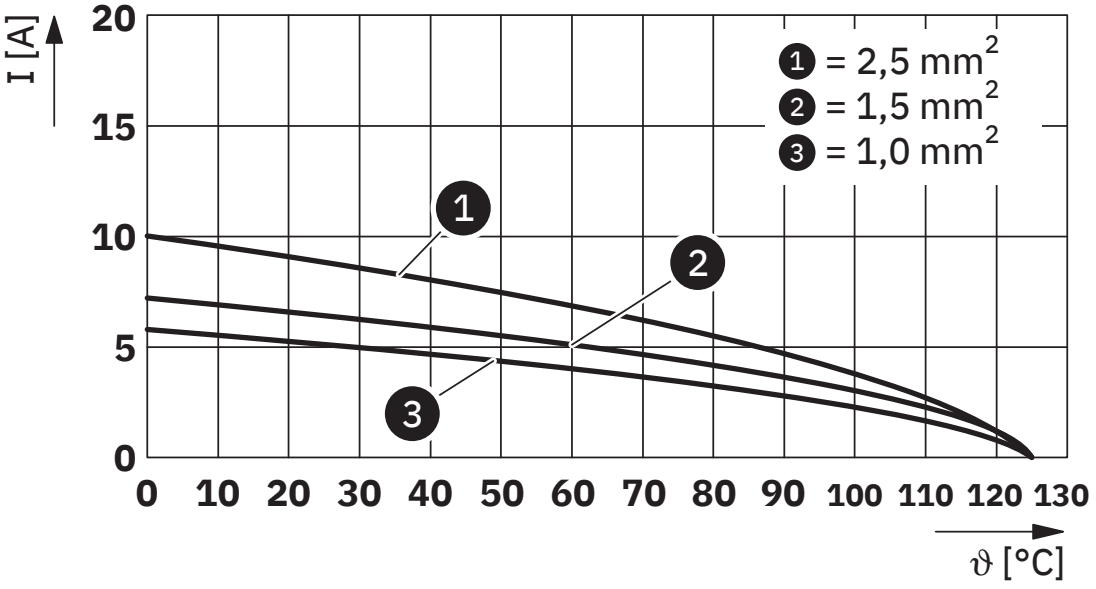

Derating-Diagramm gerollte Kontakte

Zulassungen

Zum Herunterladen von Zertifikaten, besuchen Sie die Produktdetailseite: https://www.phoenixcontact.com/de/produkte/1584130

DNV
Zulassungs-ID: TAE000037S

CSA
Zulassungs-ID: 013631_6233_01

	Nennspannung U_N	Nennstrom I_N	Querschnitt AWG	Querschnitt mm^2
keine				
	250 V	7 A	26 - 14	-

cUL Recognized
Zulassungs-ID: E118976

	Nennspannung U_N	Nennstrom I_N	Querschnitt AWG	Querschnitt mm^2
keine				
	250 V	7 A	- 14	-

UL Recognized
Zulassungs-ID: E118976

	Nennspannung U_N	Nennstrom I_N	Querschnitt AWG	Querschnitt mm^2
keine				
	250 V	10 A	- 14	-

cULus Recognized
Zulassungs-ID: E468743

	Nennspannung U_N	Nennstrom I_N	Querschnitt AWG	Querschnitt mm^2
keine				
	250 V	7 A	- 14	-

Klassifikationen

ECLASS

ECLASS-13.0	27440205
ECLASS-15.0	27440205

ETIM

ETIM 10.0	EC000438

UNSPSC

UNSPSC 21.0	39121500

Environmental product compliance

EU RoHS

Erfüllt die Anforderungen nach RoHS-Richtlinie	Ja, Keine Ausnahmeregelungen

China RoHS

Environment friendly use period (EFUP)	EFUP-E
	Keine Gefahrstoffe über den Grenzwerten

EU REACH SVHC

Hinweis auf REACH-Kandidatenstoff (CAS-Nr.)	Kein Stoff mit einem Massenanteil von mehr als 0,1 %

Phoenix Contact 2026 © - Alle Rechte vorbehalten
https://www.phoenixcontact.com

PHOENIX CONTACT Deutschland GmbH
Flachsmarktstraße 8
D-32825 Blomberg
+49 52 35/3-1 20 00
info@phoenixcontact.de