VC-K-T2-IN (10-25) G - Tüllengehäuse

1583880

https://www.phoenixcontact.com/de/produkte/1583880

Bitte beachten Sie, dass die in diesem PDF-Dokument angezeigten Daten aus unserem Online-Katalog generiert wurden. Bitte finden Sie die vollständigen Daten in der Benutzer-Dokumentation. Es gelten unsere Allgemeinen Nutzungsbedingungen für Downloads.



Tüllengehäuse, Artikelfamilie: VARIOCON, Bauform: VC2, Farbe: schwarz, Kabeldurchmesser min.: 10 mm, Kabeldurchmesser max.: 25 mm, Beim Einsatz von Lichtwellenleiterkabel sind die Biegeradien der Kabelhersteller zu beachten

Ihre Vorteile

- Zwiebeldichtung mit einem Dichtungsbereich für Kabeldurchmesser von 10 mm ... 25 mm
- Kunststoffgehäuse mit geradem Kabelabgang und Kabelverschraubung

Kaufmännische Daten

Artikelnummer	1583880
Verpackungseinheit	1 Stück
Mindestbestellmenge	1 Stück
Verkaufsschlüssel	AE
Produktschlüssel	ABLAAA
GTIN	4046356569620
Gewicht pro Stück (inklusive Verpackung)	108 g
Gewicht pro Stück (exklusive Verpackung)	96,588 g
Zolltarifnummer	85389099
Ursprungsland	PL

Technische Daten

Hinweise

Allgemein	Beim Einsatz von Lichtwellenleiterkabel sind die Biegeradien der Kabelhersteller zu beachten

Sicherheitshinweis

Sicherheitshinweis	WARNUNG: Die Steckverbinder dürfen nicht unter Last gesteckt oder getrennt werden. Eine Nichtbeachtung sowie eine unsachgemäße Verwendung können Personen- und/oder Sachschäden zur Folge haben.
	• WARNUNG: Nehmen Sie nur einwandfreie Produkte in Betrieb. Die Produkte sind regelmäßig auf Beschädigungen zu überprüfen. Setzen Sie defekte Produkte sofort außer Betrieb. Tauschen Sie beschädigte Produkte aus. Eine Reparatur ist nicht möglich.
	• WARNUNG: Nur elektrotechnisch qualifiziertes Fachpersonal darf unter Berücksichtigung der nachfolgenden Sicherheitshinweise das Produkt installieren und betreiben. Das Fachpersonal muss mit den Grundlagen der Elektrotechnik vertraut sein. Es muss in der Lage sein, Gefahren zu erkennen und zu vermeiden. Das entsprechende Symbol auf der Verpackung weist darauf hin, dass für Installation und Betrieb elektrotechnisch fachkundiges Personal erforderlich ist.
	• Die Produkte sind für Einsatzbereiche im Anlagen-, Steuerungs- und Elektrogerätebau geeignet.
	• Bei Betrieb der Steckverbinder im Außeneinsatz sind diese gesondert gegen Umwelteinflüsse zu schützen.
	• Konfektionierte Produkte dürfen nicht manipuliert oder unsachgemäß geöffnet werden.
	• Verwenden Sie nur Gegenstecker, die nach den in den technischen Daten angegebenen Normen spezifiziert sind (z. B. die im Zubehör des Produkts im Web unter phoenixcontact. com/products aufgeführten).
	• Bei direkter Verwendung des Produkts in Verbindung mit Fremdfabrikaten obliegt die Verantwortung dem Anwender.
	• Bei Betriebsspannungen > 50 VAC müssen elektrisch leitfähige Steckverbindergehäuse geerdet werden
	• Achten Sie darauf, dass die Schutz- oder Funktionserde fachgerecht angeschlossen ist.
	• Für die Zusammenfassung mehrerer Stromkreise in einem Kabel und / oder einem Steckverbinder gilt VDE 0100/1.97 § 411.1.3.2 und DIN EN 60 204/11.98 § 14.1.3
	• Beachten Sie die zugehörigen technischen Daten. Die Angaben finden Sie an diesen Stellen: o Auf dem Produkt o Auf dem Verpackungsetikett o In der mitgelieferten Dokumentation o Im Web unter phoenixcontact.com/products bei dem Produkt
	• Verwenden Sie nur das von Phoenix Contact empfohlene Werkzeug
	• Die Einbauanweisungen / Design In-Unterlagen im Downloadbereich im Web unter phoenixcontact.com/products bei

	dem Produkt sind zu beachten.
	• Verschließen Sie nicht gesteckte Steckverbinder mit einer Schutzkappe. Das passende Zubehör ist im Zubehörbereich des Artikels im Web unter phoenixcontact.com/products bei dem Produkt zu finden
	• Betreiben Sie den Steckverbinder nur im vollständig gesteckten Zustand.
	• Achten Sie darauf, dass beim Verlegen der Leitung die Zugbelastung auf den Steckverbindern nicht oberhalb der normativ festgelegten Grenzen liegt.
	• Beachten Sie den minimalen Biegeradius der Leitung. Verlegen Sie die Leitung ohne sie zu tordieren.
	• Der Steckverbinder erwärmt sich im Normalbetrieb. Abhängig von den Umgebungsbedingungen kann sich die Oberfläche des Steckverbinders weitergehend erwärmen. In dem Fall ist der Anwender für die Anbringung von Warnhinweisen (bsp. DIN EN ISO 13732-1:2008-12) verantwortlich.

Artikeleigenschaften

Produkttyp	Tüllengehäuse
Produktfamilie	VARIOCON
Bauform	VC2
Anzahl der Kabelabgänge	1
Art der Verschraubung	Pg29
Befestigungsschrauben	M4 (Innensechskant 3 mm)
Geschirmt	nein
Kabelabgang	gerade

Anschlussdaten

Anzugsdrehmoment	1,2 ... 1,8 Nm

Maße

Maßzeichnung	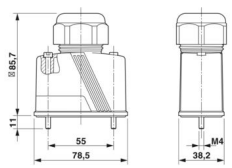
Breite	38 mm
Höhe	86 mm
Länge	78 mm
Gewindeart Dichtungsseite	Pg29

Materialangaben

Farbe	schwarz
Farbe des Gehäuseteils	black
Material Gehäuse	Polyamid (Tüllengehäuse)
	NBR, leitfähig

Brennbarkeitsklasse nach UL 94	V0
Material Dichtung	NBR
	NBR (O-Ring)
Material Kabeldichtung	NBR
Material O-Ring	NBR
Material Verriegelungsschraube	Edelstahl

Kabel / Leitung

Leitungsaußendurchmesser	10 mm ... 25 mm

Mechanische Eigenschaften

Mechanische Daten

Art der Verschraubung	Pg29

Umwelt- und Lebensdauerbedingungen

Umgebungsbedingungen

Schutzart	IP67 (DIN IEC 60529)
	IP65
Umgebungstemperatur (Betrieb)	-40 °C ... 80 °C

Montage

Montageart	Schraubverriegelung
Montagehinweis	Anzugsdrehmoment 1,6 Nm
Befestigungsschrauben	M4 (Innensechskant 3 mm)
Innensechskant	M4

Zeichnungen

Maßzeichnung

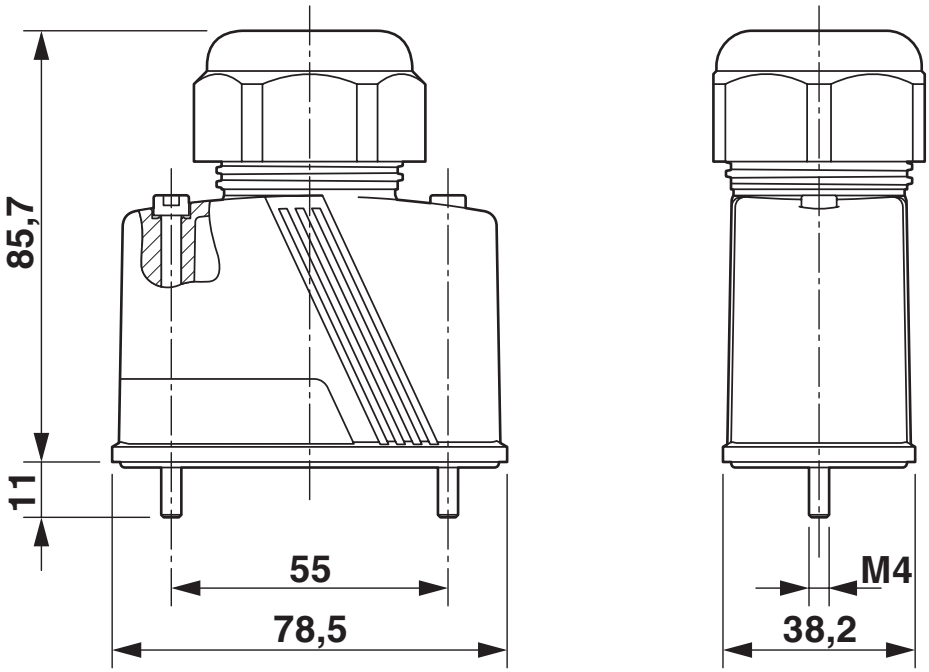

Maßzeichnung

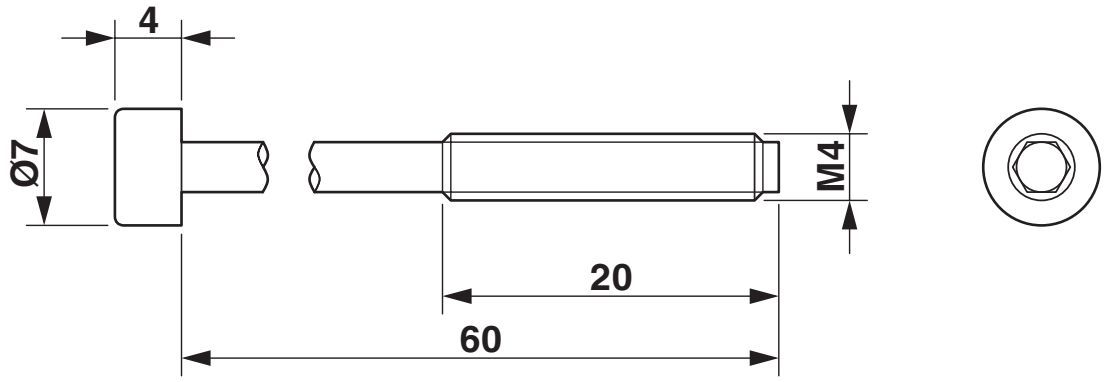

Klassifikationen

ECLASS

ECLASS-13.0	27440202
ECLASS-15.0	27440202

ETIM

ETIM 10.0	EC000437

UNSPSC

UNSPSC 21.0	31261500

Environmental product compliance

EU RoHS

Erfüllt die Anforderungen nach RoHS-Richtlinie	Ja, Keine Ausnahmeregelungen

China RoHS

Environment friendly use period (EFUP)	EFUP-E
	Keine Gefahrstoffe über den Grenzwerten

EU REACH SVHC

Hinweis auf REACH-Kandidatenstoff (CAS-Nr.)	6,6'-di-tert-butyl-2,2'-methylenedi-p-cresol(CAS-Nr.: 119-47-1)
SCIP	8c923f16-52e8-4db6-bdae-bf962c086124

Phoenix Contact 2026 © - Alle Rechte vorbehalten
https://www.phoenixcontact.com

PHOENIX CONTACT Deutschland GmbH
Flachsmarktstraße 8
D-32825 Blomberg
+49 52 35/3-1 20 00
info@phoenixcontact.de