CABLE-25/8/250/PSR-M/001/L - Adapterkabel

1571214

https://www.phoenixcontact.com/de/produkte/1571214

Bitte beachten Sie, dass die in diesem PDF-Dokument angezeigten Daten aus unserem Online-Katalog generiert wurden. Bitte finden Sie die vollständigen Daten in der Benutzer-Dokumentation. Es gelten unsere Allgemeinen Nutzungsbedingungen für Downloads.

Kabeladapter für PSRmodular (PSR-M-EM...), 25/8-polig, Kabeleinführung links, Kabellänge 2,5 m



Kaufmännische Daten

Artikelnummer	1571214
Verpackungseinheit	1 Stück
Mindestbestellmenge	1 Stück
Verkaufsschlüssel	DD
Produktschlüssel	DNA366
GTIN	4067923059047
Gewicht pro Stück (inklusive Verpackung)	186,8 g
Gewicht pro Stück (exklusive Verpackung)	186 g
Zolltarifnummer	85444290
Ursprungsland	IT

Technische Daten

Hinweise

Hinweis zur Anwendung

Hinweis zur Anwendung	Nur für den industriellen Einsatz

Artikeleigenschaften

Produkttyp	Adapterkabel

Anschlussdaten

zum Gerät

Anschlussart	RJ45

Encoder / PLC

Anschlussart	D-SUB-25-Stecker/D-SUB-25-Buchse
Polzahl	25

Materialangaben

Außenmantel, Material	PVC
Material Leiter	blanke Cu-Litze

Kabel / Leitung

Leitungslänge	2,5 m
Außenmantel, Material	PVC
Außenmantel, Farbe	grün RAL 6016
Leitungsquerschnitt	0,48 mm² (AWG 26)
Material Leiter	blanke Cu-Litze
Schirmung	Kunststoffkaschierte Alufolie, Geflecht aus verzinnten Kupferdrähten
	Verlötung am D-SUB-Gehäuse
Leitungs-Widerstand	≤ 144 Ω/km (Schleife)

Umwelt- und Lebensdauerbedingungen

Umgebungsbedingungen

Umgebungstemperatur (Betrieb)	-30 °C ... 80 °C (bei fester Verlegung)

Zeichnungen

Schemazeichnung

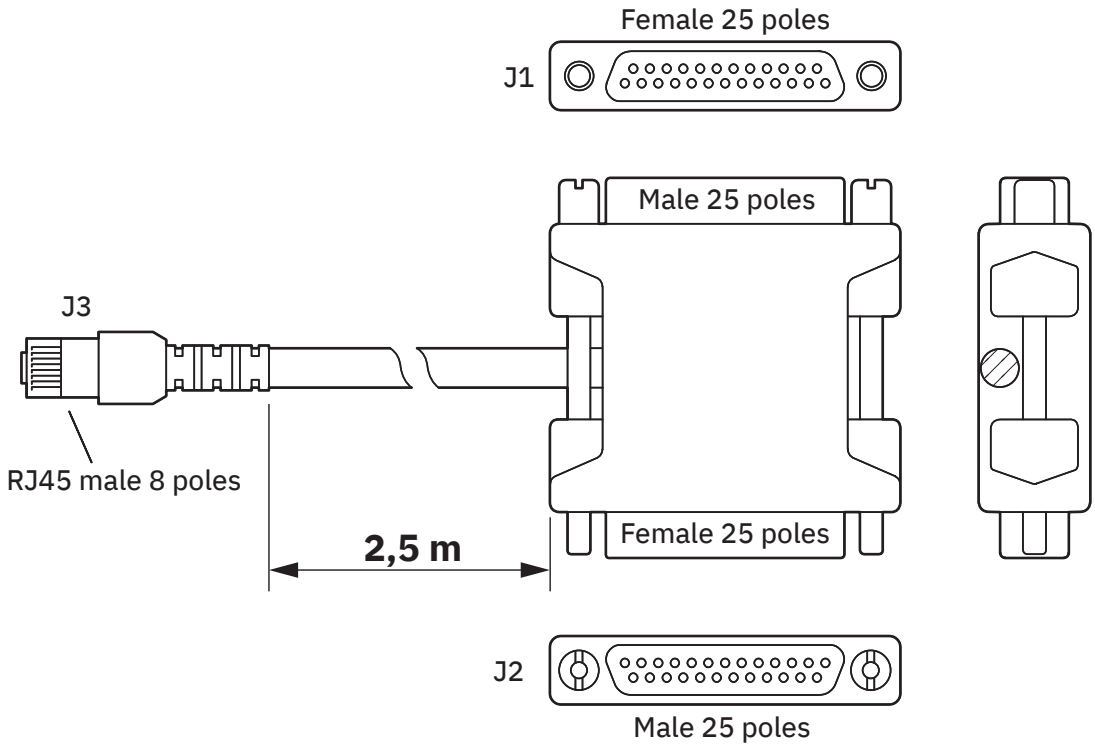

Klassifikationen

ECLASS

ECLASS-13.0	27371390
ECLASS-15.0	27371390

ETIM

ETIM 10.0	EC002498

Environmental product compliance

EU RoHS

Erfüllt die Anforderungen nach RoHS-Richtlinie	Ja, Keine Ausnahmeregelungen

China RoHS

Environment friendly use period (EFUP)	EFUP-E
	Keine Gefahrstoffe über den Grenzwerten

EU REACH SVHC

Hinweis auf REACH-Kandidatenstoff (CAS-Nr.)	Kein Stoff mit einem Massenanteil von mehr als 0,1 %

EF3.1 Klimawandel

CO2e kg	13,565 kg CO2e

Phoenix Contact 2026 © - Alle Rechte vorbehalten
https://www.phoenixcontact.com

PHOENIX CONTACT Deutschland GmbH
Flachsmarktstraße 8
D-32825 Blomberg
+49 52 35/3-1 20 00
info@phoenixcontact.de