# SAC-4P-M12MS/ 0,3-186/M12FS - Sensor-/Aktor-Kabel

1509526

https://www.phoenixcontact.com/de/produkte/1509526

Bitte beachten Sie, dass die in diesem PDF-Dokument angezeigten Daten aus unserem Online-Katalog generiert wurden. Bitte finden Sie die vollständigen Daten in der Benutzer-Dokumentation. Es gelten unsere Allgemeinen Nutzungsbedingungen für Downloads.



Sensor-/Aktor-Kabel, 4-polig, PUR, schwarzgrau RAL 7021, Stecker gerade M12, Kodierung: A, auf Buchse gerade M12, Kodierung: A, Kabellänge: 0,3 m

## Ihre Vorteile

- Einfach und sicher: 100 % elektrisch geprüfte steckbare Komponenten

## Kaufmännische Daten

| | |
|---|---|
| Artikelnummer | 1509526 |
| Verpackungseinheit | 1 Stück |
| Mindestbestellmenge | 1 Stück |
| Verkaufsschlüssel | AI |
| Produktschlüssel | AF1CCA |
| GTIN | 4017918899165 |
| Gewicht pro Stück (inklusive Verpackung) | 36,9 g |
| Gewicht pro Stück (exklusive Verpackung) | 37,1 g |
| Zolltarifnummer | 85444290 |
| Ursprungsland | PL |

# Technische Daten

## Artikeleigenschaften

| | |
|---|---|
| Produkttyp | Sensor-/Aktor-Kabel |
| Anwendung | Standard |
| Polzahl | 4 |
| Anzahl der Kabelabgänge | 1 |
| Geschirmt | nein |
| Kodierung | A |

### Isolationseigenschaften

| | |
|---|---|
| Überspannungskategorie | II |
| Verschmutzungsgrad | 3 |

## Materialangaben

| | |
|---|---|
| Brennbarkeitsklasse nach UL 94 | HB |
| Material Dichtung | NBR |
| Material Griffkörper | TPU, schwer entflammbar, selbstverlöschend |
| Material Kontakt | CuSn |
| Material Kontaktoberfläche | Ni/Au |
| Material Kontaktträger | TPU GF |
| Material Verschraubung | Zinkdruckguss, vernickelt |

## Elektrische Eigenschaften

| | |
|---|---|
| Isolationswiderstand | ≥ 100 MΩ |
| Nennspannung $U_N$ | 250 V AC |
| | 250 V DC |
| Nennstrom $I_N$ | 4 A |

## Mechanische Eigenschaften

### Mechanische Daten

| | |
|---|---|
| Steckzyklen | ≥ 100 |

## Signalisierung

| | |
|---|---|
| Statusanzeige | nein |
| Statusanzeige vorhanden | nein |

## Anschlussdaten

### Leiteranschluss

| | |
|---|---|
| Anzugsdrehmoment | 0,4 Nm |

## Steckverbinder

### Anschluss 1

| | |
|---|---|
| Bauform | Stecker gerade M12 |
| Polzahl | 4 |
| Kodierungsart | A |

Anschluss 2

| | |
|---|---|
| Bauform | Buchse gerade M12 |
| Polzahl | 4 |
| Kodierungsart | A |

## Kabel / Leitung

| | |
|---|---|
| Leitungslänge | 0,3 m |

PUR POWER 0,75mm² schwarz [186]

| | |
|---|---|
| Maßzeichnung | 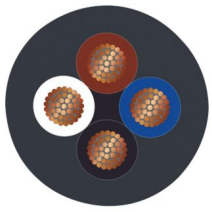 |
| Leitungsgewicht | 57 kg/km |
| UL AWM Style | 20549 / 1061 (80 °C / 300 V) |
| Polzahl | 4 |
| Geschirmt | nein |
| Leitungstyp | PUR POWER 0,75mm² schwarz [186] |
| Leiteraufbau Signalleitung | 42x 0,15 mm |
| AWG Signalleitung | 18 |
| Leitungsquerschnitt | 4x 0,75 mm² (Energieleitung) |
| Aderdurchmesser inklusive Isolierung | 1,75 mm ±0,05 mm |
| Leitungsaußendurchmesser | 5,90 mm ±0,15 mm |
| Außenmantel, Material | PUR |
| Außenmantel, Farbe | schwarzgrau RAL 7021 |
| Material Leiter | blanke Cu-Litze |
| Material Aderisolation | PVC |
| Einzelader, Farbe | braun, weiß, blau, schwarz |
| Wandstärke Isolierung | ≥ 0,23 mm (Aderisolierung) |
| | ≥ 0,76 mm (Außenmantel) |
| Gesamtverseilung | 4 Adern längsverseilt |
| Leiterwiderstand max. | max. 26 Ω/km (bei 20 °C) |
| Isolationswiderstand | ≥ 1 MΩ*km (bei 20 °C) |
| Nennspannung Kabel | ≤ 300 V |
| Prüfspannung | ≥ 3000 V |
| Mindestbiegeradius, fest verlegt | 5 x D |
| Mindestbiegeradius, flexibel verlegt | 10 x D |

| | |
|---|---|
| Kleinster Biegeradius, fest verlegt | 30 mm |
| Kleinster Biegeradius, beweglich verlegt | 59 mm |
| Dynamische Belastbarkeit (Biegen) | Biegezyklen maximal: 5000000, Biegeradius: 59 mm, Verfahrweg: 5 m, Verfahrgeschwindigkeit: 3 m/s, Beschleunigung: 5 m/s² |
| Flammwidrigkeit | nach UL 758/1581 FT2 |
| Ölbeständigkeit | nach DIN EN 60811-2-1, 168 h bei 100 °C |
| Sonstige Beständigkeit | hydrolyse- und mikrobenbeständig |
| | adhäsionsarm |
| | abriebfest |
| | beständig gegen Seewasser |
| Umgebungstemperatur (Betrieb) | -25 °C ... 80 °C (Kabel, feste Verlegung) |
| | -5 °C ... 80 °C (Kabel, bewegliche Verlegung) |

## Umwelt- und Lebensdauerbedingungen

### Umgebungsbedingungen

| | |
|---|---|
| Schutzart | IP65 |
| | IP67 |
| | IP68 |
| Umgebungstemperatur (Betrieb) (Stecker/Buchse) | -25 °C ... 90 °C (Stecker/Buchse) |
| Umgebungstemperatur (Betrieb) (Kabel, feste Verlegung) | -25 °C ... 80 °C (Kabel, feste Verlegung) |
| Umgebungstemperatur (Betrieb) (Kabel, bewegliche Verlegung) | -5 °C ... 80 °C (Kabel, bewegliche Verlegung) |

## Zeichnungen

Maßzeichnung

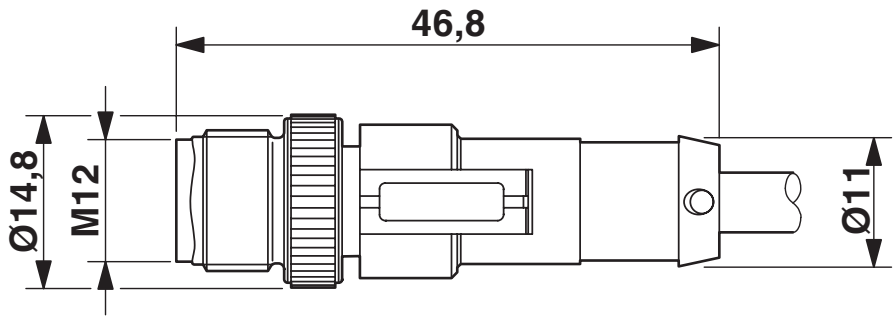


Stecker M12 x 1, gerade, geschirmt

Maßzeichnung

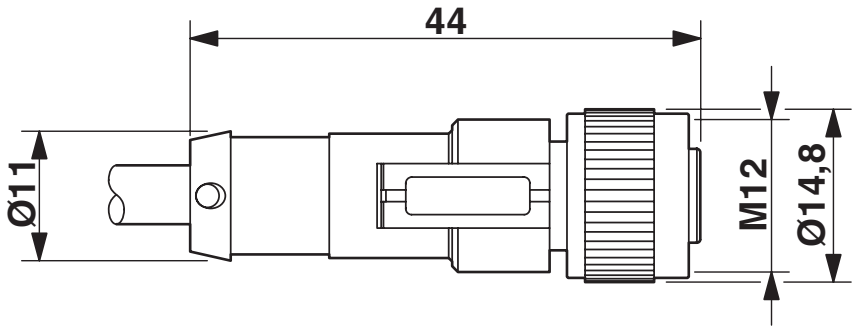


Buchse M12 x 1, gerade

Schemazeichnung

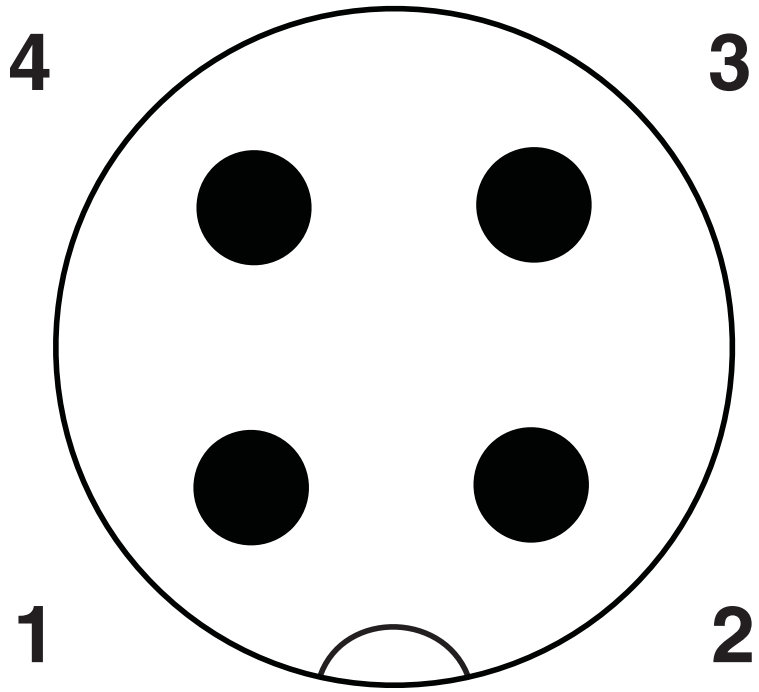


Polbild M12-Stecker, 4-polig, A-kodiert, Ansicht Stiftseite

Schemazeichnung

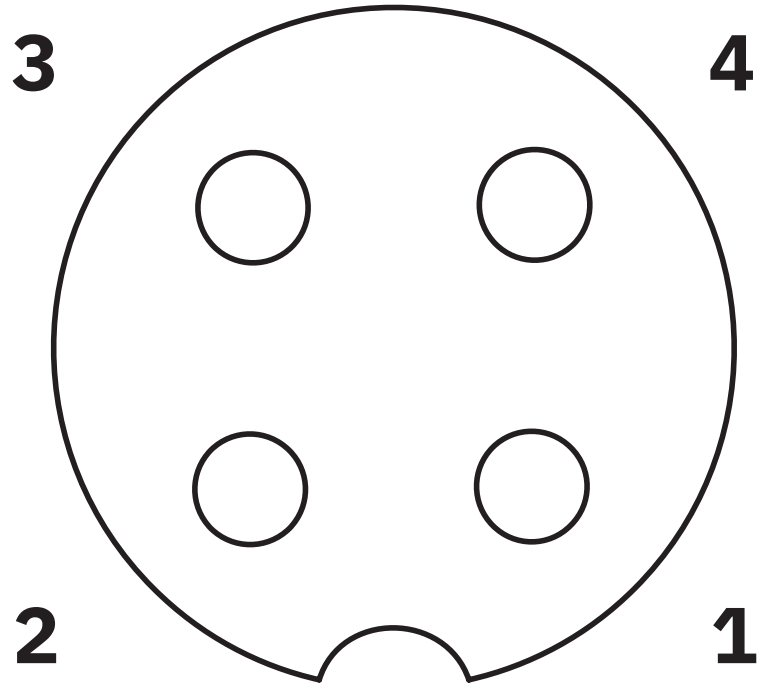


Polbild Buchse M12, 4-polig, A-kodiert, Ansicht Buchsenseite

Schaltplan

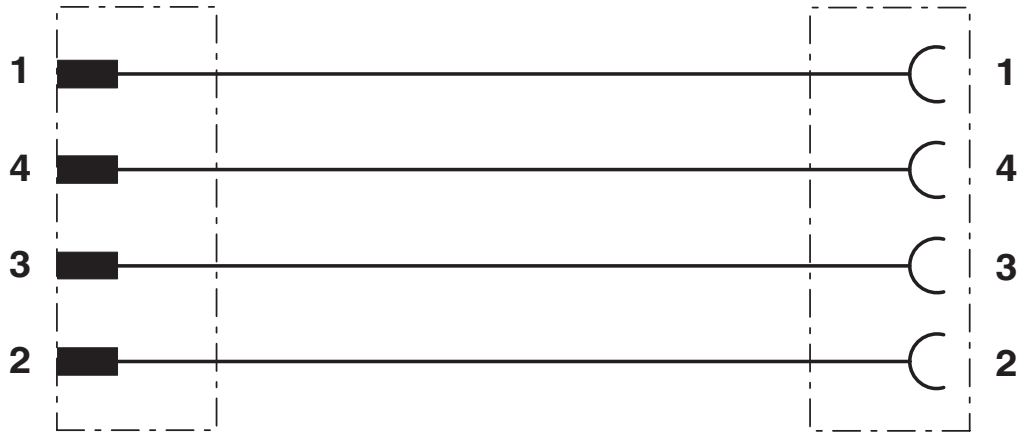


Kontaktbelegung des M12-Steckers und der M12-Buchse

## Zulassungen

Zum Herunterladen von Zertifikaten, besuchen Sie die Produktdetailseite: https://www.phoenixcontact.com/de/produkte/1509526

**UL Listed**
Zulassungs-ID: FILE E 221474

| | Nennspannung $U_N$ | Nennstrom $I_N$ | Querschnitt AWG | Querschnitt $mm^2$ |
|---|---|---|---|---|
| keine | | | | |
| | 300 V | 4 A | - | - |

**cUL Listed**
Zulassungs-ID: FILE E 221474

| | Nennspannung $U_N$ | Nennstrom $I_N$ | Querschnitt AWG | Querschnitt $mm^2$ |
|---|---|---|---|---|
| keine | | | | |
| | 300 V | 4 A | - | - |

**EAC-RoHS**
Zulassungs-ID: RU D-DE.HB35.B.00387

## Klassifikationen

### ECLASS

| | |
|---|---|
| ECLASS-13.0 | 27060311 |
| ECLASS-15.0 | 27060311 |

### ETIM

| | |
|---|---|
| ETIM 10.0 | EC001855 |

### UNSPSC

| | |
|---|---|
| UNSPSC 21.0 | 26121600 |

## Environmental product compliance

EU RoHS

| | |
|---|---|
| Erfüllt die Anforderungen nach RoHS-Richtlinie | Ja, Keine Ausnahmeregelungen |

China RoHS

| | |
|---|---|
| Environment friendly use period (EFUP) | EFUP-E |
| | Keine Gefahrstoffe über den Grenzwerten |

EU REACH SVHC

| | |
|---|---|
| Hinweis auf REACH-Kandidatenstoff (CAS-Nr.) | Kein Stoff mit einem Massenanteil von mehr als 0,1 % |

EF3.1 Klimawandel

| | |
|---|---|
| CO2e kg | 0,828 kg CO2e |


Phoenix Contact 2026 © - Alle Rechte vorbehalten
https://www.phoenixcontact.com



PHOENIX CONTACT Deutschland GmbH
Flachsmarktstraße 8
D-32825 Blomberg
+49 52 35/3-1 20 00
info@phoenixcontact.de