PSR-PE60-3NO-24DC-SC-SET60 - Koppelrelais

1496313

https://www.phoenixcontact.com/de/produkte/1496313

Bitte beachten Sie, dass die in diesem PDF-Dokument angezeigten Daten aus unserem Online-Katalog generiert wurden. Bitte finden Sie die vollständigen Daten in der Benutzer-Dokumentation. Es gelten unsere Allgemeinen Nutzungsbedingungen für Downloads.



Set aus 60 Koppelrelais für SIL 3 High- und Low-Demand-Anwendungen, koppelt digitale Ausgangssignale an die Peripherie, 3 Freigabestrompfade, Safe-State-OFF- und Safe-State-ON-Anwendungen, Testpulsfilter, steckbare Schraubklemme

Kaufmännische Daten

Artikelnummer	1496313
Verpackungseinheit	1 Stück
Mindestbestellmenge	1 Stück
Verkaufsschlüssel	DD
Produktschlüssel	DN1123
GTIN	4063151944773
Gewicht pro Stück (inklusive Verpackung)	6.420 g
Gewicht pro Stück (exklusive Verpackung)	5.818,8 g
Zolltarifnummer	85371098
Ursprungsland	DE

Set besteht aus

PSR-PE60-3NO-24DC-SC - Koppelrelais

1436353

https://www.phoenixcontact.com/de/produkte/1436353



Koppelrelais für SIL 3 High- und Low-Demand-Anwendungen, koppelt digitale Ausgangssignale an die Peripherie, 3 Freigabestrompfade, Safe-State-OFF- und Safe-State-ON-Anwendungen, Testpulsfilter, steckbare Schraubklemme

Technische Daten

Hinweise

Hinweis zur Anwendung

Hinweis zur Anwendung	Nur für den industriellen Einsatz

Artikeleigenschaften

Produkttyp	Koppelrelais
Produktfamilie	PSRclassic
Anwendung	Sicher Ausschalten
	Sicher Einschalten
	High Demand
	Low Demand
Ansteuerung	1-kanalig
Relaistyp	Elektromechanisches Relais nach IEC/EN 61810

Isolationseigenschaften

Überspannungskategorie	III
Verschmutzungsgrad	2

Zeiten

Typ. Anzugszeit bei U_s	< 70 ms (bei Ansteuerung über Steuereingang 3)
Rückfallzeit typisch	< 50 ms (bei Anforderung über Steuereingang 3)
Wiederbereitschaftszeit	500 ms

Elektrische Eigenschaften

Maximale Verlustleistung bei Nennbedingung	U_B = 26,4 V, U_S = 24 V, I_S = 31 mA, I_L^2 = 48 A, $R_{contact}$ = 0,025 Ω
Nennbetriebsart	100 % ED
Bemessungsisolationsspannung	250 V AC
Bemessungsstoßspannung / Isolierung	Sichere Trennung, verstärkte Isolierung 6,4 kV zwischen 250 V Laststrompfaden und 24 V Logikpfaden
	Basisisolierung 4 kV zwischen allen Strompfaden und Gehäuse

Versorgung

Benennung	3/4
Bemessungssteuerstromkreisspeisespannung U_S	24 V DC -10 % ... +10 % ("1"-Signal)
Bemessungssteuerspeisestrom I_S	typ. 31 mA
Leistungsaufnahme an U_S	typ. 745 mW
Einschaltstrom	typ. 200 mA (Δt = 5 ms bei U_s)
Filterzeit	1 ms (bei Spannungseinbrüchen bei U_s)
Schutzbeschaltung	Serieller Verpolschutz; Suppressordiode, 38,6 V / 600 W

Ausgangsdaten

Relais: Freigabestrompfade (1/2, 5/6, 7/8)

Beschreibung des Ausgangs	1 NO, unverzögert, potenzialfrei
Anzahl der Ausgänge	3 (nicht sicherheitsgerichtet)
Kontaktausführung	3 Freigabestrompfade
Kontaktmaterial	AgSnO2, +AU
Schaltspannung	min. 12 V DC
	max. 250 V AC/DC
Schaltleistung	min. 120 mW
Einschaltstrom	min. 10 mA
	max. 4 A
Schaltvermögen	1,2 A (24 V (DC13))
	1,6 A (230 V (AC15))
Grenzdauerstrom	4 A
Quadr. Summenstrom	48 A^2 (Derating beachten)
Schaltfrequenz	max. 0,1 Hz
Lebensdauer mechanisch	10x 10^6 Schaltspiele
Ausgangssicherung	4 A gL/gG (Safe-State-OFF-Anwendung)

Anschlussdaten

Anschlusstechnik

steckbar	ja

Leiteranschluss

Anschlussart	Schraubanschluss
Leiterquerschnitt starr	0,2 mm² ... 2,5 mm²
Leiterquerschnitt flexibel	0,2 mm² ... 2,5 mm²
Leiterquerschnitt AWG	24 ... 12
Abisolierlänge	7 mm
Schraubengewinde	M3
Anzugsdrehmoment	0,5 Nm ... 0,6 Nm

Signalisierung

Statusanzeige	1 x LED (grün)

Maße

Breite	12,5 mm
Höhe	99 mm
Tiefe	114,5 mm

Materialangaben

Farbe (Gehäuse)	grau (RAL 7042)
Material Gehäuse	PA

Kennwerte

Sicherheitstechnische Daten

Stopkategorie (EN 60204-1)	0

Sicherheitstechnische Daten: EN 50156

Safety Integrity Level (SIL)	3

Sicherheitstechnische Daten: IEC 61508 - High-Demand / Safe-State-OFF

Safety Integrity Level (SIL)	3

Sicherheitstechnische Daten: IEC 61508 - Low-Demand / Safe-State-OFF

Safety Integrity Level (SIL)	3

Sicherheitstechnische Daten: IEC 61508 - Low-Demand / Safe-State-ON

Safety Integrity Level (SIL)	3

Umwelt- und Lebensdauerbedingungen

Umgebungsbedingungen

Schutzart	IP20
Schutzart Einbauort minimal	IP54
Umgebungstemperatur (Betrieb)	-40 °C ... 70 °C (Derating beachten)
Umgebungstemperatur (Lagerung/Transport)	-40 °C ... 85 °C
Einsatzhöhe	≤ 2000 m (über NN)
Max. zul. Luftfeuchtigkeit (Lagerung/Transport)	75 % (im Mittel, 85 % gelegentlich, keine Betauung)
Max. zul. Luftfeuchtigkeit (Betrieb)	75 % (im Mittel, 85 % gelegentlich, keine Betauung)
Schock	15g
Vibration (Betrieb)	10 Hz ... 150 Hz, 2g

Zulassungen

CE

Kennzeichnung	CE-konform

Montage

Montageart	Tragschienenmontage
Montagehinweis	siehe Derating-Kurve
Einbaulage	vertikal oder horizontal

Zeichnungen

Schaltplan

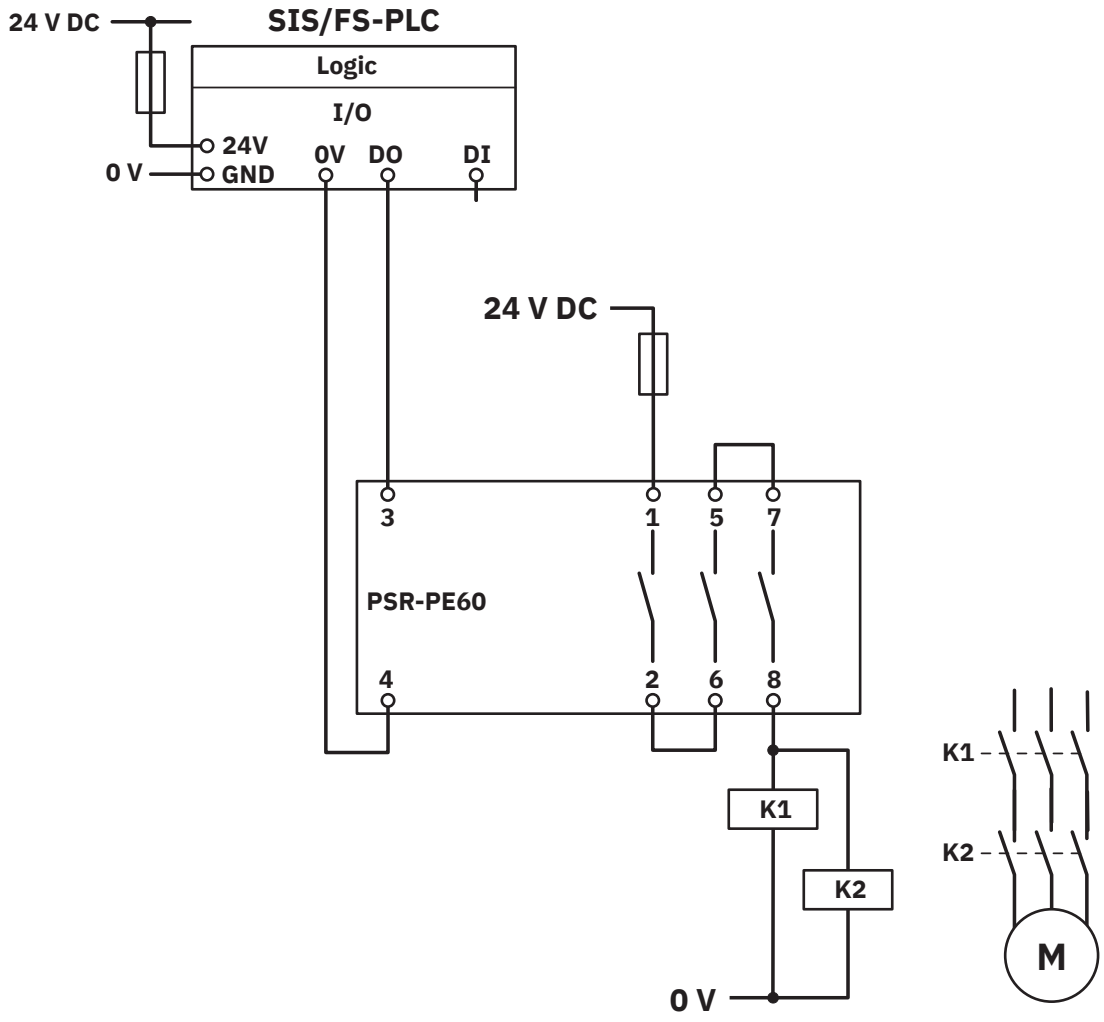

Applikationsbeispiel

Schaltplan

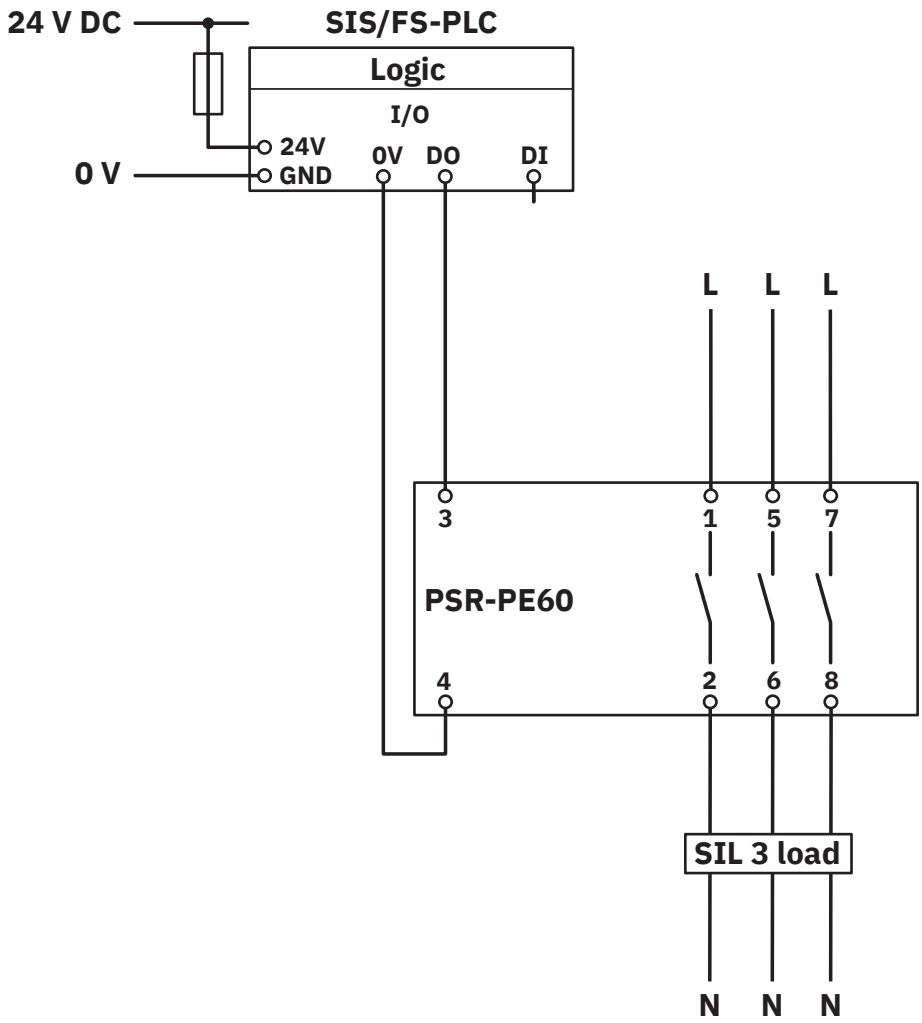

Applikationsbeispiel

Blockschaltbild

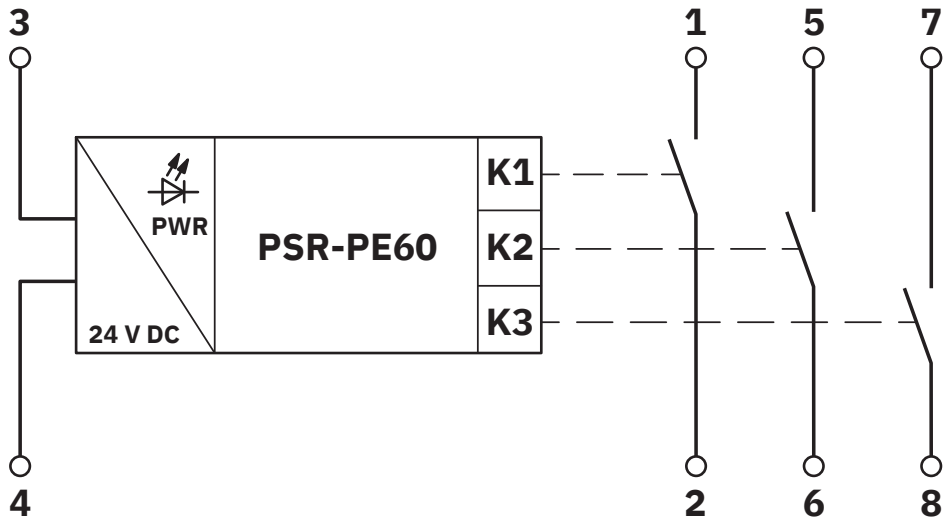

Blockschaltbild

Zulassungen

Zum Herunterladen von Zertifikaten, besuchen Sie die Produktdetailseite: https://www.phoenixcontact.com/de/produkte/1496313

Functional Safety
Zulassungs-ID: 4478015124330

cULus Listed
Zulassungs-ID: E140324

Klassifikationen

ECLASS

ECLASS-13.0	27371819
ECLASS-15.0	27371819

ETIM

ETIM 10.0	EC001449

Environmental product compliance

EU RoHS

Erfüllt die Anforderungen nach RoHS-Richtlinie	Ja
Ausnahmeregelungen soweit bekannt	7(a), 7(a)-I, 7(c)-I

China RoHS

Environment friendly use period (EFUP)	EFUP-50
	Eine artikelbezogene China RoHS Deklarationstabelle finden Sie im Downloadbereich zum jeweiligen Artikel unter „Herstellererklärung“. Für alle Artikel mit EFUP-E wird keine China RoHS Deklarationstabelle ausgestellt und benötigt.

EU REACH SVHC

Hinweis auf REACH-Kandidatenstoff (CAS-Nr.)	Lead(CAS-Nr.: 7439-92-1)

Phoenix Contact 2026 © - Alle Rechte vorbehalten
https://www.phoenixcontact.com

PHOENIX CONTACT Deutschland GmbH
Flachsmarktstraße 8
D-32825 Blomberg
+49 52 35/3-1 20 00
info@phoenixcontact.de