# VAL-SPP-T2-275-3+1-UT - Überspannungsableiter Typ 2

1466213

https://www.phoenixcontact.com/de/produkte/1466213

Bitte beachten Sie, dass die in diesem PDF-Dokument angezeigten Daten aus unserem Online-Katalog generiert wurden. Bitte finden Sie die vollständigen Daten in der Benutzer-Dokumentation. Es gelten unsere Allgemeinen Nutzungsbedingungen für Downloads.



Steckbarer Überspannungsableiter, gem. Typ 2 / Class II, für 3-phasige Stromversorgungsnetze mit separatem N und PE (5-Leiter-System: L1, L2, L3, N, PE).

## Ihre Vorteile

- Einfache und sichere Installation durch zukunftsweisende Handhabungs- und Sicherheitsmerkmale
- Zuverlässiger Anlagenschutz durch maximale Leistung und Ausdauer
- Einsetzbar in vielfältigen Anwendungen dank optimierter Konstruktion und breitem Portfolio
- Einfache Planung dank umfassender digitaler Daten und Selektoren

## Kaufmännische Daten

| | |
|---|---|
| Artikelnummer | 1466213 |
| Verpackungseinheit | 1 Stück |
| Mindestbestellmenge | 1 Stück |
| Verkaufsschlüssel | CA |
| Produktschlüssel | CL1381 |
| GTIN | 4063151860110 |
| Gewicht pro Stück (inklusive Verpackung) | 455 g |
| Gewicht pro Stück (exklusive Verpackung) | 426 g |
| Zolltarifnummer | 85363030 |
| Ursprungsland | DE |

# Technische Daten

## Artikeleigenschaften

| | |
|---|---|
| Produkttyp | Überspannungsableiter |
| IEC-Prüfklasse | II |
| EN Type | T2 |
| Stromversorgungssystem IEC | TN-S |
| | TT |
| Bauform | Tragschienenmodul zweiteilig steckbar |
| Einbauort | Innenraum |
| Zugänglichkeit | Zugänglich |
| End-of-Life-Modus | OCM |
| Meldung Überspannungsschutz defekt | optisch, Fernmeldung über optionales Modul |
| Anzahl der Ports | One |

Isolationseigenschaften

| | |
|---|---|
| Überspannungskategorie | III |
| Verschmutzungsgrad (Hauptstromkreis) | 2 (Für Verschmutzungsgrad 3, siehe Tabelle 1) |

## Elektrische Eigenschaften

| | |
|---|---|
| Maximale Verlustleistung bei Nennbedingung | ≤ 320 mVA |

## Anschlussdaten

Schutzschaltung (L1, L2, L3, N, PE)

| | |
|---|---|
| Anschlussart | Schraubanschluss |
| Schraubengewinde | M5 |
| Abisolierlänge | 18 mm |
| Leiterquerschnitt starr | 1,5 mm² ... 50 mm² |
| Leiterquerschnitt flexibel | 1,5 mm² ... 35 mm² |
| Leiterquerschnitt AWG | 14 ... 2 |
| Leiterquerschnitt flexibel mit Aderendhülse ohne Kunststoffhülse | 1,5 mm² ... 25 mm² |
| Leiterquerschnitt flexibel mit Aderendhülse mit Kunststoffhülse | 1,5 mm² ... 35 mm² |
| 2 Leiter gleichen Querschnitts starr | 1,5 mm² ... 16 mm² |
| 2 Leiter gleichen Querschnitts flexibel | 1,5 mm² ... 16 mm² |
| 2 Leiter gleichen Querschnitts flexibel m. Aderendhülse ohne Kunststoffhülse | 1,5 mm² ... 16 mm² |
| 2 Leiter gleichen Querschnitts flexibel m. Aderendhülse mit Kunststoffhülse | 1,5 mm² ... 10 mm² |
| 2 Leiter gleichen Querschnitts flexibel m. TWIN-Aderendhülse mit Kunststoffhülse | 1,5 mm² ... 16 mm² |
| Abtriebsgröße | PZSL 2 |
| | PZ/S 2 |
| Anzugsdrehmoment | 3 Nm ... 3,5 Nm |

Biconnect-Klemme

| | |
|---|---|
| Anschlussart | Gabelkabelschuh |
| Leiterquerschnitt flexibel | 1,5 mm² ... 25 mm² |

## Maße

| | |
|---|---|
| Maßzeichnung | 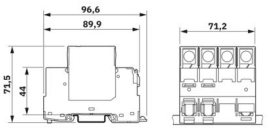  |
| Breite | 71,2 mm |
| Höhe | 96,6 mm |
| Tiefe | 71,5 mm (inkl. Tragschiene 7,5 mm) |
| Teilungseinheit | 4 TE |

## Materialangaben

| | |
|---|---|
| Farbe | grau (RAL 7042) |
| | lichtgrau (RAL 7035) |
| Material Gehäuse | PA 6.6-FR 20 % GF |
| | PBT |
| Brennbarkeitsklasse nach UL 94 | V-0 |
| Isolierstoff | PA 6.6-FR 20 % GF |
| | PBT |

## Schutzschaltung

| | |
|---|---|
| Schutzpfade | L-N |
| | L-PE |
| | N-PE |
| Nennspannung $U_N$ | 240/415 V AC ±10 % (TN-S) |
| | 240/415 V AC ±10 % (TT) |
| Nennfrequenz | 50/60 Hz |
| Höchste Dauerspannung $U_C$ (L-N) | 275 V AC |
| Höchste Dauerspannung $U_C$ (L-PE) | 275 V AC |
| Höchste Dauerspannung $U_C$ (N-PE) | 305 V AC |
| Nennlaststrom $I_L$ | 80 A (25 mm²) |
| Schutzleiterstrom $I_{PE}$ | ≤ 5 µA |
| Dauerstrom $I_C$ (L-N) | ≤ 0,4 mA |
| Dauerstrom $I_C$ (L-PE) | ≤ 5 µA |
| Dauerstrom $I_C$ (N-PE) | ≤ 5 µA |
| Maximale Verlustleistung bei Nennbedingung | ≤ 320 mVA |
| Nennableitstoßstrom $I_n$ (8/20) µs | 20 kA |
| Max. Ableitstoßstrom $I_{max}$ (8/20) µs | 40 kA |
| Gesamtableitstoßstrom $I_{Total}$ (8/20) µs | 40 kA |
| Folgestromlöschfähigkeit $I_{fi}$ (N-PE) | 100 A |
| Kurzschlussfestigkeit $I_{SCCR}$ | 50 kA |

| | |
|---|---|
| Schutzpegel $U_p$ (L-N) | ≤ 1,35 kV |
| Schutzpegel $U_p$ (L-PE) | ≤ 1,6 kV |
| Schutzpegel $U_p$ (N-PE) | ≤ 1,5 kV |
| Ansprechstoßspannung bei 6 kV (1,2/50) µs (L-PE) | ≤ 1,6 kV |
| Ansprechstoßspannung bei 6 kV (1,2/50) µs (N-PE) | ≤ 1,5 kV |
| Restspannung $U_{res}$ (L-N) | ≤ 1,35 kV (bei $I_n$) |
| | ≤ 1,1 kV (bei 10 kA) |
| | ≤ 1 kV (bei 5 kA) |
| | ≤ 0,9 kV (bei 3 kA) |
| Restspannung $U_{res}$ (L-PE) | ≤ 1,6 kV (bei $I_n$) |
| | ≤ 1,3 kV (bei 10 kA) |
| | ≤ 1,1 kV (bei 5 kA) |
| | ≤ 1 kV (bei 3 kA) |
| Restspannung $U_{res}$ (N-PE) | ≤ 0,5 kV (bei $I_n$) |
| | ≤ 0,4 kV (bei 10 kA) |
| | ≤ 0,3 kV (bei 5 kA) |
| | ≤ 0,1 kV (bei 3 kA) |
| TOV-Verhalten bei $U_T$ (L-N) | 350 V AC (5 s / withstand mode) |
| | 460 V AC (120 min / safe failure mode) |
| TOV-Verhalten bei $U_T$ (L-PE) | 460 V AC (120 min / withstand mode) |
| | 1464 V AC (200 ms / withstand mode) |
| TOV-Verhalten bei $U_T$ (N-PE) | 1200 V AC (200 ms / withstand mode) |
| Ansprechzeit $t_A$ (L-N) | ≤ 25 ns |
| Ansprechzeit $t_A$ (L-PE) | ≤ 100 ns |
| Ansprechzeit $t_A$ (N-PE) | ≤ 100 ns |
| Maximale Vorsicherung bei V-Durchgangsverdrahtung | 80 A (gG) |
| Maximale Vorsicherung bei Stichleitungsverdrahtung | 315 A (gG) |

## Umwelt- und Lebensdauerbedingungen

Umgebungsbedingungen

| | |
|---|---|
| Schutzart | IP20C (unter Berührungsschutzabdeckung) |
| Umgebungstemperatur (Betrieb) | -40 °C ... 85 °C |
| Umgebungstemperatur (Lagerung/Transport) | -40 °C ... 85 °C |
| Umgebungstemperatur (Montage) | -5 °C ... 50 °C |
| Höhenlage | ≤ 2000 m (amsl) |
| | Für größere Höhenlagen, siehe Tabelle 1 |
| Zulässige Luftfeuchtigkeit (Betrieb) | 5 % ... 95 % |
| Schock (Betrieb) | 25g (Halbsinus / 11 ms / 3x ±X, ±Y, ±Z) |
| Vibration (Betrieb) | 5g (10 ... 150 Hz / 2.5 h / X, Y, Z) |
| | 0,7g (5 ... 100 Hz / X, Y, Z - nach GL) |

## Normen und Bestimmungen

| | |
|---|---|
| Normen/Bestimmungen | IEC 61643-11 |
| Hinweis | 2025 |

| | |
|---|---|
| Normen/Bestimmungen | EN IEC 61643-11 |
| Hinweis | 2025 + A11:2025 |
| Normen/Bestimmungen | EN 61643-11 |
| Hinweis | 2012 + A11:2018 |

## Montage

| | |
|---|---|
| Montageart | Tragschiene: 35 mm |
| Befestigungsart | Ortsfest |

## Zeichnungen

Maßzeichnung

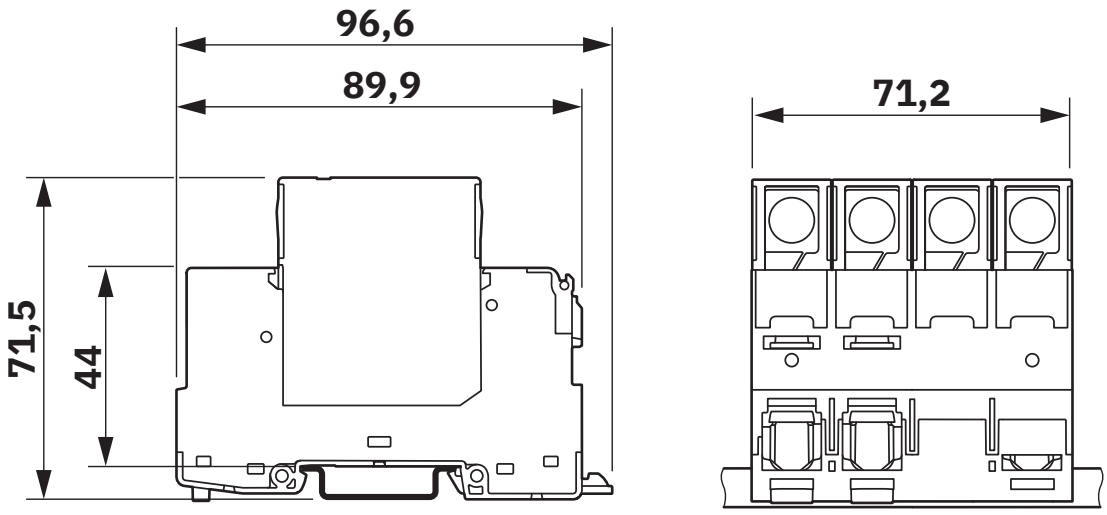


Schemazeichnung

| Pollution degree | 2 | | | 3 | | |
|---|---|---|---|---|---|---|
| | Altitude | | | Altitude | | |
| Conductor cross section | ≤2000 m | ≤4000 m | ≤5000 m | ≤2000 m | ≤4000 m | ≤5000 m |
| ≤50 mm² | - | - | - | - | - | - |
| ≤35 mm² | | | | | | |
| ≥35 mm² | - | - | - | 1 mm | 1 mm | 1 mm |
| ≤25 mm² | - | - | - | - | - | - |
| ≤16 mm² | | | | | | |
| ≥16 mm² | - | - | - | 1 mm | 1 mm | 1 mm |
| ≥25 mm² | | | | 2 mm | 2 mm | 2 mm |

Tabelle 1: Seitlicher Mindestabstand zu aktiven und geerdeten leitfähigen Teilen

Diagramm

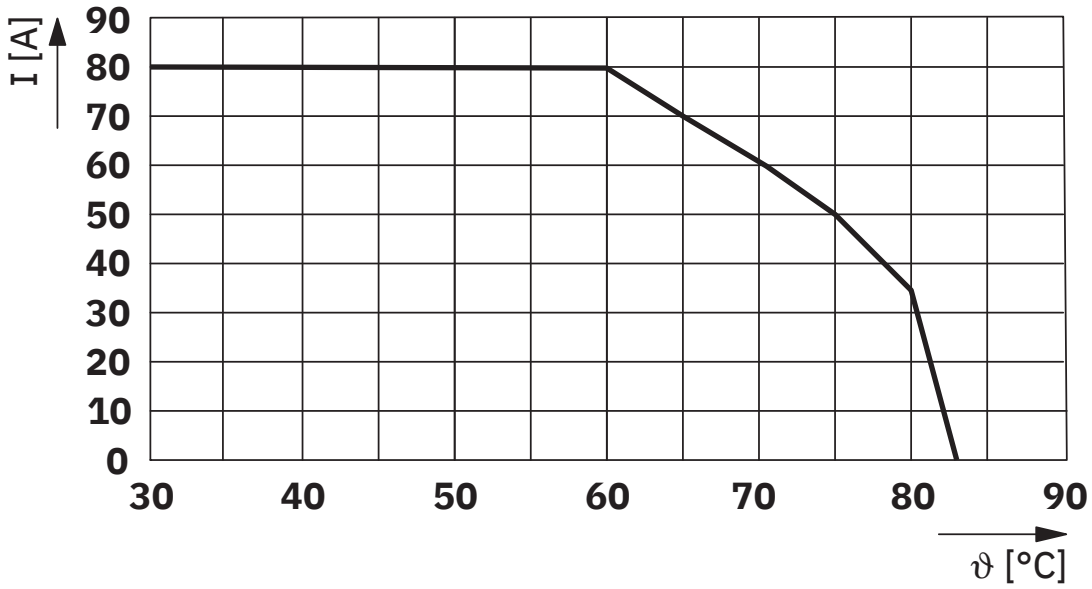


Max. zulässiger Strom in Abhängigkeit von der Umgebungstemperatur

Schaltplan

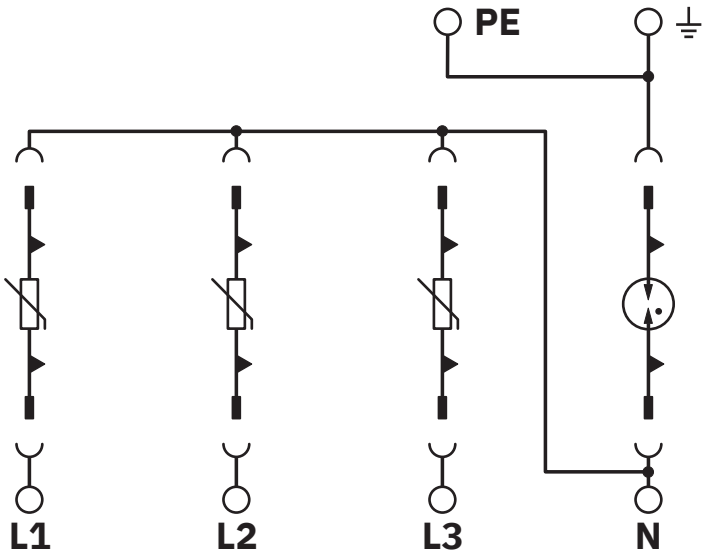

## Zulassungen

Zum Herunterladen von Zertifikaten, besuchen Sie die Produktdetailseite: https://www.phoenixcontact.com/de/produkte/1466213

**IECEE CB Scheme**
Zulassungs-ID: NL-127624

**CCA**
Zulassungs-ID: NTR NL-8099

**DNV**
Zulassungs-ID: TAE0000501

**cULus Recognized**
Zulassungs-ID: E330181-20240717

**DEKRA**
Zulassungs-ID: 71-178747

## Klassifikationen

### ECLASS

| | |
|---|---|
| ECLASS-13.0 | 27171202 |
| ECLASS-15.0 | 27171202 |

### ETIM

| | |
|---|---|
| ETIM 10.0 | EC000941 |

## Environmental product compliance

EU RoHS

| | |
|---|---|
| Erfüllt die Anforderungen nach RoHS-Richtlinie | Ja, Keine Ausnahmeregelungen |

China RoHS

| | |
|---|---|
| Environment friendly use period (EFUP) | EFUP-E |
| | Keine Gefahrstoffe über den Grenzwerten |

EU REACH SVHC

| | |
|---|---|
| Hinweis auf REACH-Kandidatenstoff (CAS-Nr.) | Kein Stoff mit einem Massenanteil von mehr als 0,1 % |

Phoenix Contact 2026 © - Alle Rechte vorbehalten
https://www.phoenixcontact.com

PHOENIX CONTACT Deutschland GmbH
Flachsmarktstraße 8
D-32825 Blomberg
+49 52 35/3-1 20 00
info@phoenixcontact.de