HC-B 10-TMB-100/O1STM32G-EEE - Gehäuse

1460367

https://www.phoenixcontact.com/de/produkte/1460367

Bitte beachten Sie, dass die in diesem PDF-Dokument angezeigten Daten aus unserem Online-Katalog generiert wurden. Bitte finden Sie die vollständigen Daten in der Benutzer-Dokumentation. Es gelten unsere Allgemeinen Nutzungsbedingungen für Downloads.



HEAVYCON ADVANCE-Tüllengehäuse B10, mit Bajonettverriegelung (Innensechskant) aus Edelstahl, seewasserbeständiges Aluminium, Höhe 100 mm, mit Gewinde 1x M32, geradem Kabelabgang, ohne Oberfläche; leitfähige Dichtung (EMV-Eigenschaften)

Kaufmännische Daten

Artikelnummer	1460367
Verpackungseinheit	10 Stück
Mindestbestellmenge	10 Stück
Verkaufsschlüssel	AE
Produktschlüssel	AF7AAA
GTIN	4046356592666
Gewicht pro Stück (inklusive Verpackung)	349,97 g
Gewicht pro Stück (exklusive Verpackung)	340,3 g
Zolltarifnummer	85389099
Ursprungsland	DE

Technische Daten

Hinweise

Allgemein	für Kontakteinsätze HC-B10, BB18, DD42, M, K8/24

Artikeleigenschaften

Produkttyp	Gehäuse mit Bajonettverriegelung
Gehäuseart	Tüllengehäuse
Anwendung	Offshore/EMV
Bauform	B10
Anzahl der Kabelabgänge	1
Art der Verschraubung	1x M32
Befestigungsschrauben	M6
Geschirmt	ja
Kabelabgang	gerade
Pg-Verschraubung	ohne

Maße

Maßzeichnung	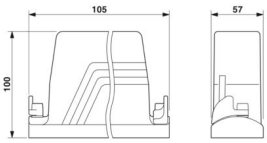
Breite	57 mm
Höhe	100 mm
Länge	105 mm

Materialangaben

Material Dichtung	NBR, leitfähig
Material Gehäuse	Aluminiumdruckguss, seewasserbeständig
Material Gehäuseoberfläche	unbeschichtet
Material Verriegelungsbügel	Edelstahl

Umwelt- und Lebensdauerbedingungen

Umgebungsbedingungen

Schutzart	IP66
	IP67
Umgebungstemperatur (Betrieb)	-40 °C ... 125 °C

Mechanische Eigenschaften

Mechanische Daten

Art der Verschraubung	1x M32
Verriegelungstyp	Schraube

Montage

Montagehinweis	Eine eventuell auf der Schaltschrankwand vorhandene isolierend wirkende Pulverlackierung sollte im Bereich der Profildichtung entfernt werden, um eine optimale Schirmwirkung zu erzielen.
Befestigungsschrauben	M6

Zeichnungen

Maßzeichnung

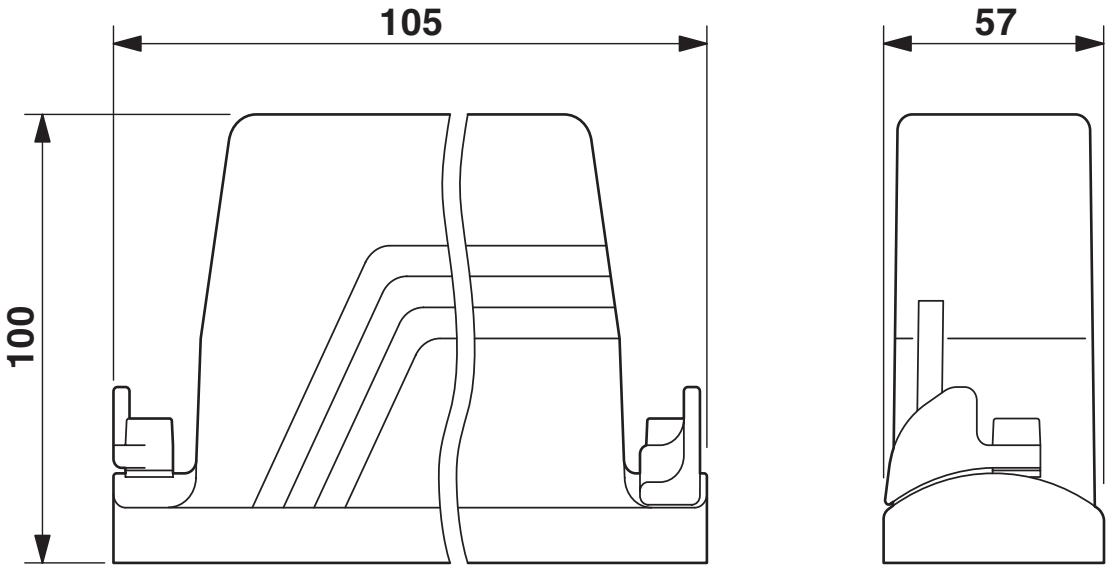

Maßzeichnung

Maßzeichnung

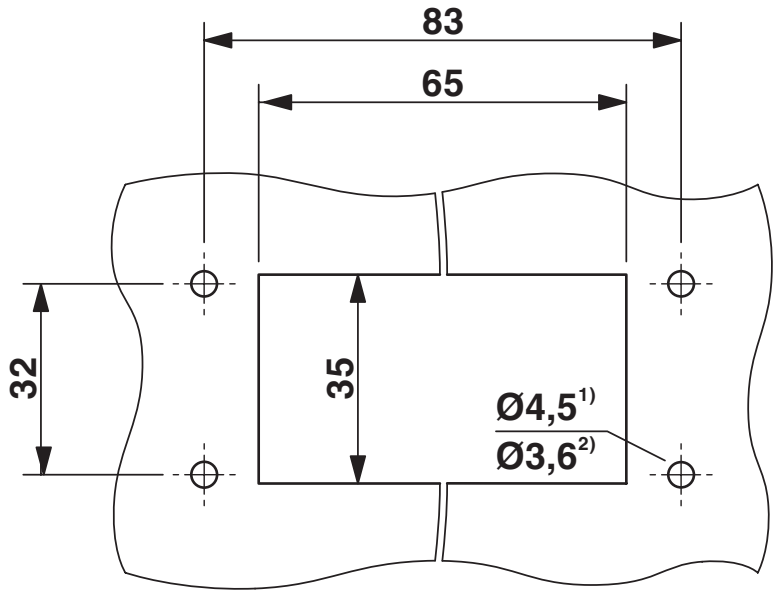

Montageausschnitt

1) bei Einsatz von M4-Schrauben

2) bei Einsatz von selbstfurchenden Schrauben (Torx® 20, M4)

Zulassungen

Zum Herunterladen von Zertifikaten, besuchen Sie die Produktdetailseite: https://www.phoenixcontact.com/de/produkte/1460367

EAC
Zulassungs-ID: RU C-DE.AI30.B.01102

Klassifikationen

ECLASS

ECLASS-13.0	27440202
ECLASS-15.0	27440202

ETIM

ETIM 10.0	EC000437

UNSPSC

UNSPSC 21.0	31261500

Environmental product compliance

EU RoHS

Erfüllt die Anforderungen nach RoHS-Richtlinie	Ja, Keine Ausnahmeregelungen

China RoHS

Environment friendly use period (EFUP)	EFUP-E
	Keine Gefahrstoffe über den Grenzwerten

EU REACH SVHC

Hinweis auf REACH-Kandidatenstoff (CAS-Nr.)	Kein Stoff mit einem Massenanteil von mehr als 0,1 %

EF3.1 Klimawandel

CO2e kg	2,634 kg CO2e

Phoenix Contact 2026 © - Alle Rechte vorbehalten
https://www.phoenixcontact.com

PHOENIX CONTACT Deutschland GmbH
Flachsmarktstraße 8
D-32825 Blomberg
+49 52 35/3-1 20 00
info@phoenixcontact.de