SACC-MINMR-5CON-PG13/2,5 - Steckverbinder

1456255

https://www.phoenixcontact.com/de/produkte/1456255

Bitte beachten Sie, dass die in diesem PDF-Dokument angezeigten Daten aus unserem Online-Katalog generiert wurden. Bitte finden Sie die vollständigen Daten in der Benutzer-Dokumentation. Es gelten unsere Allgemeinen Nutzungsbedingungen für Downloads.



Steckverbinder, Universal, 5-polig, Stecker gewinkelt 7/8"-16UNF, Kodierung: A, Schraubanschluss, Rändelmaterial: Zinkdruckguss, vernickelt, Kabelverschraubung Pg13,5, Leitungsaußendurchmesser 10 mm ... 12 mm, Kontakt 3 voreilend

Ihre Vorteile

- Sicherer Einsatz im Feld durch hohe Schutzarten
- Schraubanschluss: bewährte Anschlusstechnik für eine große Auswahl unterschiedlicher Leiter

Kaufmännische Daten

Artikelnummer	1456255
Verpackungseinheit	1 Stück
Mindestbestellmenge	1 Stück
Verkaufsschlüssel	AI
Produktschlüssel	AF2FAA
GTIN	4046356616881
Gewicht pro Stück (inklusive Verpackung)	64 g
Gewicht pro Stück (exklusive Verpackung)	50 g
Zolltarifnummer	85366990
Ursprungsland	DE

Technische Daten

Hinweise

Montagehinweis	ACHTUNG: Beachten Sie beim Verlegen von Leitungen die zulässigen Biegeradien, da durch zu große Biegekräfte die Schutzart gefährdet wird. Fangen Sie vor dem Steckverbinder mechanische Lasten ab, z. B. durch Kabelbinder.

Montage

Montagehinweis	Die Adern können sowohl mit als auch ohne Aderendhülsen angeschlossen werden

Artikeleigenschaften

Produkttyp	Rundsteckverbinder (kabelseitig)
Polzahl	5
Anzahl der Kabelabgänge	1
Geschirmt	nein
Kodierung	A
Kabelabgang	gewinkelt
Pg-Verschraubung	Pg13,5

Isolationseigenschaften

Überspannungskategorie	III
Verschmutzungsgrad	3

Maße

Maßzeichnung	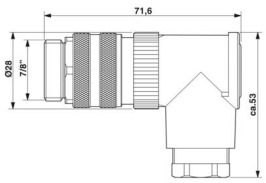
Breite	28 mm
Höhe	53 mm
Länge	71,6 mm

Außenmaß

Außendurchmesser	10 mm ... 12 mm

Gehäuse

Gehäusedurchmesser	28 mm

Materialangaben

Brennbarkeitsklasse nach UL 94	HB
Material Griffkörper	PBT
Material Kontakt	CuZn

Material Kontaktoberfläche	Au
Material Kontaktträger	PUR/PA 6.6
Material Verschraubung	Zinkdruckguss, vernickelt

Anschlussdaten

Leiteranschluss

Anschlussart	Schraubanschluss
Anschlussquerschnitt	0,34 mm² ... 2,5 mm² (ohne Aderendhülse)
	0,34 mm² ... 2,5 mm² (mit Aderendhülse)
	0,34 mm² ... 2,5 mm² (starr)
Anschlussquerschnitt AWG	22 ... 14 (ohne Aderendhülse)
	22 ... 14 (mit Aderendhülse)
Abisolierlänge der Einzelader	7 mm
Anzugsdrehmoment	0,8 Nm (7/8"-Steckverbinder)
	0,4 Nm (Schraubklemmen)
	1 Nm ... 1,4 Nm (Druckschraube)

Elektrische Eigenschaften

Bemessungsstoßspannung	4 kV
Isolationswiderstand	≥ 100 MΩ
Nennspannung U_N	300 V AC
	300 V DC
Nennstrom I_N	9 A

Mechanische Eigenschaften

Mechanische Daten

Steckzyklen	≥ 100

Steckverbinder

Anschluss 1

Bauform Kopf	Stecker
Kabelabgang Kopf	gewinkelt
Gewindeart Kopf	7/8"-16UNF
Kodierung	A

Schnittstellen

Signalart/Kategorie	Universal

Umwelt- und Lebensdauerbedingungen

Umgebungsbedingungen

Schutzart	IP67
Umgebungstemperatur (Betrieb) (Stecker/Buchse)	-25 °C ... 85 °C (Stecker/Buchse)

Zeichnungen

Maßzeichnung

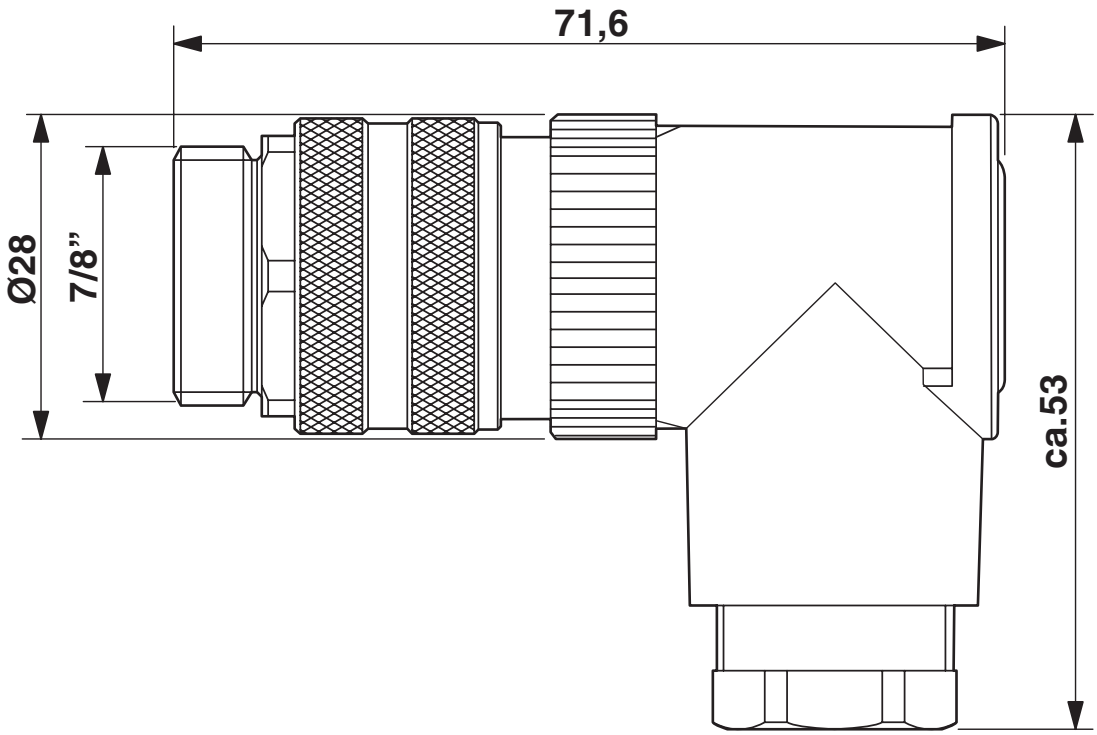

7/8"-Stecker, gewinkelt

Funktionszeichnung

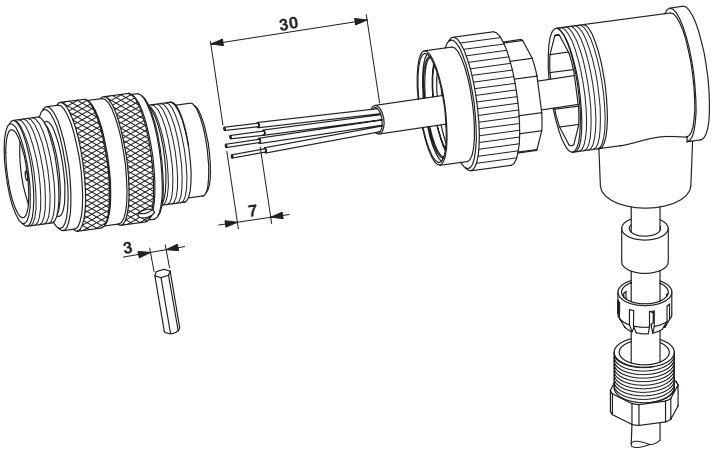

Schemazeichnung

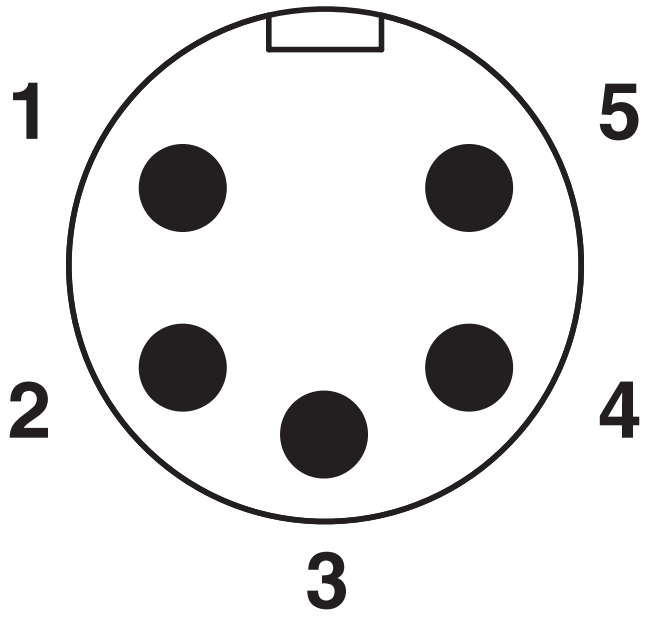

Polbild Stecker 7/8"-16UNF, 5-polig, Ansicht Stiftseite

Zulassungen

Zum Herunterladen von Zertifikaten, besuchen Sie die Produktdetailseite: https://www.phoenixcontact.com/de/produkte/1456255

cUL Recognized
Zulassungs-ID: FILE E 221474

	Nennspannung U_N	Nennstrom I_N	Querschnitt AWG	Querschnitt mm^2
keine				
	600 V	16 A	-	-

UL Recognized
Zulassungs-ID: FILE E 221474

	Nennspannung U_N	Nennstrom I_N	Querschnitt AWG	Querschnitt mm^2
keine				
	600 V	16 A	-	-

Klassifikationen

ECLASS

ECLASS-13.0	27440116
ECLASS-15.0	27440116

ETIM

ETIM 10.0	EC002635

UNSPSC

UNSPSC 21.0	39121400

Environmental product compliance

EU RoHS

Erfüllt die Anforderungen nach RoHS-Richtlinie	Ja
Ausnahmeregelungen soweit bekannt	6(c)

China RoHS

Environment friendly use period (EFUP)	EFUP-50
	Eine artikelbezogene China RoHS Deklarationstabelle finden Sie im Downloadbereich zum jeweiligen Artikel unter „Herstellererklärung“. Für alle Artikel mit EFUP-E wird keine China RoHS Deklarationstabelle ausgestellt und benötigt.

EU REACH SVHC

Hinweis auf REACH-Kandidatenstoff (CAS-Nr.)	Lead(CAS-Nr.: 7439-92-1)
SCIP	1fbaec11-ae3f-48f7-a797-68c0c1aeee03

EF3.1 Klimawandel

CO2e kg	2,621 kg CO2e

Phoenix Contact 2026 © - Alle Rechte vorbehalten
https://www.phoenixcontact.com

PHOENIX CONTACT Deutschland GmbH
Flachsmarktstraße 8
D-32825 Blomberg
+49 52 35/3-1 20 00
info@phoenixcontact.de