CBC-PRC 3-FT25-MS6 800V - Wanddurchführung

1453451

https://www.phoenixcontact.com/de/produkte/1453451

Bitte beachten Sie, dass die in diesem PDF-Dokument angezeigten Daten aus unserem Online-Katalog generiert wurden. Bitte finden Sie die vollständigen Daten in der Benutzer-Dokumentation. Es gelten unsere Allgemeinen Nutzungsbedingungen für Downloads.



Wanddurchführung, Artikelfamilie: ArcZero, Farbe: schwarz, Polzahl: 3, Aderquerschnitt min.: 1,5 mm^2, Aderquerschnitt max.: 6 mm^2, Bemessungsspannung: 800 VDC, Bemessungsstrom: 20 A, Anschlussart: Schraubanschluss, Maximale Last beim Trennen: 16 kW, Anwendungsbereich: DC-Grid

Ihre Vorteile

- Sicheres Verbinden und Trennen unter Last
- Schnelle Trennung fliegender Verbindungen
- Zeitsparende Wartung oder Tausch angeschlossener Geräte
- Robustes Outdoor-Design auch für Extrembedingungen
- Besonders langlebig und wirtschaftlich

Kaufmännische Daten

Artikelnummer	1453451
Verpackungseinheit	1 Stück
Mindestbestellmenge	1 Stück
Verkaufsschlüssel	AE
Produktschlüssel	ABLFAA
GTIN	4063151841713
Gewicht pro Stück (inklusive Verpackung)	65,4 g
Gewicht pro Stück (exklusive Verpackung)	52,887 g
Zolltarifnummer	85366990
Ursprungsland	DE

Technische Daten

Hinweise

Hinweis zur Anwendung	Maximale Last beim Trennen: 16 kW (6,7 µF/5 mH)
Hinweis zur Anwendung	Maximale Last beim Stecken: 2 kW (6,7 µF/5 mH)
Hinweis zur Anwendung	Beachten Sie die Vorgaben der Packungsbeilage.
Hinweis zur Sicherheit	Schutzkappe im ungesteckten Zustand montieren.

Artikeleigenschaften

Produkttyp	Wanddurchführung
Produktfamilie	ArcZero
Anwendungsbereich	DC-Grid
Polzahl	3

Isolationseigenschaften

Schutzklasse	II (Kunststoffgehäuse)

Anschlussdaten

Anschlusstechnik

Anschlussart	Schraubanschluss

Maße

Maßzeichnung	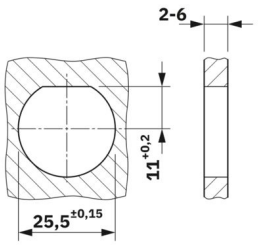
Breite	35 mm
Höhe	35 mm
Länge	72,6 mm

Elektrische Eigenschaften

Bemessungsspannung	800 VDC (III/2) gemäß IEC 61984
	250 VDC minimale Systemspannung
	500 VDC (III/2) gemäß IEC 61535
	600 VDC (III/2) gemäß UL 2238 / UL 2237
Bemessungsstrom	20 A (bei 2,5 mm² Leiterquerschnitt gemäß IEC 61984)

Mechanische Eigenschaften

Mechanische Daten

Steckzyklen	500 (under rated load)

Materialangaben

Farbe (Gehäuse)	schwarz (RAL 9005)
Material Gehäuse	PPE

Kabel / Leitung

Einzelader, Querschnitt	1,5 mm² 6 mm²
Halogenfreiheit	ja (nach IEC 61249-2-21:2003- 11 Cl.3.1)

Montage

Montageart	Hinterwandmontage
Gewindeart	M25 x 1,5 ()

Umwelt- und Lebensdauerbedingungen

Umgebungsbedingungen

Schutzart	IP66
	IP68 (2 m / 2 h)
	IP69
Kategorie der Schlageinwirkung	IK08 (-25°C)
Umgebungstemperatur (Betrieb)	-40 °C ... 85 °C (Derating beachten)
Umgebungstemperatur (Lagerung/Transport)	-40 °C ... 105 °C
Umgebungstemperatur (Montage)	-20 °C ... 60 °C

Normen und Bestimmungen

Normen/Bestimmungen	IEC 61984
	IEC TS 62735-1

Zeichnungen

Maßzeichnung

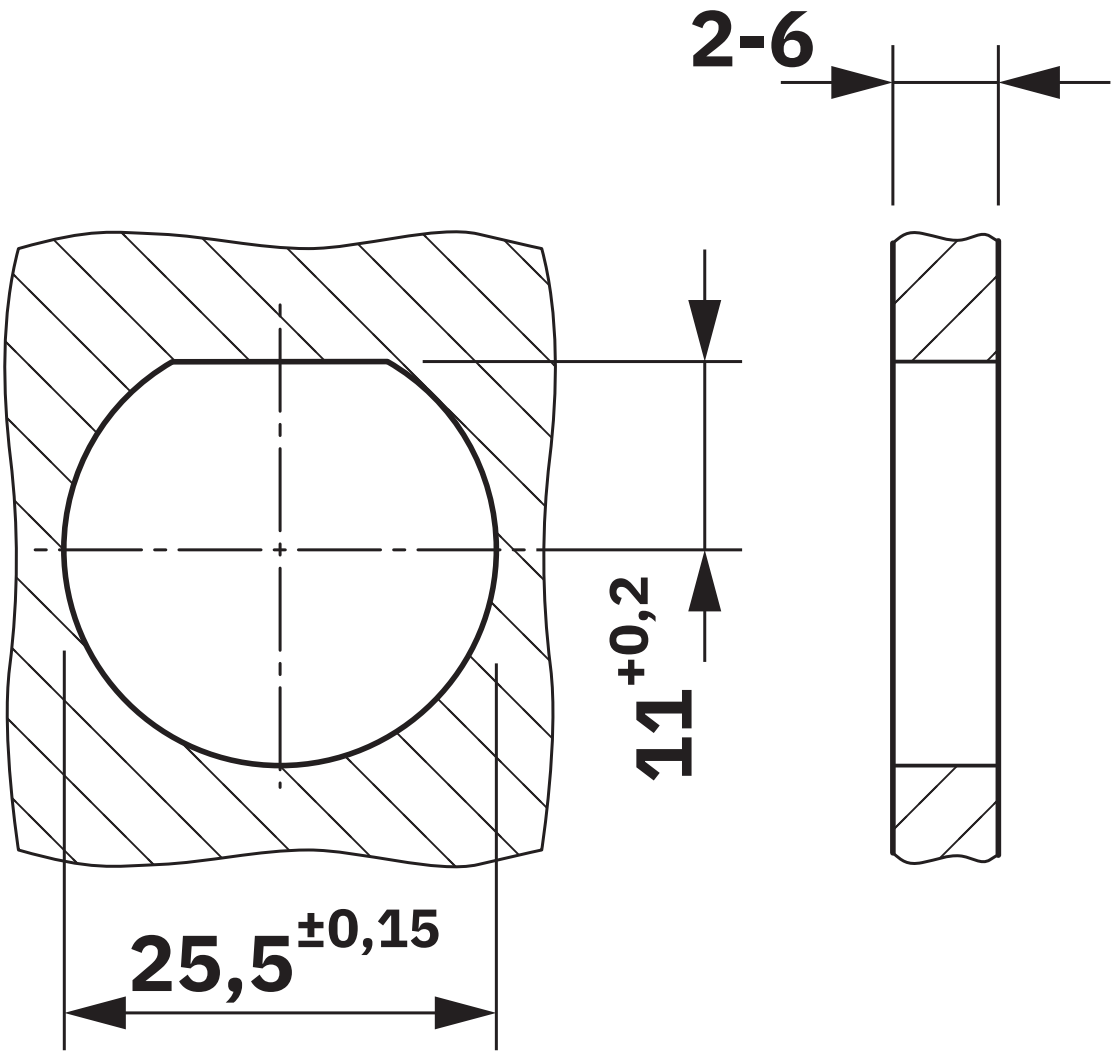

Diagramm

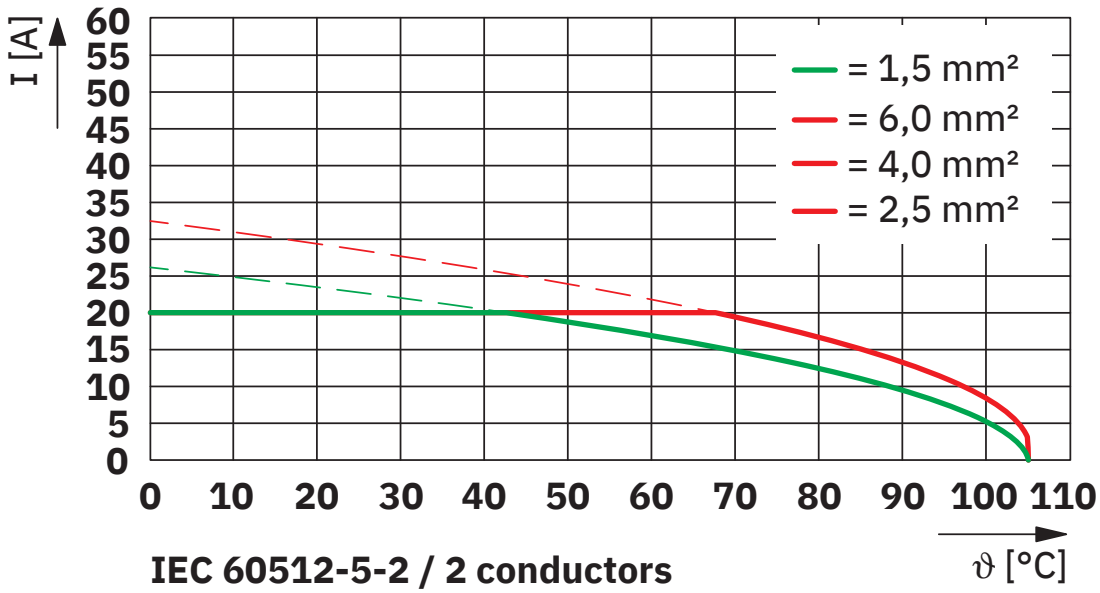

Derating

Zulassungen

Zum Herunterladen von Zertifikaten, besuchen Sie die Produktdetailseite: https://www.phoenixcontact.com/de/produkte/1453451

VDE Zeichengenehmigung
Zulassungs-ID: 304284-TL3-1

	Nennspannung U_N	Nennstrom I_N	Querschnitt AWG	Querschnitt mm^2
keine				
	800 V	20 A	-	1,5 - 6

Klassifikationen

ECLASS

ECLASS-13.0	27440602
ECLASS-15.0	27440602

ETIM

ETIM 10.0	EC002566

UNSPSC

UNSPSC 21.0	39121400

Environmental product compliance

EU RoHS

Erfüllt die Anforderungen nach RoHS-Richtlinie	Ja, Keine Ausnahmeregelungen

China RoHS

Environment friendly use period (EFUP)	EFUP-E
	Keine Gefahrstoffe über den Grenzwerten

EU REACH SVHC

Hinweis auf REACH-Kandidatenstoff (CAS-Nr.)	Triphenyl phosphate(CAS-Nr.: 115-86-6)

Phoenix Contact 2026 © - Alle Rechte vorbehalten
https://www.phoenixcontact.com

PHOENIX CONTACT Deutschland GmbH
Flachsmarktstraße 8
D-32825 Blomberg
+49 52 35/3-1 20 00
info@phoenixcontact.de