CBC-PRC 3-FT25-MS6 400V - Wanddurchführung

1437018

https://www.phoenixcontact.com/de/produkte/1437018

Bitte beachten Sie, dass die in diesem PDF-Dokument angezeigten Daten aus unserem Online-Katalog generiert wurden. Bitte finden Sie die vollständigen Daten in der Benutzer-Dokumentation. Es gelten unsere Allgemeinen Nutzungsbedingungen für Downloads.



Wanddurchführung, Artikelfamilie: ArcZero, Farbe: schwarz, Polzahl: 3, Aderquerschnitt min.: 1,5 mm^2, Aderquerschnitt max.: 6 mm^2, Bemessungsspannung: 400 VDC, Bemessungsstrom: 20 A, Anschlussart: Schraubanschluss, Maximale Last beim Trennen: 8 kW, Anwendungsbereich: DC-Grid

Ihre Vorteile

- Sicheres Verbinden und Trennen unter Last
- Schnelle Trennung fliegender Verbindungen
- Zeitsparende Wartung oder Tausch angeschlossener Geräte
- Robustes Outdoor-Design auch für Extrembedingungen
- Besonders langlebig und wirtschaftlich

Kaufmännische Daten

Artikelnummer	1437018
Verpackungseinheit	1 Stück
Mindestbestellmenge	1 Stück
Verkaufsschlüssel	AE
Produktschlüssel	ABLFAA
GTIN	4063151814427
Gewicht pro Stück (inklusive Verpackung)	54,5 g
Gewicht pro Stück (exklusive Verpackung)	40,617 g
Zolltarifnummer	85366990
Ursprungsland	DE

Technische Daten

Hinweise

Hinweis zur Anwendung	Maximale Last beim Trennen: 8 kW (6,7 µF/5 mH)
Hinweis zur Anwendung	Maximale Last beim Stecken: 2 kW (6,7 µF/5 mH)
Hinweis zur Anwendung	Beachten Sie die Vorgaben der Packungsbeilage.
Hinweis zur Sicherheit	Schutzkappe im ungesteckten Zustand montieren.

Artikeleigenschaften

Produkttyp	Wanddurchführung
Produktfamilie	ArcZero
Anwendungsbereich	DC-Grid
Polzahl	3

Isolationseigenschaften

Schutzklasse	II (Kunststoffgehäuse)

Anschlussdaten

Anschlusstechnik

Anschlussart	Schraubanschluss

Maße

Maßzeichnung	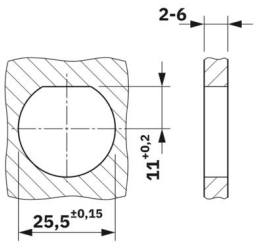
Breite	35 mm
Höhe	35 mm
Länge	54,7 mm

Elektrische Eigenschaften

Bemessungsspannung	400 VDC (III/2) gemäß IEC 61984
	250 VDC minimale Systemspannung
	400 VDC (III/2) gemäß IEC 61535
	400 VDC (III/2) gemäß UL 2238 / UL 2237
Bemessungsstrom	20 A (bei 2,5 mm² Leiterquerschnitt gemäß IEC 61984)

Mechanische Eigenschaften

Mechanische Daten

Steckzyklen	500 (under rated load)

Materialangaben

Farbe (Gehäuse)	schwarz (RAL 9005)

Kabel / Leitung

Einzelader, Querschnitt	1,5 mm² 6 mm²
Halogenfreiheit	ja

Umwelt- und Lebensdauerbedingungen

Umgebungsbedingungen

Schutzart	IP66
	IP68 (2 m / 2 h)
	IP69
Kategorie der Schlageinwirkung	IK08 (-25°C)
Umgebungstemperatur (Betrieb)	-40 °C ... 85 °C (Derating beachten)
Umgebungstemperatur (Lagerung/Transport)	-40 °C ... 105 °C
Umgebungstemperatur (Montage)	-20 °C ... 60 °C

Normen und Bestimmungen

Normen/Bestimmungen	IEC 61984
	IEC TS 62735-1

Zeichnungen

Maßzeichnung

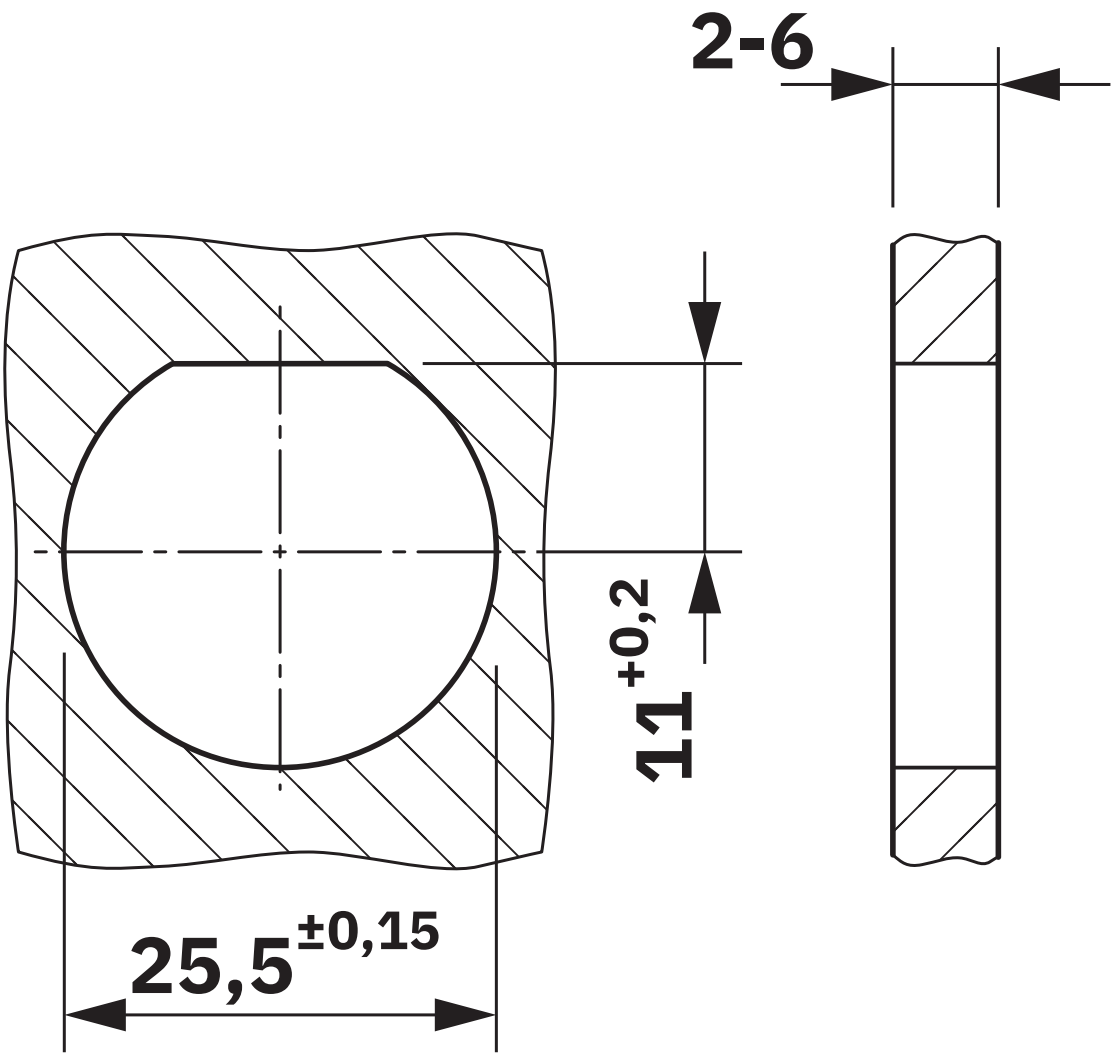

Diagramm

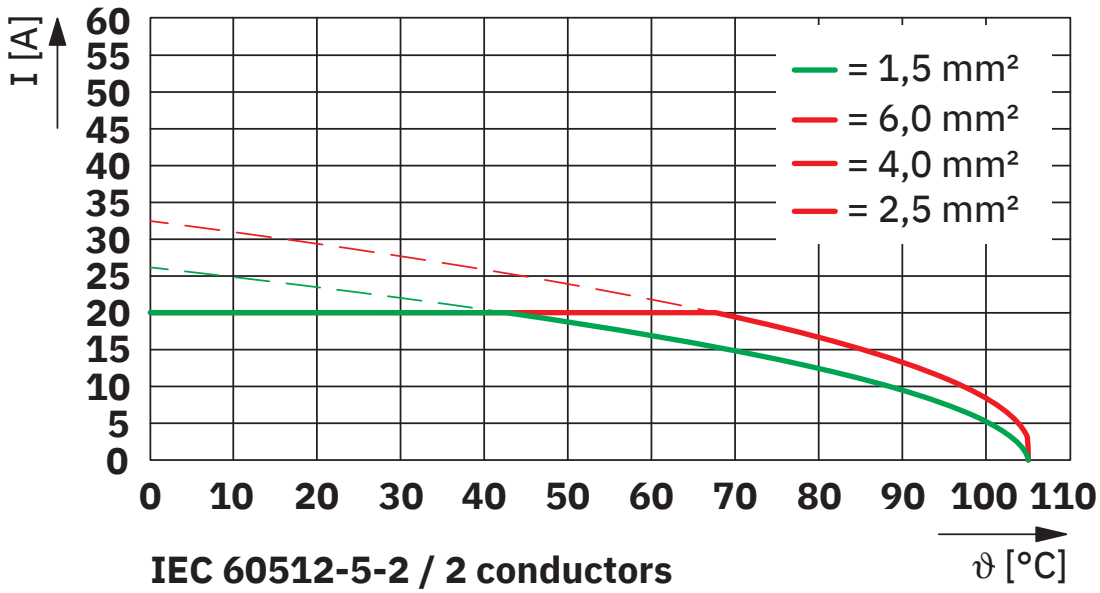

Derating

Klassifikationen

ECLASS

ECLASS-13.0	27440602
ECLASS-15.0	27440602

ETIM

ETIM 10.0	EC002566

UNSPSC

UNSPSC 21.0	39121400

Environmental product compliance

EU RoHS

Erfüllt die Anforderungen nach RoHS-Richtlinie	Ja, Keine Ausnahmeregelungen

China RoHS

Environment friendly use period (EFUP)	EFUP-E
	Keine Gefahrstoffe über den Grenzwerten

EU REACH SVHC

Hinweis auf REACH-Kandidatenstoff (CAS-Nr.)	Triphenyl phosphate(CAS-Nr.: 115-86-6)
SCIP	48cdf12d-6d85-497b-bec5-505dfe7fb3d3

Phoenix Contact 2026 © - Alle Rechte vorbehalten
https://www.phoenixcontact.com

PHOENIX CONTACT Deutschland GmbH
Flachsmarktstraße 8
D-32825 Blomberg
+49 52 35/3-1 20 00
info@phoenixcontact.de