# HC-STA-B48-SHWS-2SSM32-EMC-AL - Gehäuse

1424867

https://www.phoenixcontact.com/de/produkte/1424867

Bitte beachten Sie, dass die in diesem PDF-Dokument angezeigten Daten aus unserem Online-Katalog generiert wurden. Bitte finden Sie die vollständigen Daten in der Benutzer-Dokumentation. Es gelten unsere Allgemeinen Nutzungsbedingungen für Downloads.



Sockelgehäuse B48, mit Längsbügel, Material: Aluminiumdruckguss, seewasserbeständig, Kabelabgänge: 2, seitlich, 2x M32, Höhe: 99 mm, Kabelverschraubung: ohne, Standard

## Ihre Vorteile

- Gute Schirmwirkung bei elektromagnetischen Störungen

## Kaufmännische Daten

| | |
|---|---|
| Artikelnummer | 1424867 |
| Verpackungseinheit | 1 Stück |
| Mindestbestellmenge | 1 Stück |
| Verkaufsschlüssel | AE |
| Produktschlüssel | AF7APB |
| GTIN | 4055626382722 |
| Gewicht pro Stück (inklusive Verpackung) | 1.234 g |
| Gewicht pro Stück (exklusive Verpackung) | 1.141,2 g |
| Zolltarifnummer | 85389099 |
| Ursprungsland | CN |

## Technische Daten

### Artikeleigenschaften

| | |
|---|---|
| Produkttyp | Gehäuse mit Bügelverriegelung |
| Gehäuseart | Sockelgehäuse |
| Anwendung | Standard |
| Bauform | B48 |
| Anzahl der Kabelabgänge | 2 |
| Art der Verschraubung | 2x M32 |
| Kabelabgang | seitlich |
| Pg-Verschraubung | ohne |

### Maße

| | |
|---|---|
| Maßzeichnung | 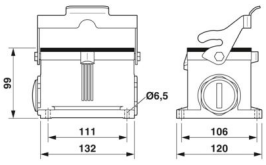 |
| Breite | 120 mm |
| Höhe | 99 mm |
| Länge | 132 mm |
| Bohrlochdurchmesser | 6,5 mm |

### Materialangaben

| | |
|---|---|
| Brennbarkeitsklasse nach UL 94 | V0 (Verriegelung) |
| Material Dichtung | NBR, leitfähig (Profildichtung) |
| Material Gehäuse | Aluminiumdruckguss, seewasserbeständig |
| Material Gehäuseoberfläche | unbeschichtet |
| Material Verriegelungsbügel | Edelstahl |

### Mechanische Eigenschaften

Mechanische Daten

| | |
|---|---|
| Art der Verschraubung | 2x M32 |
| Verriegelungstyp | Bügel |

### Anschlussdaten

| | |
|---|---|
| Anzugsdrehmoment | 3 Nm ... 5 Nm (für M6-Befestigungsschrauben des Sockelgehäuses) |

### Montage

| | |
|---|---|
| Montagehinweis | Eine Öffnung ist mit einem Kunststoffblindstopfen verschlossen und kann mit einem Schraubendreher geöffnet werden. |

### Umwelt- und Lebensdauerbedingungen

Umgebungsbedingungen

| | |
|---|---|
| Schutzart | IP66 |
| | IP67 |
| Schutzart (NEMA) | 4 (UL 50e) |
| | 4X (UL 50e) |
| | 12 (UL 50e) |
| Schlagfestigkeit | IK08 |
| Umgebungstemperatur (Betrieb) | -40 °C ... 125 °C |

## Zeichnungen

Maßzeichnung

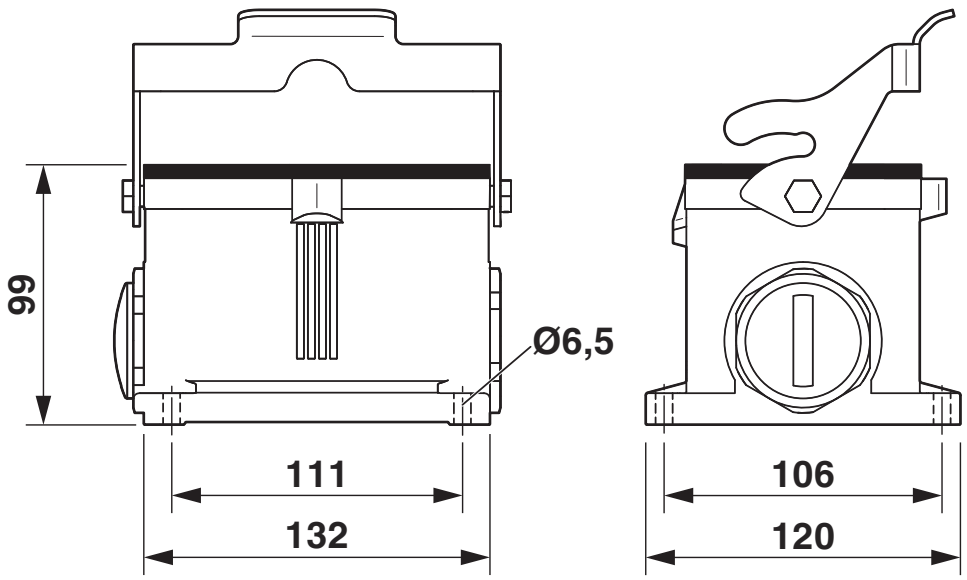


Maßzeichnung

## Zulassungen

Zum Herunterladen von Zertifikaten, besuchen Sie die Produktdetailseite: https://www.phoenixcontact.com/de/produkte/1424867

**DNV**
Zulassungs-ID: TAE000037S

**cUL Recognized**
Zulassungs-ID: E255026

**UL Recognized**
Zulassungs-ID: E255026

## Klassifikationen

### ECLASS

| | |
|---|---|
| ECLASS-13.0 | 27440202 |
| ECLASS-15.0 | 27440202 |

### ETIM

| | |
|---|---|
| ETIM 10.0 | EC000437 |

### UNSPSC

| | |
|---|---|
| UNSPSC 21.0 | 31261500 |

## Environmental product compliance

EU RoHS

| | |
|---|---|
| Erfüllt die Anforderungen nach RoHS-Richtlinie | Ja |
| Ausnahmeregelungen soweit bekannt | 6(c) |

China RoHS

| | |
|---|---|
| Environment friendly use period (EFUP) | EFUP-50 |
| | Eine artikelbezogene China RoHS Deklarationstabelle finden Sie im Downloadbereich zum jeweiligen Artikel unter „Herstellererklärung“. Für alle Artikel mit EFUP-E wird keine China RoHS Deklarationstabelle ausgestellt und benötigt. |

EU REACH SVHC

| | |
|---|---|
| Hinweis auf REACH-Kandidatenstoff (CAS-Nr.) | Lead(CAS-Nr.: 7439-92-1) |
| SCIP | 78b0d1f2-64e5-4742-b574-33e6a5179df4 |


Phoenix Contact 2026 © - Alle Rechte vorbehalten
https://www.phoenixcontact.com



PHOENIX CONTACT Deutschland GmbH
Flachsmarktstraße 8
D-32825 Blomberg
+49 52 35/3-1 20 00
info@phoenixcontact.de