# HC-HPR-D07-BAFH-EMR-BK - Gehäuse

1424635

https://www.phoenixcontact.com/de/produkte/1424635

Bitte beachten Sie, dass die in diesem PDF-Dokument angezeigten Daten aus unserem Online-Katalog generiert wurden. Bitte finden Sie die vollständigen Daten in der Benutzer-Dokumentation. Es gelten unsere Allgemeinen Nutzungsbedingungen für Downloads.



Anbaugehäuse D7, für Schraubverriegelung, Material: Zinkdruckguss, Höhe: 41,5 mm, Kabelverschraubung: ohne, Schutzdeckel: nein, Bahnanwendungen, für erhöhte Umwelt- und EMV-Anforderungen, Serie HPR, offener Boden

## Ihre Vorteile

- Vibration und Schock: IEC 61373/EN 50155, Kategorie 1, Klasse 1B

## Kaufmännische Daten

| | |
|---|---|
| Artikelnummer | 1424635 |
| Verpackungseinheit | 1 Stück |
| Mindestbestellmenge | 1 Stück |
| Verkaufsschlüssel | AE |
| Produktschlüssel | AF7AAJ |
| GTIN | 4055626375649 |
| Gewicht pro Stück (inklusive Verpackung) | 139,3 g |
| Gewicht pro Stück (exklusive Verpackung) | 139,3 g |
| Zolltarifnummer | 85389099 |
| Ursprungsland | CN |

## Technische Daten

### Hinweise

| | |
|---|---|
| Allgemein | für Kontakteinsätze HC-D7, D8, A3, A4, HS2-D7,Q5, Q7, Q12 |

### Artikeleigenschaften

| | |
|---|---|
| Produkttyp | Gehäuse mit Schraubverriegelung |
| Gehäuseart | Anbaugehäuse |
| Produktfamilie | HC-STA-D07 |
| Serie | HPR-D7 |
| Anwendung | Bahnanwendungen |
| Bauform | D7 |
| Schutzdeckel | nein |
| Geschirmt | ja |
| Pg-Verschraubung | ohne |

### Maße

| | |
|---|---|
| Maßzeichnung | 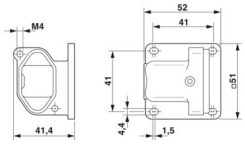  |
| Breite | 51 mm |
| Höhe | 41,5 mm |
| Länge | 52 mm |
| Bohrlochdurchmesser | 4,4 mm |

### Materialangaben

| | |
|---|---|
| Material Dichtung | NBR (Flachdichtung) |
| | NBR (Profildichtung (O-Ring)) |
| Material Gehäuse | Zinkdruckguss |
| Material Gehäuseoberfläche | pulverbeschichtet, schwarz |

### Umwelt- und Lebensdauerbedingungen

Umgebungsbedingungen

| | |
|---|---|
| Schutzart | IP66 (mit Dichtschraube) |
| | IP68 (0,4 bar / 30 Min. mit Dichtschraube) |
| | IP69 (ISO 20653:2013-02) |
| Schlagfestigkeit | IK09 |
| Umgebungstemperatur (Betrieb) | -40 °C ... 125 °C |

### Mechanische Eigenschaften

Mechanische Daten

| | |
|---|---|
| Verriegelungstyp | Mutter |

## Montage

| | |
|---|---|
| Montagehinweis | M4-Verriegelungsschraube, Sechskant mit Schlitz (SW7), Anzugsdrehmoment: 1 Nm. Die Dichtung des Stiftkontakteinsatzes ist zu entfernen. Max Gewindelänge der Verschraubung: 6 mm |
| | Kontakteinsatz mit Dichtschraube im Gehäuse montieren |

## Zeichnungen

Maßzeichnung

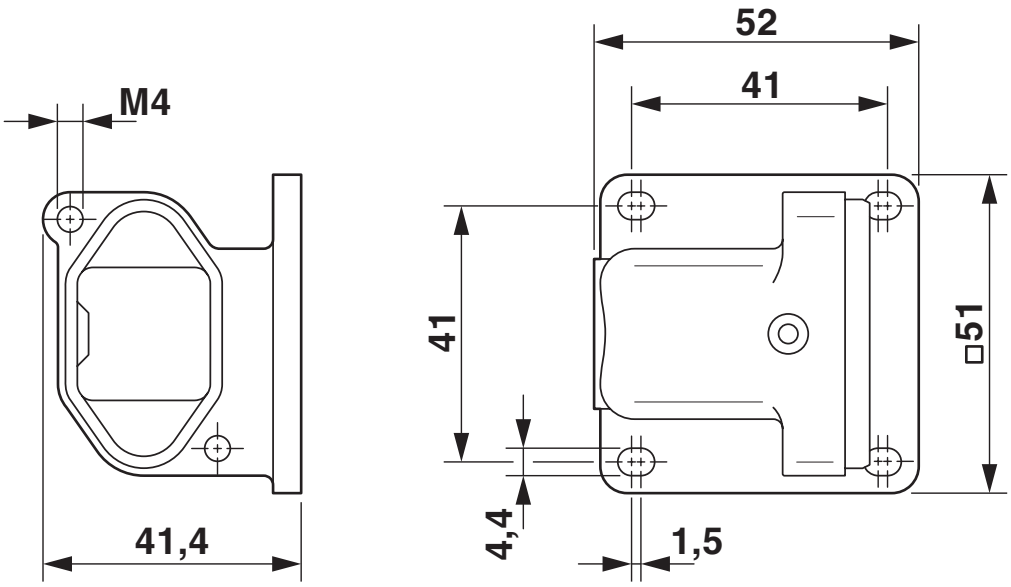


Maßzeichnung

Maßzeichnung

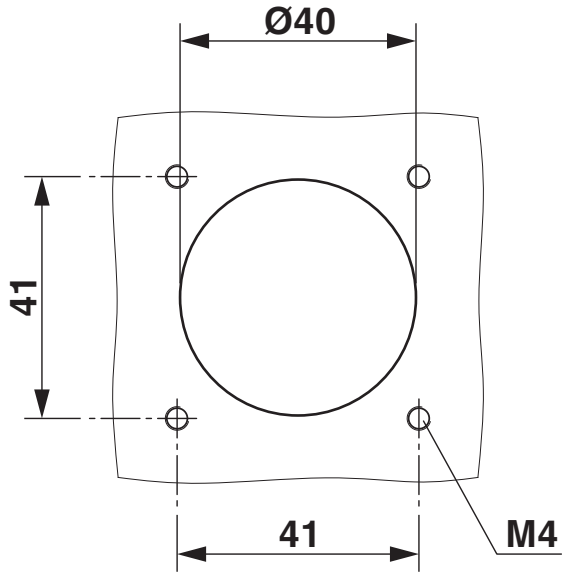


Montageausschnitt

## Zulassungen

Zum Herunterladen von Zertifikaten, besuchen Sie die Produktdetailseite: https://www.phoenixcontact.com/de/produkte/1424635

**DNV**
Zulassungs-ID: TAE000037S

## Klassifikationen

### ECLASS

| | |
|---|---|
| ECLASS-13.0 | 27440202 |
| ECLASS-15.0 | 27440202 |

### ETIM

| | |
|---|---|
| ETIM 10.0 | EC000437 |

### UNSPSC

| | |
|---|---|
| UNSPSC 21.0 | 31261500 |

## Environmental product compliance

EU RoHS

| | |
|---|---|
| Erfüllt die Anforderungen nach RoHS-Richtlinie | Ja, Keine Ausnahmeregelungen |

China RoHS

| | |
|---|---|
| Environment friendly use period (EFUP) | EFUP-E |
| | Keine Gefahrstoffe über den Grenzwerten |

EU REACH SVHC

| | |
|---|---|
| Hinweis auf REACH-Kandidatenstoff (CAS-Nr.) | Kein Stoff mit einem Massenanteil von mehr als 0,1 % |


Phoenix Contact 2026 © - Alle Rechte vorbehalten
https://www.phoenixcontact.com



PHOENIX CONTACT Deutschland GmbH
Flachsmarktstraße 8
D-32825 Blomberg
+49 52 35/3-1 20 00
info@phoenixcontact.de