G-INS-PG11-M68N-PNES-BK - Kabelverschraubung

1424497

https://www.phoenixcontact.com/de/produkte/1424497

Bitte beachten Sie, dass die in diesem PDF-Dokument angezeigten Daten aus unserem Online-Katalog generiert wurden. Bitte finden Sie die vollständigen Daten in der Benutzer-Dokumentation. Es gelten unsere Allgemeinen Nutzungsbedingungen für Downloads.

Kabelverschraubung, Material Verschraubung: PA, Anwendung: Standard, Kabelaußendurchmesser 5 mm ... 10 mm, Schirmung: nein, Anschlussgewinde: Pg11, Farbe: tiefschwarz RAL 9005

Ihre Vorteile

- Kunststoffmaterial entspricht UL 746C f1

Kaufmännische Daten

Artikelnummer	1424497
Verpackungseinheit	5 Stück
Mindestbestellmenge	5 Stück
Verkaufsschlüssel	D1 - Steckverbinder
Produktschlüssel	AF7DCX
GTIN	4055626373270
Gewicht pro Stück (inklusive Verpackung)	9,1 g
Gewicht pro Stück (exklusive Verpackung)	9,1 g
Zolltarifnummer	39269097
Ursprungsland	TR

Technische Daten

Montage

Montagehinweis	1) Stutzen der Verschraubung mit dem korrekten Drehmoment im Gehäuse montieren 2) Leitung einführen 3) Überwurfmutter mit dem korrekten Drehmoment festziehen

Artikeleigenschaften

Produkttyp	Kabelverschraubung
Anwendung	Standard
Anzahl der Leitungen	1
Hersteller	BIMED
Herstellerbezeichnung	BS-23
Geschirmt	nein

Maße

Maßzeichnung	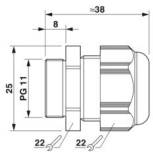
Länge	38 mm
Länge Anschlussgewinde	8 mm
Bohrlochdurchmesser	18,7 mm ... 18,8 mm
Schlüsselweite Überwurfmutter	22 mm
Schlüsselweite Stutzen	22 mm
Sechskant Eckmaß	25 mm
Gewindeart Anschlussseite	Pg11

Anschlussdaten

Anzugsdrehmoment	2,5 Nm ±0,5 Nm (Hutmutter)
	2 Nm (Stutzen)

Materialangaben

Farbe	schwarz (RAL 9005)
Brennbarkeitsklasse nach UL 94	V2
Material Dichtung Kabeldichtung	CR
Material Verschraubung	PA

Kabel / Leitung

Leitungsaußendurchmesser Leitung 1	5 mm ... 10 mm
Leitungsaußendurchmesser	5 mm ... 10 mm (bei UL 514 B)

Umwelt- und Lebensdauerbedingungen

Umgebungsbedingungen

Schutzart	IP66
	IP68 (5 bar / 0,5 h)
Schutzart (NEMA)	1
	4
	4X
	12
	13
Umgebungstemperatur (Betrieb)	-40 °C ... 100 °C (statisch)

Zeichnungen

Maßzeichnung

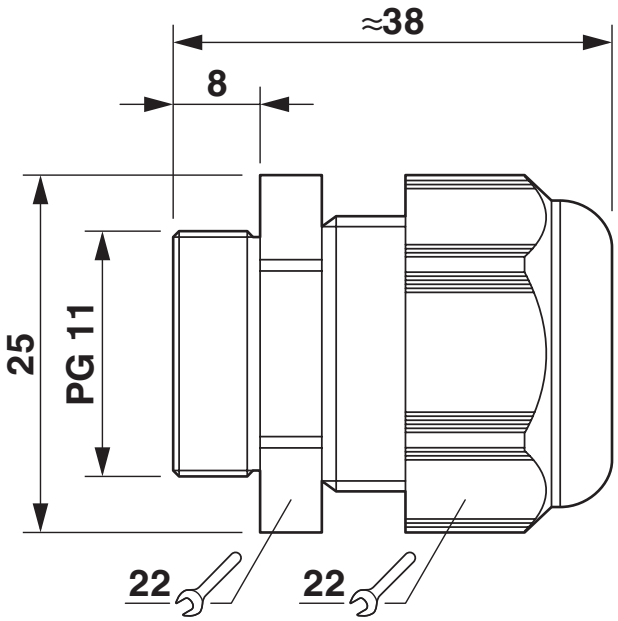

Maßbild

Zulassungen

Zum Herunterladen von Zertifikaten besuchen Sie die Produktdetailseite: https://www.phoenixcontact.com/de/produkte/1424497

DNV
Zulassungs-ID: TAE00003WX

CSA
Zulassungs-ID: 115116

cUL Recognized
Zulassungs-ID: E199260

UL Recognized
Zulassungs-ID: E199260

Klassifikationen

ECLASS

ECLASS-15.0	27140801
ECLASS-13.0	27140801

ETIM

ETIM 9.0	EC000441

UNSPSC

UNSPSC 21.0	39121300

Environmental product compliance

EU RoHS

Erfüllt die Anforderungen nach RoHS-Richtlinie	Ja, Keine Ausnahmeregelungen

China RoHS

Environment friendly use period (EFUP)	EFUP-E
	Keine Gefahrstoffe über den Grenzwerten

EU REACH SVHC

Hinweis auf REACH-Kandidatenstoff (CAS-Nr.)	Kein Stoff mit einem Massenanteil von mehr als 0,1 %

Phoenix Contact 2025 © - Alle Rechte vorbehalten
https://www.phoenixcontact.com

PHOENIX CONTACT Deutschland GmbH
Flachsmarktstraße 8
D-32825 Blomberg
+49 52 35/3-1 20 00
info@phoenixcontact.de