HC-STA-A03PT-BWS-HT-M20-PLRBK - Steckverbinder-Set

1424445

https://www.phoenixcontact.com/de/produkte/1424445

Bitte beachten Sie, dass die in diesem PDF-Dokument angezeigten Daten aus unserem Online-Katalog generiert wurden. Bitte finden Sie die vollständigen Daten in der Benutzer-Dokumentation. Es gelten unsere Allgemeinen Nutzungsbedingungen für Downloads.



Steckverbinder-Set, D7, Polzahl: 3, Material: PA, Anschlussart: Push-in-Anschluss, Anschlussquerschnitt: AWG 26- 16, Kabelabgang: gerade

Kaufmännische Daten

Artikelnummer	1424445
Verpackungseinheit	1 Stück
Mindestbestellmenge	1 Stück
Verkaufsschlüssel	AE
Produktschlüssel	AF7AFX
GTIN	4055626372747
Gewicht pro Stück (inklusive Verpackung)	89,1 g
Gewicht pro Stück (exklusive Verpackung)	22,22 g
Zolltarifnummer	85366990
Ursprungsland	CN

HC-STA-A03PT-BWS-HT-M20-PLRBK - Steckverbinder-Set

1424445

https://www.phoenixcontact.com/de/produkte/1424445

Set besteht aus

HC-A03-I-PT-M - Kontakteinsatz

1585252

https://www.phoenixcontact.com/de/produkte/1585252



Kontakteinsatz, Polzahl: 3+PE, Baugröße: D7, Anzahl der Anschlüsse je Pol: 1, Stift, Push-in-Anschluss, 230 V/400 V, 10 A, 0,14 mm^2 ... 1,5 mm^2

HC-A03-I-PT-F - Kontakteinsatz

1585265

https://www.phoenixcontact.com/de/produkte/1585265



Kontakteinsatz, Polzahl: 3+PE, Baugröße: D7, Anzahl der Anschlüsse je Pol: 1, Buchse, Push-in-Anschluss, 230 V/400 V, 10 A, 0,14 mm^2 ... 1,5 mm^2

HC-STA-D07-BWS-PL-BK - Gehäuse

1419265

https://www.phoenixcontact.com/de/produkte/1419265



Anbaugehäuse D7, mit Längsbügel, Material: PA, Höhe: 25,5 mm, Kabelverschraubung: ohne, Standard

HC-STA-D07-HHFS-1TGM20-PL-BK - Gehäuse

1419255

https://www.phoenixcontact.com/de/produkte/1419255



Tüllengehäuse D7, für Längsbügel, Material: PA, Kabelabgänge: 1, gerade, 1x M20, Höhe: 77,6 mm, Kabelverschraubung: mit, Standard

Technische Daten

Artikeleigenschaften

Produkttyp	Steckverbinder-Set
Gehäuseart	Komplettgehäuse
Anwendung	Standard
Bauform	D7
Polzahl	3
Anzahl der Kabelabgänge	1
Schutzdeckel	nein
Kabelabgang	gerade

Isolationseigenschaften

Überspannungskategorie	III
Verschmutzungsgrad	3

Elektrische Eigenschaften

Bemessungsspannung (III/3)	230 V (Leiter-Erde)
	400 V (Leiter-Leiter)
Bemessungsspannung Leistungskontakte	230/400 V
Bemessungsstoßspannung	4 kV
Bemessungsstrom	10 A
Nennspannung U_N	230 V
Nennstrom I_N	10 A

Anschlussdaten

Anschlussart	Push-in-Anschluss
Anschlusstechnik	Push-in-Anschluss
Anschlussquerschnitt	0,14 mm² ... 1,5 mm² (mit Aderendhülse)
	0,14 mm² ... 1,5 mm² (mit Aderendhülse)
Anschlussquerschnitt AWG	26 ... 16 (mit Aderendhülse)
Abisolierlänge der Einzelader	10 mm

Maße

Einbaumaß

Breite Montageausschnitt	21 mm
Länge Montageausschnitt	21 mm

Materialangaben

Brennbarkeitsklasse nach UL 94	V0
Material Dichtung	NBR, leitfähig
Material Gehäuse	PA
Material Kontakt	Kupferlegierung
Material Kontaktoberfläche	Ag

Material Kontaktträger	PC
Material Verriegelungsbügel	PA

Kabel / Leitung

Leitungsaußendurchmesser	4 mm ... 10 mm

Umwelt- und Lebensdauerbedingungen

Umgebungsbedingungen

Schutzart	IP66
Schutzart (NEMA)	12 (UL 50e)
Schlagfestigkeit	IK06
Umgebungstemperatur (Betrieb)	-40 °C ... 125 °C

Zeichnungen

Maßzeichnung

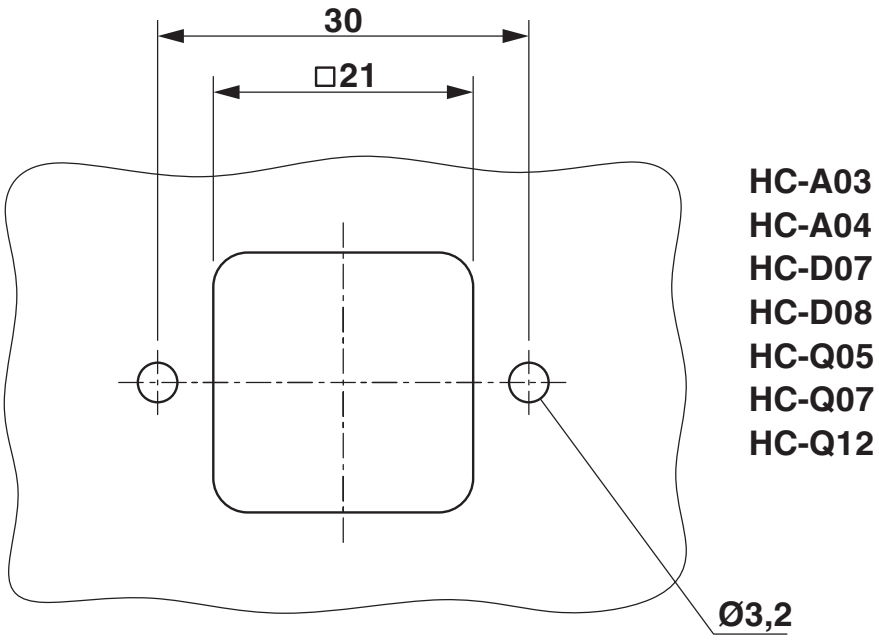

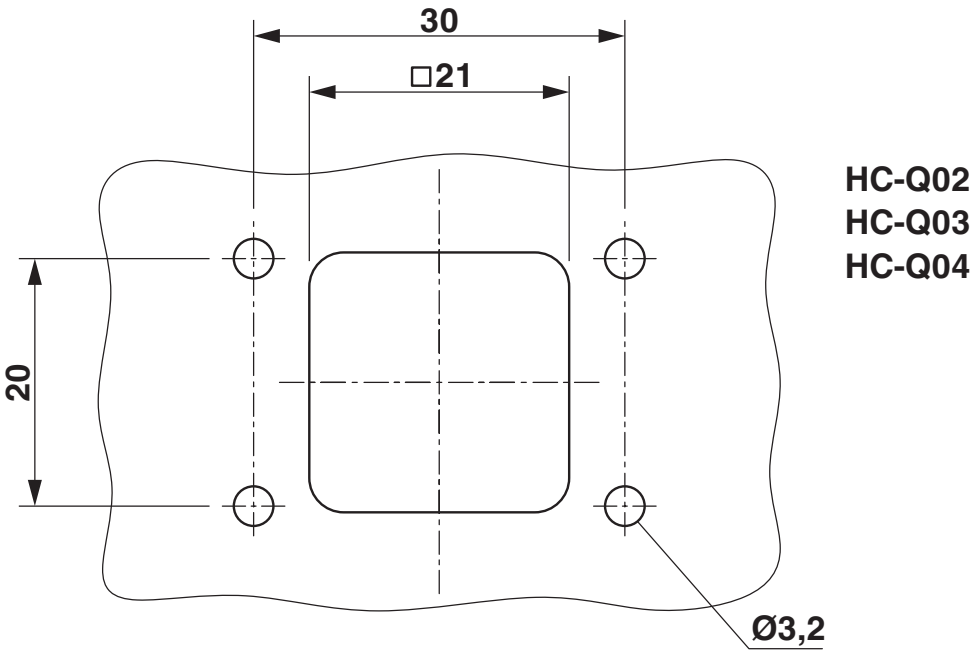

Montageausschnitt

Schemazeichnung

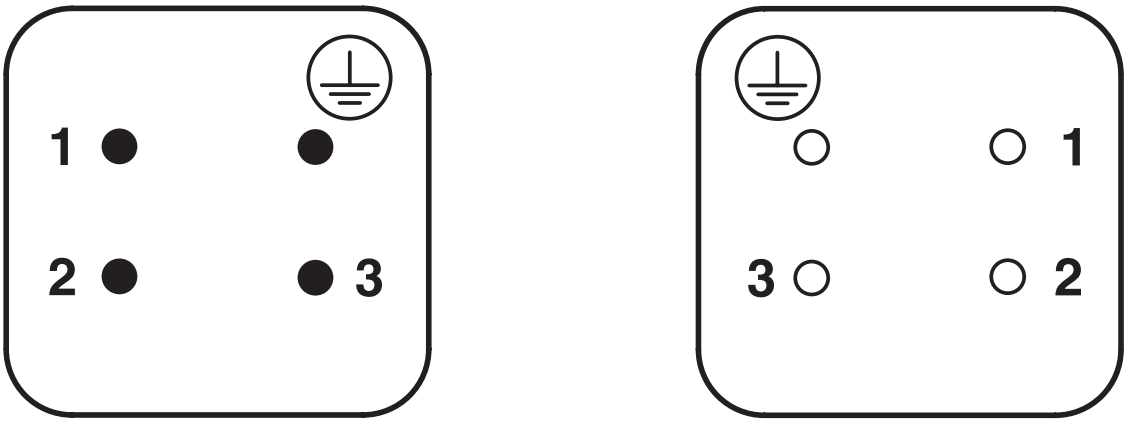

Polbild Anschlussseite, Stift links, Buchse rechts

Diagramm

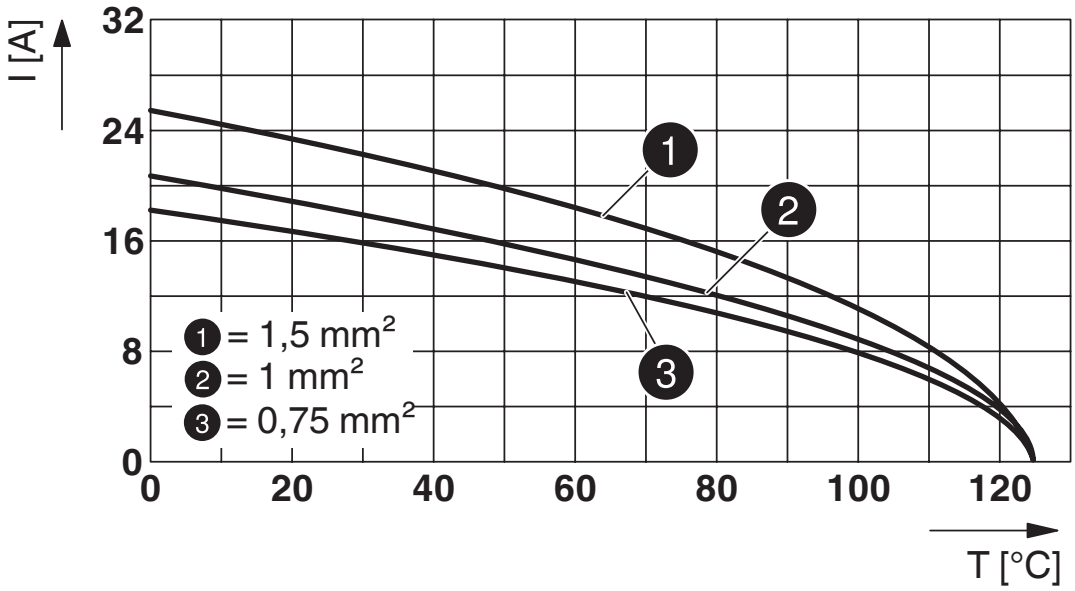

Derating-Diagramm

Zulassungen

Zum Herunterladen von Zertifikaten, besuchen Sie die Produktdetailseite: https://www.phoenixcontact.com/de/produkte/1424445

DNV
Zulassungs-ID: TAE000037S

Klassifikationen

ECLASS

ECLASS-13.0	27440113
ECLASS-15.0	27440113

ETIM

ETIM 10.0	EC002636

UNSPSC

UNSPSC 21.0	39121400

Environmental product compliance

EU RoHS

Erfüllt die Anforderungen nach RoHS-Richtlinie	Ja, Keine Ausnahmeregelungen

China RoHS

Environment friendly use period (EFUP)	EFUP-E
	Keine Gefahrstoffe über den Grenzwerten

EU REACH SVHC

Hinweis auf REACH-Kandidatenstoff (CAS-Nr.)	Kein Stoff mit einem Massenanteil von mehr als 0,1 %

Phoenix Contact 2026 © - Alle Rechte vorbehalten
https://www.phoenixcontact.com

PHOENIX CONTACT Deutschland GmbH
Flachsmarktstraße 8
D-32825 Blomberg
+49 52 35/3-1 20 00
info@phoenixcontact.de