HC-STA-D15-BWSC-EL-AL - Gehäuse

1424363

https://www.phoenixcontact.com/de/produkte/1424363

Bitte beachten Sie, dass die in diesem PDF-Dokument angezeigten Daten aus unserem Online-Katalog generiert wurden. Bitte finden Sie die vollständigen Daten in der Benutzer-Dokumentation. Es gelten unsere Allgemeinen Nutzungsbedingungen für Downloads.



Anbaugehäuse D15, mit Längsbügel, Material: Aluminiumdruckguss, seewasserbeständig, Material Schutzdeckel: PC, Höhe: 26 mm, Kabelverschraubung: ohne, Schutzdeckel: ja, Standard

Kaufmännische Daten

Artikelnummer	1424363
Verpackungseinheit	1 Stück
Mindestbestellmenge	1 Stück
Verkaufsschlüssel	AE
Produktschlüssel	AF7APE
GTIN	4055626371054
Gewicht pro Stück (inklusive Verpackung)	89,6 g
Gewicht pro Stück (exklusive Verpackung)	60 g
Zolltarifnummer	85389099
Ursprungsland	CN

Technische Daten

Hinweise

Allgemein	für Kontakteinsätze HC-D15, A10

Artikeleigenschaften

Produkttyp	Gehäuse mit Bügelverriegelung
Gehäuseart	Anbaugehäuse
Produktfamilie	HC-STA-D
Anwendung	Standard
Bauform	D15
Schutzdeckel	ja
Pg-Verschraubung	ohne

Maße

Maßzeichnung	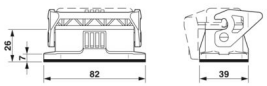
Breite	39 mm
Höhe	26 mm
Länge	82 mm
Bohrlochdurchmesser	3,3 mm

Einbaumaß

Breite Montageausschnitt	24 mm
Länge Montageausschnitt	58 mm

Materialangaben

Brennbarkeitsklasse nach UL 94	V0 (Verriegelung)
	V0 (Schutzdeckel)
Material Dichtung	NBR, leitfähig
Material Gehäuse	Aluminiumdruckguss, seewasserbeständig
Material Gehäuseoberfläche	unbeschichtet
Material Schutzdeckel	PC
Material Verriegelungsbügel	PA

Mechanische Eigenschaften

Mechanische Daten

Verriegelungstyp	Bügel

Anschlussdaten

Anzugsdrehmoment	0,5 Nm ... 0,8 Nm (Für M3-Befestigungsschrauben des

	Anbaugehäuses)

Umwelt- und Lebensdauerbedingungen

Umgebungsbedingungen

Schutzart	IP66 (mit verriegeltem Schutzdeckel)
	IP67 (im gesteckten Zustand)
Schlagfestigkeit	IK08
Umgebungstemperatur (Betrieb)	-40 °C ... 125 °C

Zeichnungen

Maßzeichnung

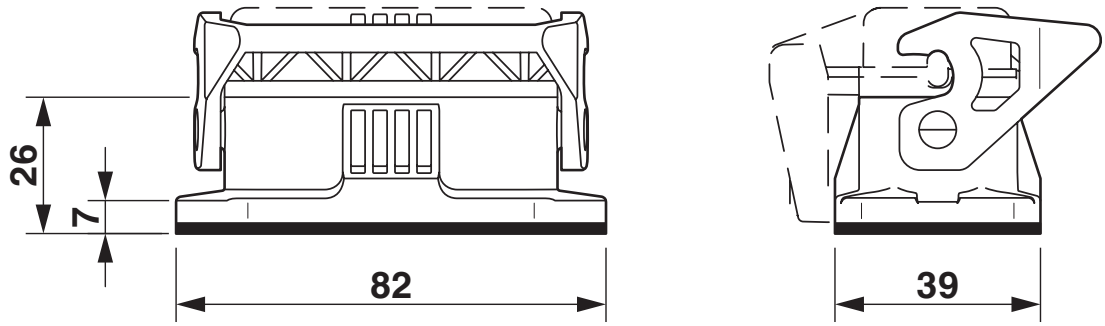

Maßzeichnung

Maßzeichnung

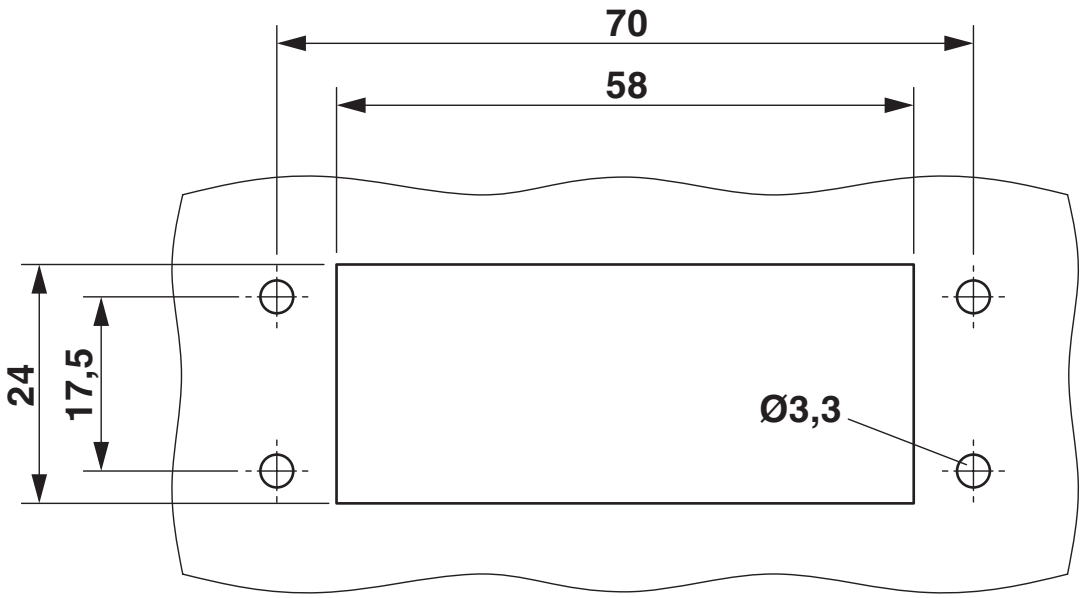

Montageausschnitt

Zulassungen

Zum Herunterladen von Zertifikaten, besuchen Sie die Produktdetailseite: https://www.phoenixcontact.com/de/produkte/1424363

DNV
Zulassungs-ID: TAE000037S

cUL Recognized
Zulassungs-ID: E255026

UL Recognized
Zulassungs-ID: E255026

Klassifikationen

ECLASS

ECLASS-13.0	27440202
ECLASS-15.0	27440202

ETIM

ETIM 10.0	EC000437

UNSPSC

UNSPSC 21.0	31261500

Environmental product compliance

EU RoHS

Erfüllt die Anforderungen nach RoHS-Richtlinie	Ja, Keine Ausnahmeregelungen

China RoHS

Environment friendly use period (EFUP)	EFUP-E
	Keine Gefahrstoffe über den Grenzwerten

EU REACH SVHC

Hinweis auf REACH-Kandidatenstoff (CAS-Nr.)	Kein Stoff mit einem Massenanteil von mehr als 0,1 %

Phoenix Contact 2026 © - Alle Rechte vorbehalten
https://www.phoenixcontact.com

PHOENIX CONTACT Deutschland GmbH
Flachsmarktstraße 8
D-32825 Blomberg
+49 52 35/3-1 20 00
info@phoenixcontact.de