HC-STA-D07-HCLWS-PL-BK - Schutzdeckel

1419275

https://www.phoenixcontact.com/de/produkte/1419275

Bitte beachten Sie, dass die in diesem PDF-Dokument angezeigten Daten aus unserem Online-Katalog generiert wurden. Bitte finden Sie die vollständigen Daten in der Benutzer-Dokumentation. Es gelten unsere Allgemeinen Nutzungsbedingungen für Downloads.



Schutzdeckel D7, mit Längsbügel, Material: PA, Material Schutzdeckel: PA, Höhe: 28 mm, Dichtung: nein, Standard, mit Fangschnur, für Stifteinsätze

Kaufmännische Daten

Artikelnummer	1419275
Verpackungseinheit	1 Stück
Mindestbestellmenge	1 Stück
Verkaufsschlüssel	AE
Produktschlüssel	AF7AZC
GTIN	4055626160269
Gewicht pro Stück (inklusive Verpackung)	13,3 g
Gewicht pro Stück (exklusive Verpackung)	13 g
Zolltarifnummer	39269097
Ursprungsland	CN

Technische Daten

Artikeleigenschaften

Produkttyp	Schutzdeckel
Gehäuseart	Schutzdeckel
Anwendung	Standard
Bauform	D7
Fangschnur vorhanden	ja
Dichtung vorhanden	nein

Maße

Maßzeichnung	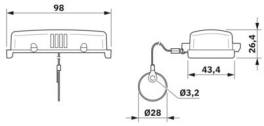
Breite	24,2 mm
Höhe	28 mm
Länge	24,2 mm
Durchmesser Fangschnuröse	28 mm

Materialangaben

Farbe	schwarz (RAL 9005)
Material Schutzdeckel	PA
Brennbarkeitsklasse nach UL 94	V0 (Polyamidgehäuse)
	V0 (Verriegelungsbügel)
Material Gehäuse	PA
Material Schutzdeckel	PA
Material Verriegelungsbügel	PA

Mechanische Eigenschaften

Mechanische Daten

Verriegelungstyp	Bügel

Umwelt- und Lebensdauerbedingungen

Umgebungsbedingungen

Schutzart	IP66
Umgebungstemperatur (Betrieb)	-20 °C ... 100 °C

Montage

Montagehinweis	Kunststoffschutzdeckel zum kurzfristigen Schutz

Zeichnungen

Maßzeichnung

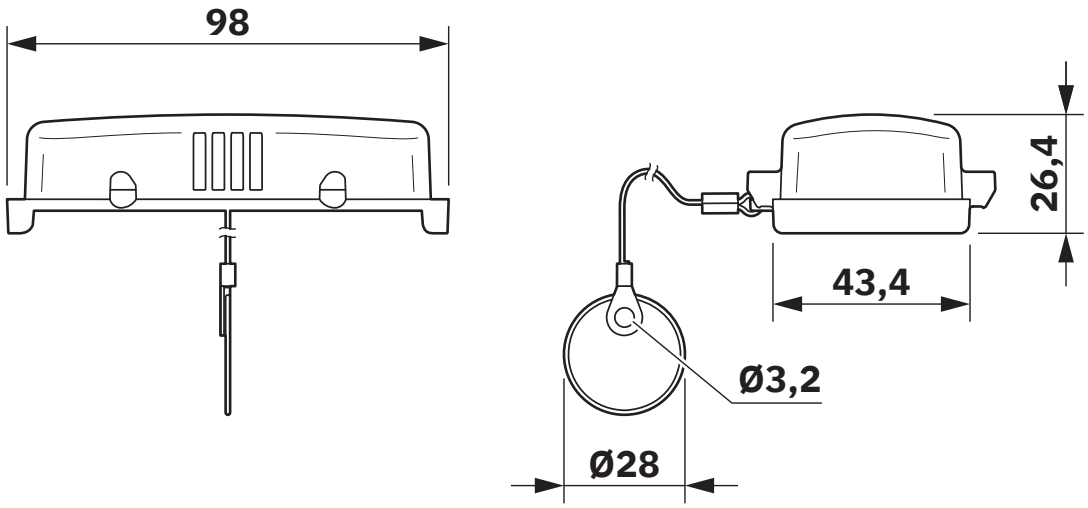

Maßzeichnung

Zulassungen

Zum Herunterladen von Zertifikaten, besuchen Sie die Produktdetailseite: https://www.phoenixcontact.com/de/produkte/1419275

DNV
Zulassungs-ID: TAE000037S

Klassifikationen

ECLASS

ECLASS-13.0	27440208
ECLASS-15.0	27440208

ETIM

ETIM 10.0	EC002314

UNSPSC

UNSPSC 21.0	39121400

Environmental product compliance

EU RoHS

Erfüllt die Anforderungen nach RoHS-Richtlinie	Ja, Keine Ausnahmeregelungen

China RoHS

Environment friendly use period (EFUP)	EFUP-E
	Keine Gefahrstoffe über den Grenzwerten

EU REACH SVHC

Hinweis auf REACH-Kandidatenstoff (CAS-Nr.)	Kein Stoff mit einem Massenanteil von mehr als 0,1 %

Phoenix Contact 2026 © - Alle Rechte vorbehalten
https://www.phoenixcontact.com

PHOENIX CONTACT Deutschland GmbH
Flachsmarktstraße 8
D-32825 Blomberg
+49 52 35/3-1 20 00
info@phoenixcontact.de