SAC-3P-10,0-961/M12FR VA - Bussystem-Kabel

1419089

https://www.phoenixcontact.com/de/produkte/1419089

Bitte beachten Sie, dass die in diesem PDF-Dokument angezeigten Daten aus unserem Online-Katalog generiert wurden. Bitte finden Sie die vollständigen Daten in der Benutzer-Dokumentation. Es gelten unsere Allgemeinen Nutzungsbedingungen für Downloads.

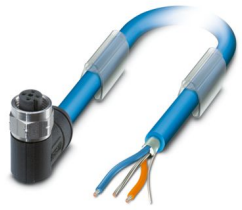

Bussystem-Kabel, PROFIBUS PA (31,25 kbit/s), 3-polig, PVC, blau RAL 5015, geschirmt, freies Leitungsende, auf Buchse gewinkelt M12 SPEEDCON, Kodierung: A, Kabellänge: 10 m, für Ex-Bereich mit Edelstahlrändel

Kaufmännische Daten

Artikelnummer	1419089
Verpackungseinheit	1 Stück
Mindestbestellmenge	1 Stück
Verkaufsschlüssel	AI
Produktschlüssel	AF1CCG
GTIN	4046356541565
Gewicht pro Stück (inklusive Verpackung)	668 g
Gewicht pro Stück (exklusive Verpackung)	650 g
Zolltarifnummer	85444290
Ursprungsland	PL

Technische Daten

Hinweise

Allgemein	Für Anwendungen in Stromkreisen der Zündschutzart Eigensicherheit „i“. Elektrische Kennwerte in Anlehnung an EN 60079-14.

Artikeleigenschaften

Produkttyp	Datenkabel konfektioniert
Anwendung	Prozesstechnik
Polzahl	3
Anzahl der Kabelabgänge	1
Geschirmt	ja
Kodierung	B

Isolationseigenschaften

Überspannungskategorie	II
Verschmutzungsgrad	3

Schnittstellen

Bussystem	PROFIBUS PA
Signalart/Kategorie	PROFIBUS PA, 31,25 kbit/s

Signalisierung

Statusanzeige	nein
Statusanzeige vorhanden	nein

Elektrische Eigenschaften

Nennspannung U_N	48 V AC
	60 V DC
Nennstrom I_N	4 A
Übertragungsmedium	Kupfer
Übertragungsrate	31,25 kbit/s

Mechanische Eigenschaften

Mechanische Daten

Steckzyklen	≥ 100

Materialangaben

Brennbarkeitsklasse nach UL 94	HB
Material Dichtung	NBR

Anschlussdaten

Anschlussbelegung

Kontakt | Farbe (Signalbezeichnung) | Kontakt (optional)	1 (Buchse) | OG (DATA+)
	3 (Buchse) | BU (DATA-)
	4 (Buchse) | SR (Schirm)

Steckverbinder

Anschluss 1

Bauform	freies Leitungsende

Anschluss 2

Ausführung	freies Leitungsende

Kabel / Leitung

Leitungslänge	10 m

FOUNDATION Fieldbus/PROFIBUS PA, blau [961]

Maßzeichnung	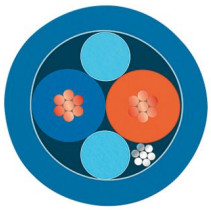
Leitungsgewicht	56,552 kg/km
Polzahl	2
Geschirmt	ja
Leitungstyp	FOUNDATION Fieldbus/PROFIBUS PA, blau [961]
Leiteraufbau	2xAWG18/7 + 1xAWG20/7
Signalgeschwindigkeit	0,66 c
Leiteraufbau Signalleitung	7x 0,40 mm
AWG Signalleitung	18
Leitungsquerschnitt	2x 0,75 mm² (Signalleitung)
	1x 0,5 mm² (Beilauflitze)
Aderdurchmesser inklusive Isolierung	2,24 mm ±0,05 mm
Leitungsaußendurchmesser	7,50 mm ±0,25 mm
Außenmantel, Material	PVC
Außenmantel, Farbe	blau RAL 5015
Material Leiter	verzinnte Cu-Litze
Material Aderisolation	PO (Signalleitung)
Einzelader, Farbe	blau, orange
Wandstärke Isolierung	0,50 mm
Wandstärke Außenmantel	1,00 mm
Paarverseilung	2 Adern zum Paar
Gesamtverseilung	1 Paar mit 1 Beilauflitze und Füllern zur Seele

Optische Schirmbedeckung	100 %
Leiterwiderstand max.	≤ 19,35 Ω/km (Signalleitung)
	26 Ω/km (Schirm)
Leitungs-Kapazität	147 pF/m (bei 1 kHz, Ader/Schirm)
	≤ 3,94 pF/m (capacitance unbalance)
Betriebskapazität	78 nF (bei 1 kHz)
Leitungs-Impedanz	100 Ω ±20 % (bei 31,25 kHz)
Nennspannung Kabel	300 V
Kleinster Biegeradius, fest verlegt	75 mm
Zugfestigkeit	260 N
Schirmdämpfung	3,00 dB/km (bei 39 kHz)
Flammwidrigkeit	UL 1685 (CSA FT 4)
	UL 1685 (vertical tray)
	UL 1666 (riser)
Besondere Eigenschaften	UL Standards PLTC-ER und ITC
Umgebungstemperatur (Betrieb)	-40 °C ... 105 °C (Kabel, feste Verlegung)

Umwelt- und Lebensdauerbedingungen

Umgebungsbedingungen

Schutzart	IP65
	IP67
	IP68
	IP69K

Zeichnungen

Maßzeichnung

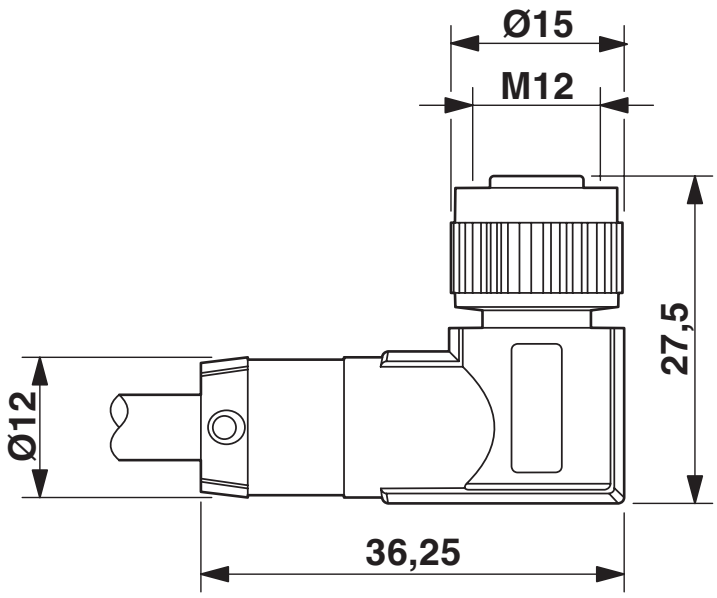

Buchse M12 x 1, gewinkelt

Schemazeichnung

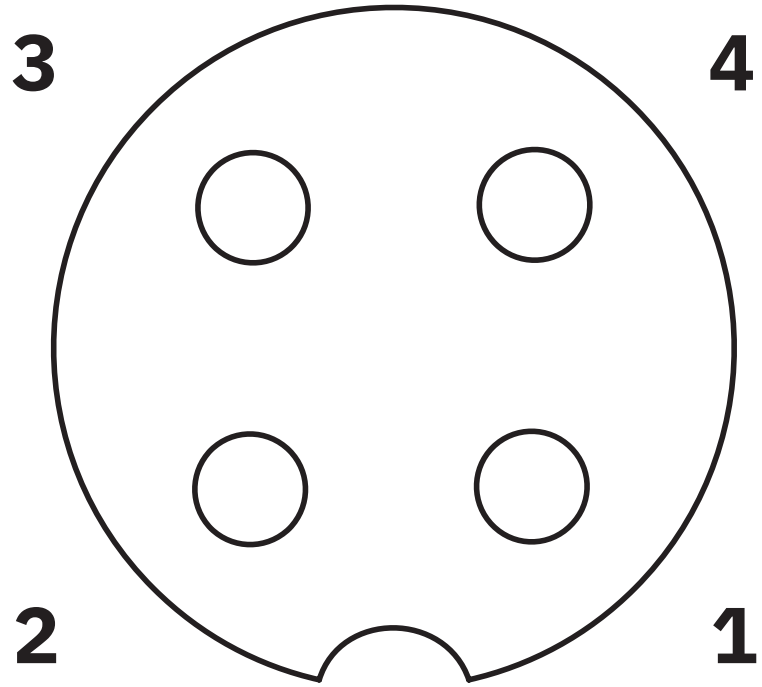

Polbild Buchse M12, 3-polig, A-kodiert, Ansicht Buchsenseite

Zulassungen

Zum Herunterladen von Zertifikaten, besuchen Sie die Produktdetailseite: https://www.phoenixcontact.com/de/produkte/1419089

EAC-RoHS
Zulassungs-ID: RU D-DE.HB35.B.00387

cULus Listed
Zulassungs-ID: E221474

Klassifikationen

ECLASS

ECLASS-13.0	27060307
ECLASS-15.0	27060307

ETIM

ETIM 10.0	EC002599

UNSPSC

UNSPSC 21.0	26121600

Environmental product compliance

EU RoHS

Erfüllt die Anforderungen nach RoHS-Richtlinie	Ja, Keine Ausnahmeregelungen

China RoHS

Environment friendly use period (EFUP)	EFUP-E
	Keine Gefahrstoffe über den Grenzwerten

EU REACH SVHC

Hinweis auf REACH-Kandidatenstoff (CAS-Nr.)	Kein Stoff mit einem Massenanteil von mehr als 0,1 %

EF3.1 Klimawandel

CO2e kg	10,82 kg CO2e

Phoenix Contact 2026 © - Alle Rechte vorbehalten
https://www.phoenixcontact.com

PHOENIX CONTACT Deutschland GmbH
Flachsmarktstraße 8
D-32825 Blomberg
+49 52 35/3-1 20 00
info@phoenixcontact.de