HC-B-TA-M32-ER-AL - Adapter

1414258

https://www.phoenixcontact.com/de/produkte/1414258

Bitte beachten Sie, dass die in diesem PDF-Dokument angezeigten Daten aus unserem Online-Katalog generiert wurden. Bitte finden Sie die vollständigen Daten in der Benutzer-Dokumentation. Es gelten unsere Allgemeinen Nutzungsbedingungen für Downloads.



Adapter, Aluminium, für EVO-Gehäuse, M32-Gewinde

Kaufmännische Daten

Artikelnummer	1414258
Verpackungseinheit	1 Stück
Mindestbestellmenge	1 Stück
Verkaufsschlüssel	AE
Produktschlüssel	AF7APM
GTIN	4055626022208
Gewicht pro Stück (inklusive Verpackung)	93,6 g
Gewicht pro Stück (exklusive Verpackung)	93,6 g
Zolltarifnummer	85389099
Ursprungsland	DE

Technische Daten

Artikeleigenschaften

Produkttyp	Gewindeadapter
Anwendung	Bajonett B - metrisch
Art der Verschraubung	M32

Anschlussdaten

Anzugsdrehmoment	... 18 Nm

Maße

Maßzeichnung	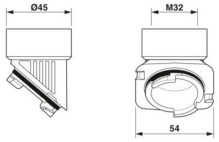
Gewindeart Dichtungsseite	M32

Innenmaß

Länge Innengewinde	13 mm

Materialangaben

Farbe	aluminiumfarben
Material	Aluminiumdruckguss, korrosionsbeständig
Material Dichtung	NBR (O-Ring)
Material Gehäuse	Aluminiumdruckguss, korrosionsbeständig

Mechanische Eigenschaften

Mechanische Daten

Art der Verschraubung	M32

Umwelt- und Lebensdauerbedingungen

Umgebungsbedingungen

Schutzart	IP66
	IP67
Schutzart (NEMA)	4 (UL 50e)
	4X (UL 50e)
	12 (UL 50e)
Umgebungstemperatur (Betrieb)	-40 °C ... 125 °C

Zeichnungen

Maßzeichnung

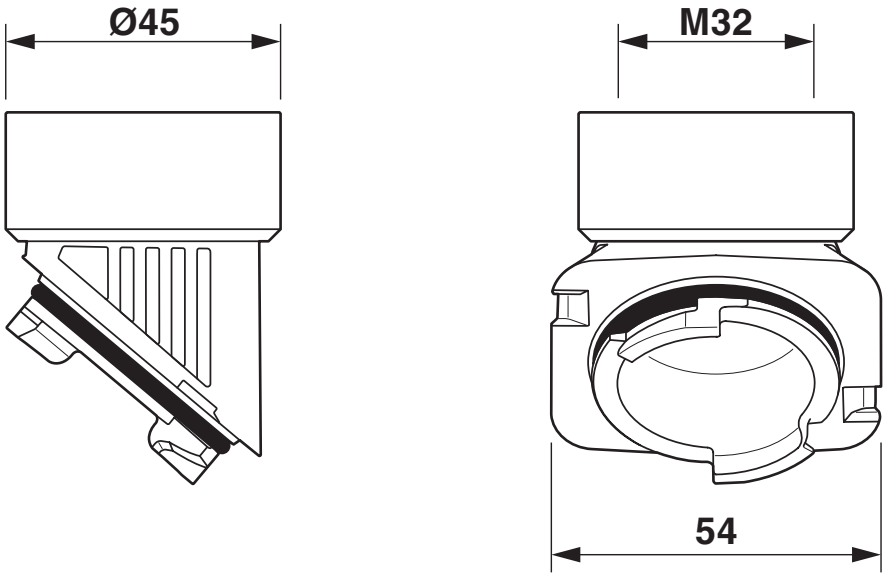

Maßbild

Zulassungen

Zum Herunterladen von Zertifikaten, besuchen Sie die Produktdetailseite: https://www.phoenixcontact.com/de/produkte/1414258

DNV
Zulassungs-ID: TAE000037S

cUL Recognized
Zulassungs-ID: E255026

UL Recognized
Zulassungs-ID: E255026

EAC
Zulassungs-ID: RU C-DE.AI30.B.01102

Klassifikationen

ECLASS

ECLASS-13.0	27140801
ECLASS-15.0	27140801

ETIM

ETIM 10.0	EC000441

UNSPSC

UNSPSC 21.0	39121400

Environmental product compliance

EU RoHS

Erfüllt die Anforderungen nach RoHS-Richtlinie	Ja, Keine Ausnahmeregelungen

China RoHS

Environment friendly use period (EFUP)	EFUP-E
	Keine Gefahrstoffe über den Grenzwerten

EU REACH SVHC

Hinweis auf REACH-Kandidatenstoff (CAS-Nr.)	Kein Stoff mit einem Massenanteil von mehr als 0,1 %

EF3.1 Klimawandel

CO2e kg	8,697 kg CO2e

Phoenix Contact 2026 © - Alle Rechte vorbehalten
https://www.phoenixcontact.com

PHOENIX CONTACT Deutschland GmbH
Flachsmarktstraße 8
D-32825 Blomberg
+49 52 35/3-1 20 00
info@phoenixcontact.de