A-INL-M12-N-S - Gegenmutter

1411240

https://www.phoenixcontact.com/de/produkte/1411240

Bitte beachten Sie, dass die in diesem PDF-Dokument angezeigten Daten aus unserem Online-Katalog generiert wurden. Bitte finden Sie die vollständigen Daten in der Benutzer-Dokumentation. Es gelten unsere Allgemeinen Nutzungsbedingungen für Downloads.

Gegenmutter, für Gewinde M12 x 1,5, Farbe: silberfarben



Kaufmännische Daten

Artikelnummer	1411240
Verpackungseinheit	100 Stück
Mindestbestellmenge	100 Stück
Verkaufsschlüssel	BF
Produktschlüssel	AF7DZX
GTIN	4046356923712
Gewicht pro Stück (inklusive Verpackung)	2,17 g
Gewicht pro Stück (exklusive Verpackung)	1,919 g
Zolltarifnummer	74198090
Ursprungsland	IN

Technische Daten

Artikeleigenschaften

Produkttyp	Flachmutter
Gewindeart	M12

Maße

Maßzeichnung	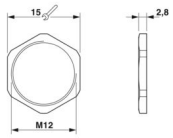
Länge	2,8 mm
Durchmesser Anschlussgewinde	12 mm
Durchmesser Anschlussgewinde	12 mm
Schlüsselweite Kontermutter	15 mm
Sechskant Eckmaß	16,5 mm
Gewindeart Anschlussseite	M12 x 1,5
Gewindesteigung	1,5 mm

Materialangaben

Material	Messing, vernickelt

Kabel / Leitung

Halogenfreiheit	ja

Umwelt- und Lebensdauerbedingungen

Umgebungsbedingungen

Umgebungstemperatur (Betrieb)	-70 °C ... 220 °C

Zeichnungen

Maßzeichnung

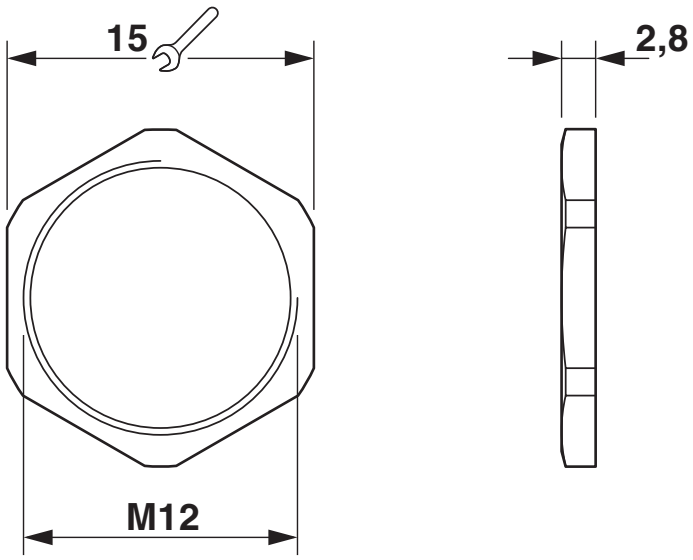

Klassifikationen

ECLASS

ECLASS-13.0	27140807
ECLASS-15.0	27140807

ETIM

ETIM 10.0	EC003608

UNSPSC

UNSPSC 21.0	31161700

Environmental product compliance

EU RoHS

Erfüllt die Anforderungen nach RoHS-Richtlinie	Ja
Ausnahmeregelungen soweit bekannt	6(c)

China RoHS

Environment friendly use period (EFUP)	EFUP-50
	Eine artikelbezogene China RoHS Deklarationstabelle finden Sie im Downloadbereich zum jeweiligen Artikel unter „Herstellererklärung“. Für alle Artikel mit EFUP-E wird keine China RoHS Deklarationstabelle ausgestellt und benötigt.

EU REACH SVHC

Hinweis auf REACH-Kandidatenstoff (CAS-Nr.)	Lead(CAS-Nr.: 7439-92-1)
SCIP	c5782d7b-cf9a-47ef-b855-1f1f49e5ec29

EF3.1 Klimawandel

CO2e kg	0,005 kg CO2e

Phoenix Contact 2026 © - Alle Rechte vorbehalten
https://www.phoenixcontact.com

PHOENIX CONTACT Deutschland GmbH
Flachsmarktstraße 8
D-32825 Blomberg
+49 52 35/3-1 20 00
info@phoenixcontact.de