A-INL-M50-P-BK - Gegenmutter

1411219

https://www.phoenixcontact.com/de/produkte/1411219

Bitte beachten Sie, dass die in diesem PDF-Dokument angezeigten Daten aus unserem Online-Katalog generiert wurden. Bitte finden Sie die vollständigen Daten in der Benutzer-Dokumentation. Es gelten unsere Allgemeinen Nutzungsbedingungen für Downloads.

Gegenmutter, für Gewinde M50 x 1,5, Farbe: tiefschwarz



Kaufmännische Daten

Artikelnummer	1411219
Verpackungseinheit	5 Stück
Mindestbestellmenge	5 Stück
Verkaufsschlüssel	BF
Produktschlüssel	AF7DZX
GTIN	4046356923514
Gewicht pro Stück (inklusive Verpackung)	11,64 g
Gewicht pro Stück (exklusive Verpackung)	11,29 g
Zolltarifnummer	39269097
Ursprungsland	TR

Technische Daten

Artikeleigenschaften

Produkttyp	Flachmutter
Gewindeart	M50

Maße

Maßzeichnung	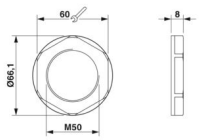
Länge	8 mm
Durchmesser Anschlussgewinde	50 mm
Durchmesser Anschlussgewinde	50 mm
Schlüsselweite Kontermutter	60 mm
Sechskant Eckmaß	66,1 mm
Gewindeart Anschlussseite	M50 x 1,5
Gewindesteigung	1,5 mm

Materialangaben

Material	PA
Brennbarkeitsklasse nach UL 94	V2

Kabel / Leitung

Halogenfreiheit	ja

Umwelt- und Lebensdauerbedingungen

Umgebungsbedingungen

Umgebungstemperatur (Betrieb)	-40 °C ... 100 °C

Zeichnungen

Maßzeichnung

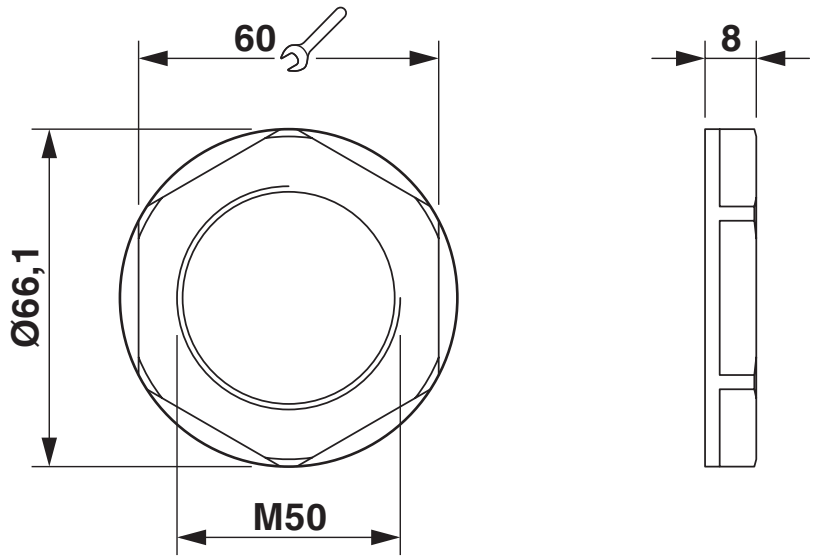

Klassifikationen

ECLASS

ECLASS-13.0	27140807
ECLASS-15.0	27140807

ETIM

ETIM 10.0	EC003608

UNSPSC

UNSPSC 21.0	31161700

Environmental product compliance

EU RoHS

Erfüllt die Anforderungen nach RoHS-Richtlinie	Ja, Keine Ausnahmeregelungen

China RoHS

Environment friendly use period (EFUP)	EFUP-E
	Keine Gefahrstoffe über den Grenzwerten

EU REACH SVHC

Hinweis auf REACH-Kandidatenstoff (CAS-Nr.)	Kein Stoff mit einem Massenanteil von mehr als 0,1 %

EF3.1 Klimawandel

CO2e kg	0,102 kg CO2e

Phoenix Contact 2026 © - Alle Rechte vorbehalten
https://www.phoenixcontact.com

PHOENIX CONTACT Deutschland GmbH
Flachsmarktstraße 8
D-32825 Blomberg
+49 52 35/3-1 20 00
info@phoenixcontact.de