# HC-B16-I-PT-F-32 - Kontakteinsatz

1407733

https://www.phoenixcontact.com/de/produkte/1407733

Bitte beachten Sie, dass die in diesem PDF-Dokument angezeigten Daten aus unserem Online-Katalog generiert wurden. Bitte finden Sie die vollständigen Daten in der Benutzer-Dokumentation. Es gelten unsere Allgemeinen Nutzungsbedingungen für Downloads.



Kontakteinsatz, Polzahl: 16+PE, Baugröße: B16, Buchse, Push-in-Anschluss, 500 V, 16 A, 0,14 $mm^2$ ... 2,5 $mm^2$, Anwendung: Leistung

## Ihre Vorteile

- Einfache Installation ohne Werkzeug, auch im eingebauten Zustand, durch Push-in-Anschlusstechnik
- Kürzeste Installationszeit im Vergleich zu anderen Anschlusstechniken
- Schnell und mühelos verdrahten, besonders unter beengten Platzverhältnissen
- Automatisierte Verkabelung durch Roboter möglich
- Sichere Verdrahtung und Bedienung durch farblich abgesetzten Betätiger
- Schock und vibrationsfest gemäß DIN EN 61373
- Kostengünstige und schnelle Kodierung mit Kunststoffprofilen
- Prüfabgriff für 2 mm Prüfstecker

## Kaufmännische Daten

| | |
|---|---|
| Artikelnummer | 1407733 |
| Verpackungseinheit | 1 Stück |
| Mindestbestellmenge | 1 Stück |
| Verkaufsschlüssel | AE |
| Produktschlüssel | AF7ABC |
| GTIN | 4046356777681 |
| Gewicht pro Stück (inklusive Verpackung) | 85,1 g |
| Gewicht pro Stück (exklusive Verpackung) | 85,1 g |
| Zolltarifnummer | 85366990 |
| Ursprungsland | CN |

## Technische Daten

### Hinweise

| | |
|---|---|
| Allgemein | nur flexible Leiter mit Aderendhülse verwenden |
| Allgemein | Steckverbinder dürfen nur last-/spannungslos betätigt werden |

### Montage

| | |
|---|---|
| Montagehinweis | Der bestimmungsgemäße Gebrauch sieht den Einbau in ein Gehäuse mit Schutzart IP54 oder besser vor |

### Artikeleigenschaften

| | |
|---|---|
| Produkttyp | Kontakteinsatz festpolig |
| Serie | HC-B |
| Anwendung | Leistung |
| Bauform | B16 |
| | B32 |
| Polzahl | 16 |
| Steckgesicht | 16+PE |
| Kontaktnummerierung | 17 - 32 |
| Kontakttyp | gerollt |

Isolationseigenschaften

| | |
|---|---|
| Überspannungskategorie | III |
| Verschmutzungsgrad | 3 |

### Maße

| | |
|---|---|
| Maßzeichnung | 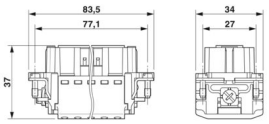  |
| Breite | 34 mm |
| Höhe | 37 mm |
| Länge | 84 mm |
| Bohrlochabstand horizontal | 77,5 mm |
| Bohrlochabstand vertikal | 27 mm |

Mechanische Kennwerte

| | |
|---|---|
| Kontaktdurchmesser | 2,5 mm |

### Anschlussdaten

Anschlusstechnik

| | |
|---|---|
| Anschlusstechnik | Push-in-Anschluss |

Leiteranschluss

| | |
|---|---|
| Anschlussquerschnitt | 0,14 mm² ... 2,5 mm² |
| Anschlussquerschnitt AWG | 26 ... 14 |
| Anzugsdrehmoment | 0,8 Nm ... 1,2 Nm (PE-Anschluss) |
| | 0,5 Nm ... 0,8 Nm (Befestigungsschrauben zur Montage im HEAVYCON-Gehäuse) |
| Abisolierlänge | 8 mm ... 10 mm |

## Elektrische Eigenschaften

| | |
|---|---|
| Bemessungsspannung (III/3) | 500 V |
| Bemessungsstoßspannung | 6 kV |
| Bemessungsstrom | 16 A (Leistungskontakte) |
| SCCR | 5 kA (UL 2237) |

## Mechanische Eigenschaften

Mechanische Daten

| | |
|---|---|
| Steckzyklen | ≥ 500 |

## Materialangaben

| | |
|---|---|
| Brennbarkeitsklasse nach UL 94 | V0 |
| Material Kontakt | Kupferlegierung |
| Material Kontaktoberfläche | Ag/Sn (Anlaufschutz) |
| Material Kontaktträger | PC |

## Umwelt- und Lebensdauerbedingungen

Umgebungsbedingungen

| | |
|---|---|
| Umgebungstemperatur (Betrieb) | -40 °C ... 125 °C (einschließlich Kontakterwärmung) |

## Normen und Bestimmungen

| | |
|---|---|
| Normen/Bestimmungen | PC: Brandschutz in Schienenfahrzeugen - Anforderungssätze R22, R23 und R24 nach DIN EN 45545-2 (Gefahrenniveau HL1 - HL3) |

## Zeichnungen

Maßzeichnung

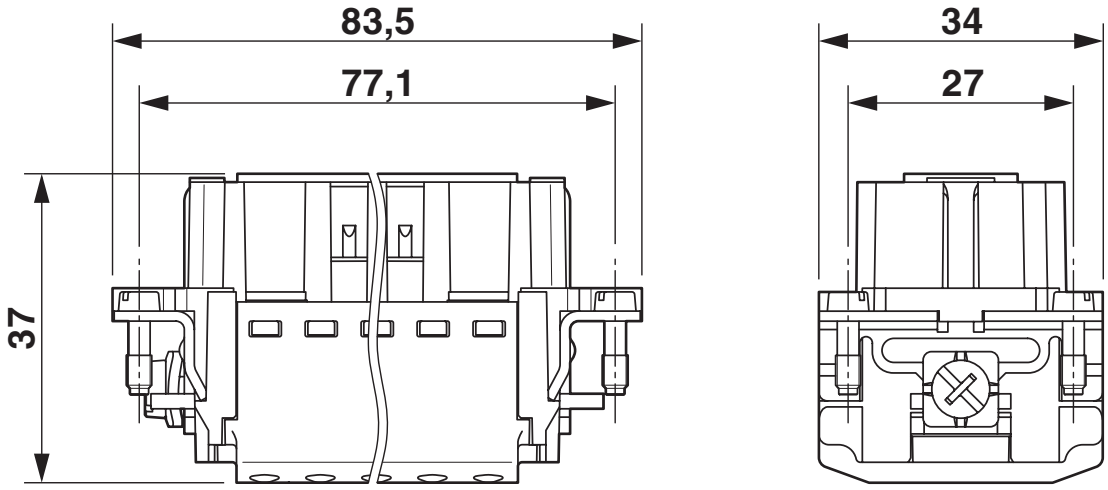


Maßbild

Maßzeichnung

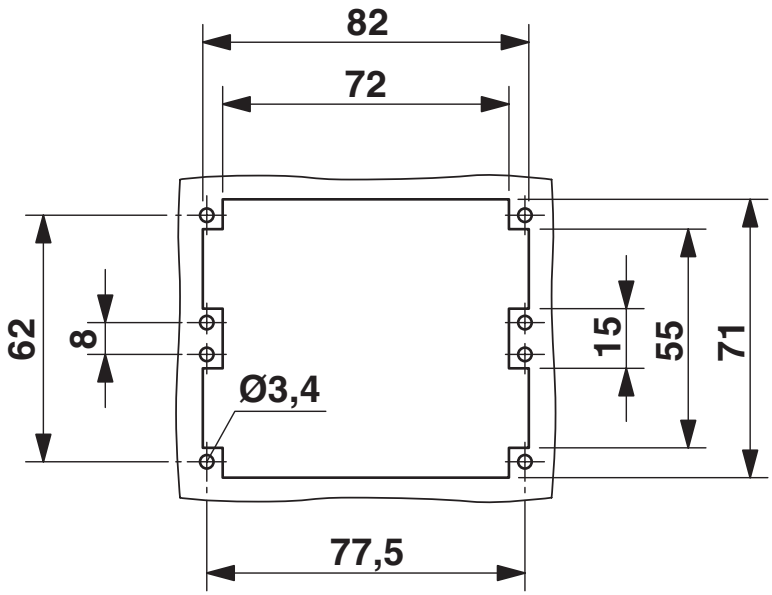


Montageausschnitt bei Verwendung ohne Gehäuse

Schemazeichnung

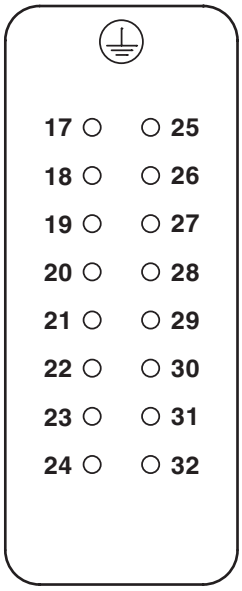


Polbild Anschlussseite

Diagramm

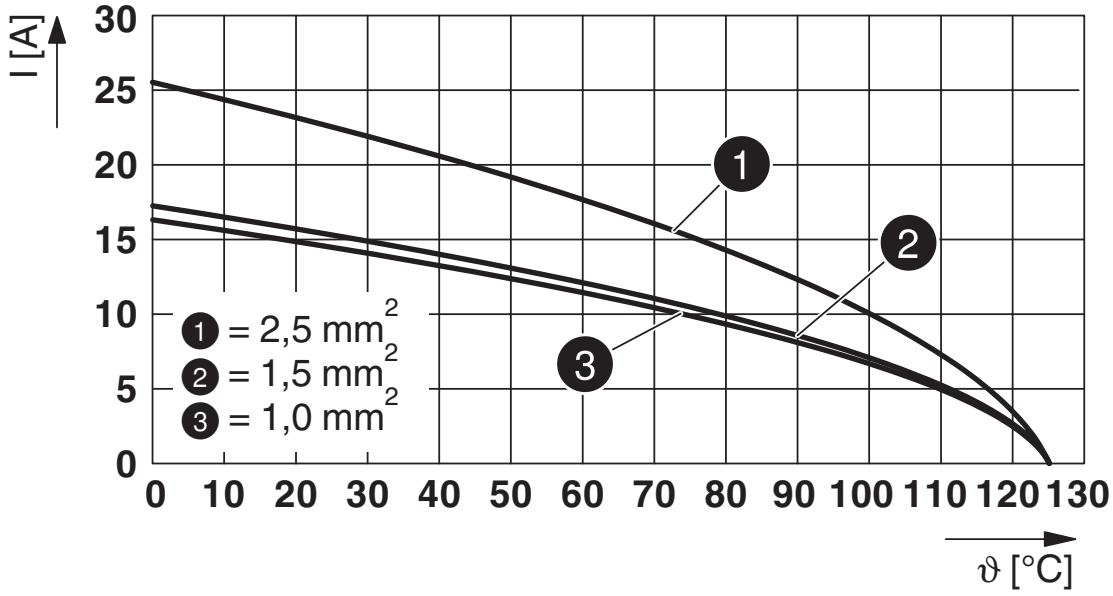


Derating-Diagramm

## Zulassungen

Zum Herunterladen von Zertifikaten, besuchen Sie die Produktdetailseite: https://www.phoenixcontact.com/de/produkte/1407733

**DNV**
Zulassungs-ID: TAE000037S

**CSA**
Zulassungs-ID: 13631

| | Nennspannung $U_N$ | Nennstrom $I_N$ | Querschnitt AWG | Querschnitt $mm^2$ |
|---|---|---|---|---|
| keine | | | | |
| | 600 V | 10 A | - 14 | - |

**UL Recognized**
Zulassungs-ID: E118976

| | Nennspannung $U_N$ | Nennstrom $I_N$ | Querschnitt AWG | Querschnitt $mm^2$ |
|---|---|---|---|---|
| keine | | | | |
| | 600 V | 13 A | - 14 | - |

**cULus Recognized**
Zulassungs-ID: E468743

| | Nennspannung $U_N$ | Nennstrom $I_N$ | Querschnitt AWG | Querschnitt $mm^2$ |
|---|---|---|---|---|
| keine | | | | |
| | 600 V | 13 A | 14 - 12 | - |

## Klassifikationen

### ECLASS

| | |
|---|---|
| ECLASS-13.0 | 27440205 |
| ECLASS-15.0 | 27440205 |

### ETIM

| | |
|---|---|
| ETIM 10.0 | EC000438 |

### UNSPSC

| | |
|---|---|
| UNSPSC 21.0 | 39121500 |

## Environmental product compliance

EU RoHS

| | |
|---|---|
| Erfüllt die Anforderungen nach RoHS-Richtlinie | Ja, Keine Ausnahmeregelungen |

China RoHS

| | |
|---|---|
| Environment friendly use period (EFUP) | EFUP-E |
| | Keine Gefahrstoffe über den Grenzwerten |

EU REACH SVHC

| | |
|---|---|
| Hinweis auf REACH-Kandidatenstoff (CAS-Nr.) | Kein Stoff mit einem Massenanteil von mehr als 0,1 % |


Phoenix Contact 2026 © - Alle Rechte vorbehalten
https://www.phoenixcontact.com



PHOENIX CONTACT Deutschland GmbH
Flachsmarktstraße 8
D-32825 Blomberg
+49 52 35/3-1 20 00
info@phoenixcontact.de