# HC-B06-BC-HI-PLBK - Schutzdeckel

1407692

https://www.phoenixcontact.com/de/produkte/1407692

Bitte beachten Sie, dass die in diesem PDF-Dokument angezeigten Daten aus unserem Online-Katalog generiert wurden. Bitte finden Sie die vollständigen Daten in der Benutzer-Dokumentation. Es gelten unsere Allgemeinen Nutzungsbedingungen für Downloads.

Schutzdeckel B6, für Längsbügel, Material Schutzdeckel: PC, Höhe: 19 mm, Dichtung: nein



## Kaufmännische Daten

| | |
|---|---|
| Artikelnummer | 1407692 |
| Verpackungseinheit | 1 Stück |
| Mindestbestellmenge | 1 Stück |
| Verkaufsschlüssel | AE |
| Produktschlüssel | AF7AZC |
| GTIN | 4046356776776 |
| Gewicht pro Stück (inklusive Verpackung) | 35 g |
| Gewicht pro Stück (exklusive Verpackung) | 30,8 g |
| Zolltarifnummer | 85389099 |
| Ursprungsland | PL |

## Technische Daten

### Artikeleigenschaften

| | |
|---|---|
| Produkttyp | Schutzdeckel |
| Gehäuseart | Schutzdeckel |
| Bauform | B6 |
| Fangschnur vorhanden | nein |
| Dichtung vorhanden | nein |

### Maße

| | |
|---|---|
| Maßzeichnung | 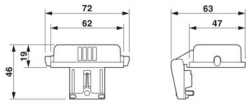  |
| Breite | 47 mm |
| Höhe | 19 mm |
| Länge | 62 mm |

### Materialangaben

| | |
|---|---|
| Material Schutzdeckel | PC |
| Brennbarkeitsklasse nach UL 94 | V0 |
| Material Schutzdeckel | PC |

### Umwelt- und Lebensdauerbedingungen

Umgebungsbedingungen

| | |
|---|---|
| Schutzart | IP65 |
| | IP66 |
| Umgebungstemperatur (Betrieb) | -20 °C ... 100 °C |

## Zeichnungen

Maßzeichnung

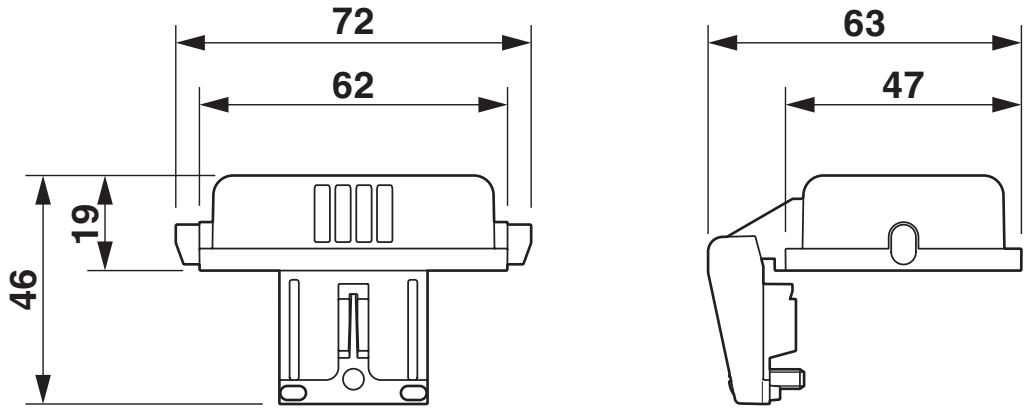


Maßbild

## Zulassungen

Zum Herunterladen von Zertifikaten, besuchen Sie die Produktdetailseite: https://www.phoenixcontact.com/de/produkte/1407692

EAC
Zulassungs-ID: RU C-DE.AI30.B.01102

## Klassifikationen

### ECLASS

| | |
|---|---|
| ECLASS-13.0 | 27440208 |
| ECLASS-15.0 | 27440208 |

### ETIM

| | |
|---|---|
| ETIM 10.0 | EC002314 |

### UNSPSC

| | |
|---|---|
| UNSPSC 21.0 | 39121400 |

## Environmental product compliance

EU RoHS

| | |
|---|---|
| Erfüllt die Anforderungen nach RoHS-Richtlinie | Ja, Keine Ausnahmeregelungen |

China RoHS

| | |
|---|---|
| Environment friendly use period (EFUP) | EFUP-E |
| | Keine Gefahrstoffe über den Grenzwerten |

EU REACH SVHC

| | |
|---|---|
| Hinweis auf REACH-Kandidatenstoff (CAS-Nr.) | Kein Stoff mit einem Massenanteil von mehr als 0,1 % |


Phoenix Contact 2026 © - Alle Rechte vorbehalten
https://www.phoenixcontact.com



PHOENIX CONTACT Deutschland GmbH
Flachsmarktstraße 8
D-32825 Blomberg
+49 52 35/3-1 20 00
info@phoenixcontact.de