SAC-5P-MS/ 5,0-28R/FS SCO RAIL - Sensor-/Aktor-Kabel

1407338

https://www.phoenixcontact.com/de/produkte/1407338

Bitte beachten Sie, dass die in diesem PDF-Dokument angezeigten Daten aus unserem Online-Katalog generiert wurden. Bitte finden Sie die vollständigen Daten in der Benutzer-Dokumentation. Es gelten unsere Allgemeinen Nutzungsbedingungen für Downloads.



Sensor-/Aktor-Kabel, 5-polig, PE-X halogenfrei, schwarz, geschirmt, Stecker gerade M12 SPEEDCON, Kodierung: A, auf Buchse gerade M12 SPEEDCON, Kodierung: A, Kabellänge: 5 m, für Bahnanwendungen

Ihre Vorteile

- Einfach und sicher: 100 % elektrisch geprüfte steckbare Komponenten
- Sicher verriegelt durch spezielle Vibrationsbremse
- Beständig gegen Temperatureinflüsse – getestet auf erweiterten Temperaturbereich und gegen Temperaturschocks
- Signale zuverlässig übertragen – 360°-Schirmung in elektromagnetisch belasteter Umgebung

Kaufmännische Daten

Artikelnummer	1407338
Verpackungseinheit	1 Stück
Mindestbestellmenge	1 Stück
Verkaufsschlüssel	AI
Produktschlüssel	AF1CDA
GTIN	4046356774543
Gewicht pro Stück (inklusive Verpackung)	388,7 g
Gewicht pro Stück (exklusive Verpackung)	388,7 g
Zolltarifnummer	85444290
Ursprungsland	PL

Technische Daten

Hinweise

Allgemein	Weitere Produkte mit variablem Leitungstyp und variabler Leitungslänge finden Sie im Abschnitt Zubehör

Artikeleigenschaften

Produkttyp	Sensor-/Aktor-Kabel
Anwendung	Bahnanwendungen
Polzahl	5
Anzahl der Kabelabgänge	1
Geschirmt	ja
Kodierung	A

Isolationseigenschaften

Überspannungskategorie	II
Verschmutzungsgrad	3

Materialangaben

Brennbarkeitsklasse nach UL 94	V0
Material Dichtung	NBR
Material Griffkörper	PA 6.6
Material Kontakt	CuSn
Material Kontaktoberfläche	Ni/Au
Material Kontaktträger	PA 6.6
Material Verschraubung	Zinkdruckguss, vernickelt

Elektrische Eigenschaften

Isolationswiderstand	≥ 100 MΩ
Nennspannung U_N	48 V AC
	60 V DC
Nennstrom I_N	4 A

Mechanische Eigenschaften

Mechanische Daten

Steckzyklen	≥ 100

Signalisierung

Statusanzeige	nein
Statusanzeige vorhanden	nein

Anschlussdaten

Leiteranschluss

Anzugsdrehmoment	0,4 Nm (M12-Steckverbinder)

SAC-5P-MS/ 5,0-28R/FS SCO RAIL - Sensor-/Aktor-Kabel

1407338

https://www.phoenixcontact.com/de/produkte/1407338

Steckverbinder

Anschluss 1

Bauform	Stecker gerade M12 SPEEDCON
Polzahl	5
Verriegelungsart	SPEEDCON
Kodierungsart	A

Anschluss 2

Bauform	Buchse gerade M12 SPEEDCON
Polzahl	5
Verriegelungsart	SPEEDCON
Kodierungsart	A

Kabel / Leitung

Leitungslänge	5 m

RADOX® schwarz geschirmt [28R]

Maßzeichnung	
Leitungsgewicht	70 kg/km
Polzahl	5
Geschirmt	ja
Leitungstyp	RADOX® schwarz geschirmt [28R]
Leiteraufbau Signalleitung	19x 0,18 mm
AWG Signalleitung	20
Leitungsquerschnitt	5x 0,5 mm²
Aderdurchmesser inklusive Isolierung	1,43 mm
Leitungsaußendurchmesser	6,20 mm ±0,3 mm
Außenmantel, Material	PE-X
Außenmantel, Farbe	schwarz
Material Leiter	verzinnte Cu-Litze
Material Aderisolation	PE-X
Einzelader, Farbe	weiß 1, weiß 2, weiß 3, weiß 4, weiß 5
Gesamtverseilung	5 Adern längsverseilt
Leiterwiderstand max.	≤ 40,1 Ω/km
Nennspannung Kabel	600 V AC (Ader-Erde, U_0)
	1000 V AC (Ader-Ader, U)

	≤ 720 V AC (Ader-Erde)
	≤ 1200 V AC (Ader-Ader, U_m)
	≤ 900 V DC (Ader-Erde, V_0)
	≤ 1500 V DC (Ader-Ader)
Prüfspannung	3500 V AC (50 Hz, 5 min.)
	8400 V DC (50 Hz, 5 min.)
Mindestbiegeradius, fest verlegt	3 x D
Mindestbiegeradius, flexibel verlegt	4 x D
Kleinster Biegeradius, fest verlegt	19 mm
Kleinster Biegeradius, beweglich verlegt	25 mm
Halogenfreiheit	nach EN 50267-2-1
Flammwidrigkeit	IEC 60332-1-2
	EN 50266
	EN 60332-3-25
	NF C32-070, 2.1
	NF C32-070, 2.2
	UL 1685, 12 (FT4)
	nach ISO 6722-1 5.22 (UN ECE-R 118.01)
Brandgaskorrosivität	EN 50267-2-2
Brandgastoxizität	BS 6853 B.1
	EN 50305, 9.2
Rauchgasdichte	BS 6853 D.8.7
	EN 61034-2
	UL 1685, 12 (FT4)
Ölbeständigkeit	nach IRM 902, 72 h bei 100 °C
Brandschutz in Schienenfahrzeugen	BS 6853 (Kategorie Ia, Ib, II)
	GM/RT 2130 (Kategorie Ia, Ib, II)
	EN 45545 (Gefahrenniveau HL1 - HL3)
	DIN 5510 (Brandschutzstufe 1, 2, 3, 4)
	NF F16-101 (Kategorie A1, A2, B)
	NF F16-101 (Klasse C / F0)
	NFPA 130
	UNI CEI 11170 (Gefahrenniveau LR1 - LR4)
Sonstige Beständigkeit	beständig gegen Kraftstoffe (nach IRM 903, 168 h bei 70 °C)
Umgebungstemperatur (Betrieb)	-50 °C ... 120 °C (Kabel, feste Verlegung)
	-25 °C ... 90 °C (Kabel, bewegliche Verlegung)

Umwelt- und Lebensdauerbedingungen

Umgebungsbedingungen

Schutzart	IP65
Umgebungstemperatur (Betrieb) (Stecker/Buchse)	-40 °C ... 85 °C (Stecker/Buchse)

Normen und Bestimmungen

M12

Normbezeichnung	M12-Steckverbinder
Normen/Bestimmungen	IEC 61076-2-101
Normbezeichnung	Schock, Vibration
Normen/Bestimmungen	EN 50155

Zeichnungen

Maßzeichnung

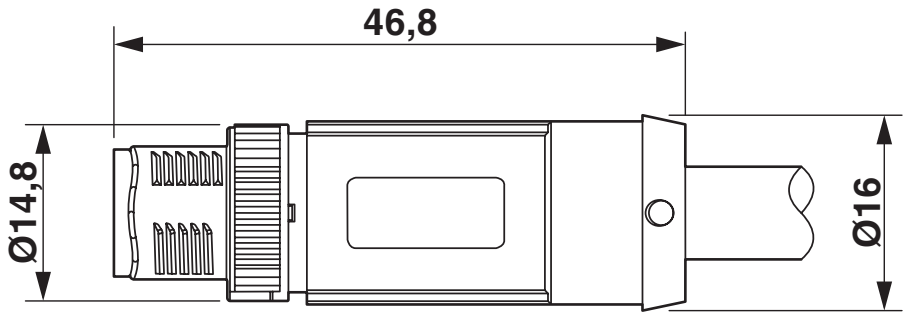

Stecker M12-SPEEDCON, gerade, geschirmt

Maßzeichnung

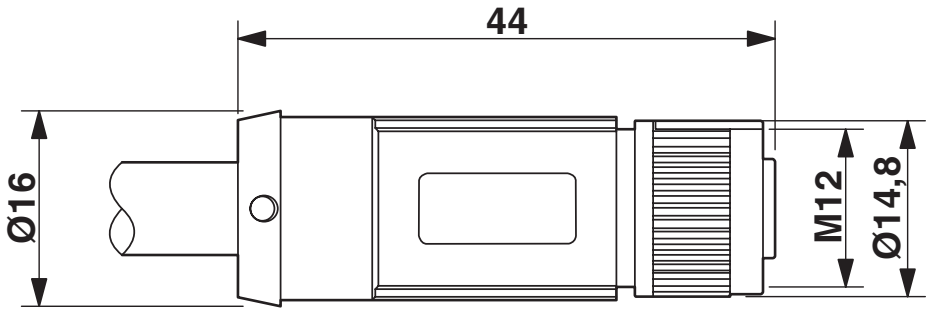

Buchse M12-SPEEDCON, gerade, geschirmt

Schemazeichnung

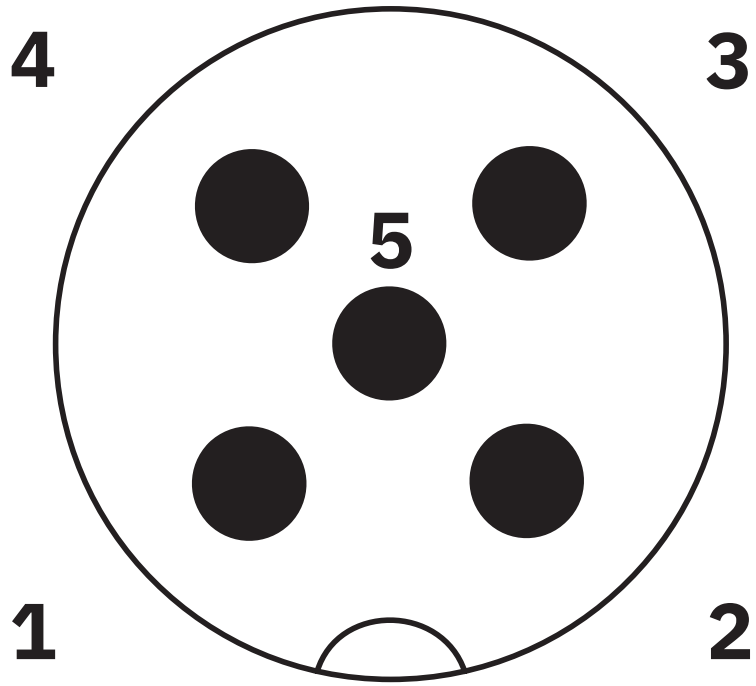

Polbild M12-Stecker, 5-polig, A-kodiert, Ansicht Stiftseite

Schemazeichnung

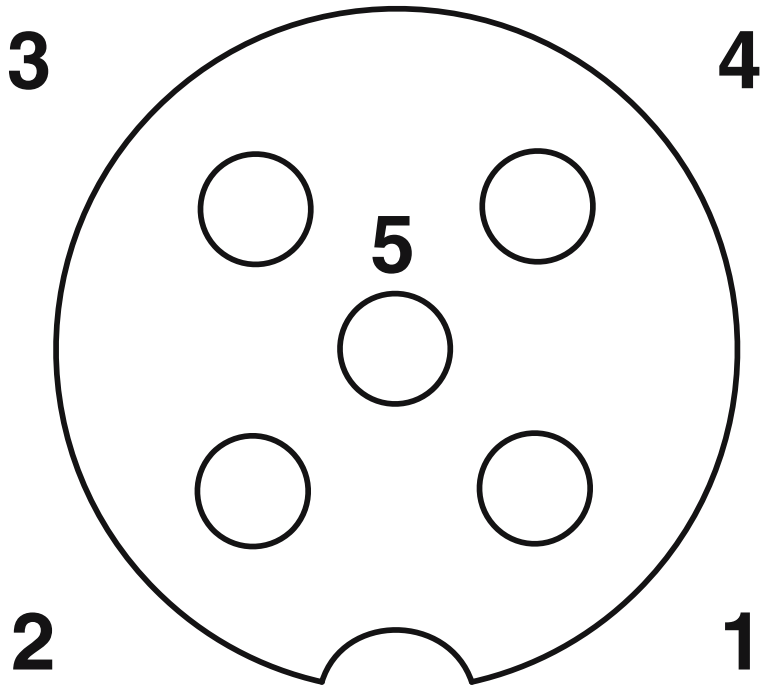

Polbild Buchse M12, 5-polig, A-kodiert, Ansicht Buchsenseite

Schaltplan



Kontaktbelegung des M12-Stecker und der M12-Buchse

Zulassungen

Zum Herunterladen von Zertifikaten, besuchen Sie die Produktdetailseite: https://www.phoenixcontact.com/de/produkte/1407338

EAC-RoHS
Zulassungs-ID: RU D-DE.HB35.B.00387

Klassifikationen

ECLASS

ECLASS-13.0	27060311
ECLASS-15.0	27060311

ETIM

ETIM 10.0	EC001855

UNSPSC

UNSPSC 21.0	26121600

Environmental product compliance

EU RoHS

Erfüllt die Anforderungen nach RoHS-Richtlinie	Ja, Keine Ausnahmeregelungen

China RoHS

Environment friendly use period (EFUP)	EFUP-E
	Keine Gefahrstoffe über den Grenzwerten

EU REACH SVHC

Hinweis auf REACH-Kandidatenstoff (CAS-Nr.)	6,6'-di-tert-butyl-2,2'-methylenedi-p-cresol(CAS-Nr.: 119-47-1)
SCIP	f391c8f1-1d09-4205-8063-dd63162a9468

EF3.1 Klimawandel

CO2e kg	2,825 kg CO2e

Phoenix Contact 2026 © - Alle Rechte vorbehalten
https://www.phoenixcontact.com

PHOENIX CONTACT Deutschland GmbH
Flachsmarktstraße 8
D-32825 Blomberg
+49 52 35/3-1 20 00
info@phoenixcontact.de