SAC-5P-M12MS/ 0,5-924/M12FR - Bussystem-Kabel

1405991

https://www.phoenixcontact.com/de/produkte/1405991

Bitte beachten Sie, dass die in diesem PDF-Dokument angezeigten Daten aus unserem Online-Katalog generiert wurden. Bitte finden Sie die vollständigen Daten in der Benutzer-Dokumentation. Es gelten unsere Allgemeinen Nutzungsbedingungen für Downloads.



Bussystem-Kabel, CANopen®, DeviceNet™, 5-polig, PVC, grau, geschirmt, Stecker gerade M12, Kodierung: A, auf Buchse gewinkelt M12, Kodierung: A, Kabellänge: 0,5 m, Steckverbinder ungeschirmt

Kaufmännische Daten

Artikelnummer	1405991
Verpackungseinheit	1 Stück
Mindestbestellmenge	50 Stück
Hinweis	Auftragsgebundene Fertigung (keine Rücknahme)
Verkaufsschlüssel	AI
Produktschlüssel	AF1IHE
GTIN	4046356800372
Gewicht pro Stück (inklusive Verpackung)	52,8 g
Gewicht pro Stück (exklusive Verpackung)	52,8 g
Zolltarifnummer	85444290
Ursprungsland	US

Technische Daten

Artikeleigenschaften

Produkttyp	Datenkabel konfektioniert
Anwendung	Standard, US-Leitungen
Polzahl	5
Anzahl der Kabelabgänge	1
Geschirmt	ja
Kodierung	A

Isolationseigenschaften

Überspannungskategorie	II
Verschmutzungsgrad	3

Schnittstellen

Bussystem	CANopen®/DeviceNet™
Signalart/Kategorie	CANopen®
	DeviceNet™

Signalisierung

Statusanzeige	nein
Statusanzeige vorhanden	nein

Elektrische Eigenschaften

Isolationswiderstand	≥ 100 MΩ
Nennspannung U_N	48 V AC
	60 V DC
Nennstrom I_N	4 A
Übertragungsmedium	Kupfer

Materialangaben

Brennbarkeitsklasse nach UL 94	HB
Material Dichtung	NBR
Material Griffkörper	TPU, schwer entflammbar, selbstverlöschend
Material Kontakt	CuSn
Material Kontaktoberfläche	Ni/Au
Material Kontaktträger	TPU GF
Material Verschraubung	Zinkdruckguss, vernickelt

Steckverbinder

Anschluss 1

Bauform	Stecker gerade M12
Polzahl	5
Kodierungsart	A (Standard)

Anschluss 2

Bauform	Buchse gewinkelt M12
Polzahl	5
Kodierungsart	A (Standard)

Kabel / Leitung

Leitungslänge	0,5 m

CANopen®/DeviceNet™, PVC, grau [924]

Maßzeichnung	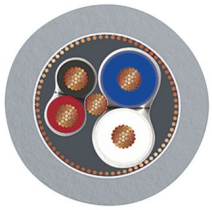
Leitungsgewicht	64,51 kg/km
UL AWM Style	2464 (80 °C / 300 V)
Polzahl	4
Geschirmt	ja
Leitungstyp	CANopen®/DeviceNet™, PVC, grau [924]
Leiteraufbau	2xAWG22 (Signal) + 2xAWG22 (Power)
Signallaufzeit	4,46 ns/m
Leiteraufbau Signalleitung	19x 0,15 mm
AWG Signalleitung	22
Leiteraufbau Spannungsversorgung	19x 0,15 mm
AWG Spannungsversorgung	22
Leitungsquerschnitt	2x 0,34 mm² (Signalleitung)
	2x 0,34 mm² (Spannungsversorgung)
Aderdurchmesser inklusive Isolierung	1,27 mm ±0,05 mm (Signalleitung)
	2,24 mm ±0,13 mm (Spannungsversorgung)
Leitungsaußendurchmesser	6,90 mm ±0,13 mm
Außenmantel, Material	PVC
Außenmantel, Farbe	grau
Material Leiter	blanke Cu-Litze
Material Aderisolation	geschäumtes PE (Signalleitung)
	PVC (Spannungsversorgung)
Einzelader, Farbe	rot-schwarz, blau-weiß
Paarverseilung	2 Adern zum Paar
Art der Paarschirmung	Kunststoffkaschierte Alu-Folie, Alu-Seite innen
Gesamtverseilung	2 Paare um eine Beilauflitze in der Mitte zur Seele
Isolationswiderstand	≥ 59,38 Ω*m (Signalleitung)
	≥ 57,41 GΩ*km (Spannungsversorgung)

Wellenwiderstand	120 Ω ±12 Ω
Betriebskapazität	nom. 78,74 pF (pro Meter)
Mindestbiegeradius, flexibel verlegt	15 x D
Kleinster Biegeradius, beweglich verlegt	104 mm
Schirmdämpfung	0,95 dB (f = 125 kHz)
	1,64 dB (f = 500 kHz)
	2,30 dB (f = 1 MHz)
Flammwidrigkeit	FT4
Ölbeständigkeit	ja
Sonstige Beständigkeit	UV-beständig
Besondere Eigenschaften	UL Standards PLTC und ITC
Umgebungstemperatur (Betrieb)	-30 °C ... 75 °C (Kabel, feste Verlegung)

Umwelt- und Lebensdauerbedingungen

Umgebungsbedingungen

Schutzart	IP65
	IP67
	IP68
Umgebungstemperatur (Betrieb) (Stecker/Buchse)	-25 °C ... 90 °C (Stecker/Buchse)

Zeichnungen

Maßzeichnung

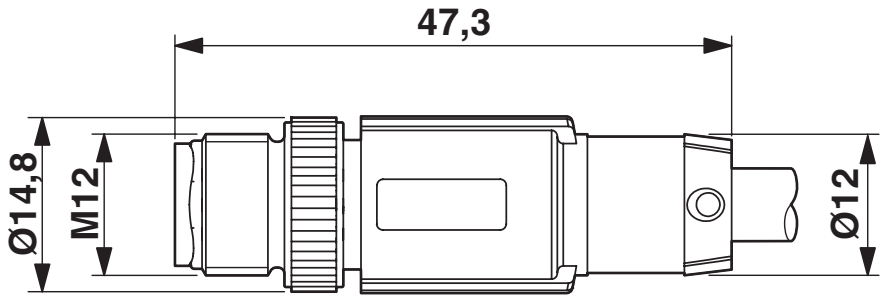

Stecker M12 x 1, gerade

Maßzeichnung

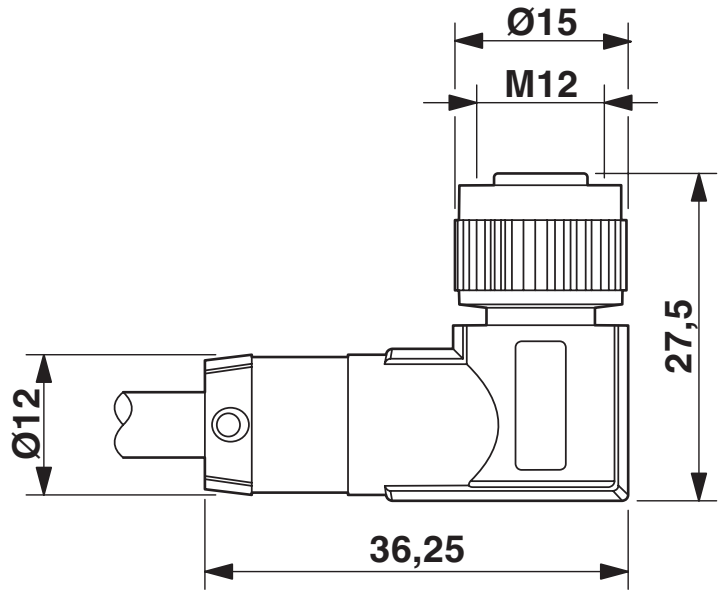

Buchse M12 x 1, gewinkelt

Schemazeichnung

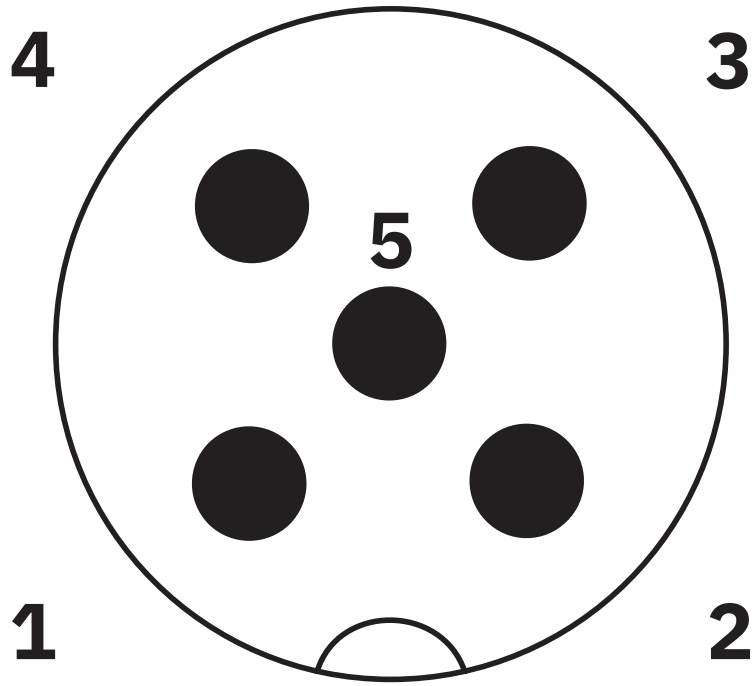

Polbild M12-Stecker, 5-polig, A-kodiert, Ansicht Stiftseite

Schemazeichnung

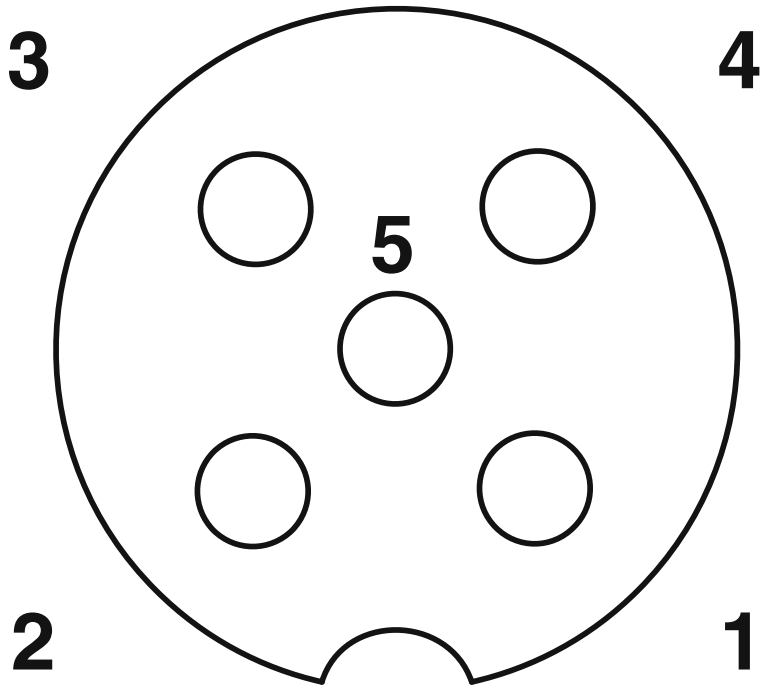

Polbild Buchse M12, 5-polig, A-kodiert, Ansicht Buchsenseite

Schaltplan

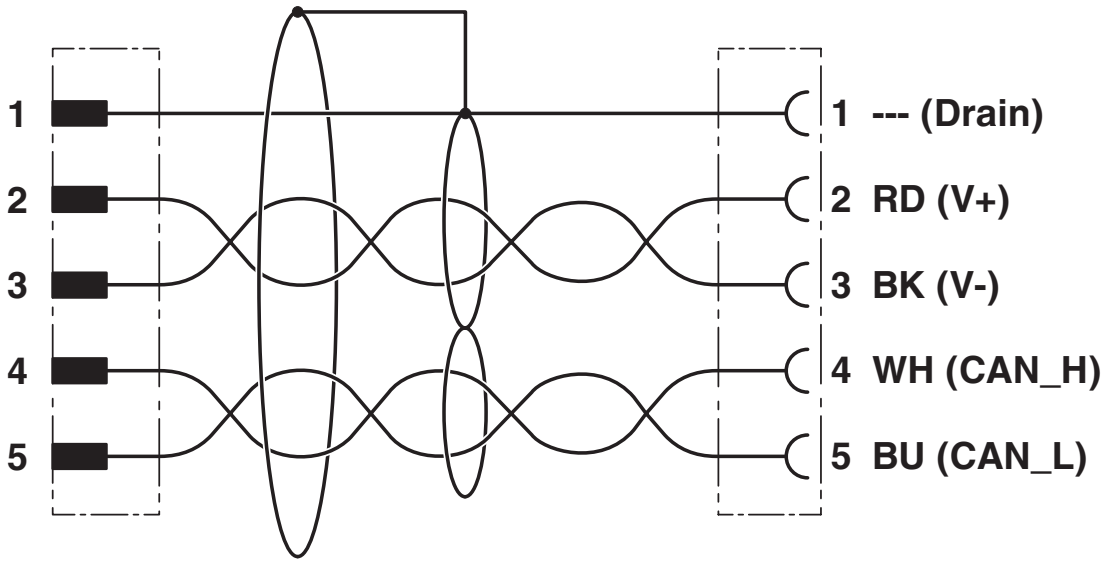

Kontaktbelegung des M12-Stecker und der M12-Buchse

Zulassungen

Zum Herunterladen von Zertifikaten, besuchen Sie die Produktdetailseite: https://www.phoenixcontact.com/de/produkte/1405991

UL Listed
Zulassungs-ID: FILE E 221474

	Nennspannung U_N	Nennstrom I_N	Querschnitt AWG	Querschnitt mm^2
keine				
	125 V	4 A	-	-

cUL Listed
Zulassungs-ID: FILE E 221474

	Nennspannung U_N	Nennstrom I_N	Querschnitt AWG	Querschnitt mm^2
keine				
	125 V	4 A	-	-

Klassifikationen

ECLASS

ECLASS-13.0	27060307
ECLASS-15.0	27060307

ETIM

ETIM 10.0	EC002599

UNSPSC

UNSPSC 21.0	26121600

Environmental product compliance

EU RoHS

Erfüllt die Anforderungen nach RoHS-Richtlinie	Ja, Keine Ausnahmeregelungen

China RoHS

Environment friendly use period (EFUP)	EFUP-E
	Keine Gefahrstoffe über den Grenzwerten

EU REACH SVHC

Hinweis auf REACH-Kandidatenstoff (CAS-Nr.)	Diazene-1,2-dicarboxamide (C,C'-azodi(formamide)) (ADCA)(CAS-Nr.: 123-77-3)
	bis(2-ethylhexyl) tetrabromophthalate covering any of the individual isomers and/or combinations thereof(CAS-Nr.: 26040-51-7)
	2-(2H-benzotriazol-2-yl)-4-(1,1,3,3-tetramethylbutyl)phenol (UV-329)(CAS-Nr.: 3147-75-9)
SCIP	e2b4886f-8ef5-47bc-80d8-fbed53f129a8

Phoenix Contact 2026 © - Alle Rechte vorbehalten
https://www.phoenixcontact.com

PHOENIX CONTACT Deutschland GmbH
Flachsmarktstraße 8
D-32825 Blomberg
+49 52 35/3-1 20 00
info@phoenixcontact.de