SACC-M12MST-3PECON-PG11-M - Power-Steckverbinder

1404643

https://www.phoenixcontact.com/de/produkte/1404643

Bitte beachten Sie, dass die in diesem PDF-Dokument angezeigten Daten aus unserem Online-Katalog generiert wurden. Bitte finden Sie die vollständigen Daten in der Benutzer-Dokumentation. Es gelten unsere Allgemeinen Nutzungsbedingungen für Downloads.



Power-Steckverbinder, Universal, 4-polig, ungeschirmt, Stecker gerade M12, Kodierung: T, Schraubanschluss, Rändelmaterial: Zinkdruckguss, vernickelt, Kabelverschraubung Pg11, Leitungsaußendurchmesser 8 mm ... 10 mm, für Gleichstrom bis 12 A / 63 V, Kontakt 4 voreilend

Ihre Vorteile

- Sicherer Einsatz im Feld durch hohe Schutzarten
- Schraubanschluss: bewährte Anschlusstechnik für eine große Auswahl unterschiedlicher Leiter
- Leistungsfähig: DC-Steckverbinder für bis zu 12 A und 63 V DC
- Schutz gegen Fehlstecken durch spezielle T-Kodierung

Kaufmännische Daten

Artikelnummer	1404643
Verpackungseinheit	1 Stück
Mindestbestellmenge	1 Stück
Verkaufsschlüssel	AI
Produktschlüssel	AF2CAB
GTIN	4046356707749
Gewicht pro Stück (inklusive Verpackung)	25,6 g
Gewicht pro Stück (exklusive Verpackung)	25,95 g
Zolltarifnummer	85366990
Ursprungsland	DE

SACC-M12MST-3PECON-PG11-M - Power-Steckverbinder

1404643

https://www.phoenixcontact.com/de/produkte/1404643

Technische Daten

Hinweise

Allgemein	Leitungsmantel 22 mm abisolieren, Aderisolation 7 mm abisolieren, Aderendhülse aufcrimpen, anschließend diese auf 5 mm kürzen. Länge der Ader mit gekürzter Aderendhülse 20 mm. Adern anschließen und die Befestigungsschrauben mit 0,2 Nm anziehen.
Montagehinweis	ACHTUNG: Beachten Sie beim Verlegen von Leitungen die zulässigen Biegeradien, da durch zu große Biegekräfte die Schutzart gefährdet wird. Fangen Sie vor dem Steckverbinder mechanische Lasten ab, z. B. durch Kabelbinder.

Montage

Montagehinweis	Die Adern können sowohl mit als auch ohne Aderendhülsen angeschlossen werden

Artikeleigenschaften

Produkttyp	Rundsteckverbinder (kabelseitig)
Anwendung	Leistung
Polzahl	4
Anzahl der Kabelabgänge	1
Geschirmt	nein
Kodierung	T
Kabelabgang	gerade
Pg-Verschraubung	Pg11

Isolationseigenschaften

Überspannungskategorie	III
Verschmutzungsgrad	3

Maße

Maßzeichnung	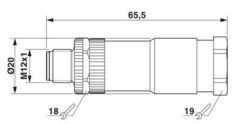
Breite	20 mm
Höhe	20 mm
Länge	65,5 mm
Schlüsselweite Überwurfmutter	19 mm

Außenmaß

Außendurchmesser	8 mm ... 10 mm

Gehäuse

Gehäusedurchmesser	20 mm

Materialangaben

Brennbarkeitsklasse nach UL 94	V0
Material Dichtung	NBR (Kabelklemmung)
Material Griffkörper	PA
Material Kontakt	CuZn
Material Kontaktoberfläche	Au
Material Kontaktträger	PA
Material Verschraubung	Zinkdruckguss, vernickelt

Anschlussdaten

Leiteranschluss

Anschlussart	Schraubanschluss
Anschlussquerschnitt	0,75 mm² ... 1,5 mm² (ohne Aderendhülse)
	0,75 mm² ... 1,5 mm² (mit Aderendhülse)
	0,75 mm² ... 2,5 mm² (starr)
Anschlussquerschnitt AWG	18 ... 14 (ohne Aderendhülse)
	18 ... 16 (mit Aderendhülse)
Abisolierlänge der Einzelader	5 mm
Anzugsdrehmoment	0,4 Nm (M12-Rändel)
	1,5 Nm ... 2 Nm (Druckschraube mit Tüllengehäuse)
	0,4 Nm (Steckereinsatz mit Tüllengehäuse bis zum Anschlag verschrauben)
	0,2 Nm (Schraubklemmen)

Elektrische Eigenschaften

Bemessungsstoßspannung	1,5 kV
Isolationswiderstand	> 10 GΩ
Nennspannung U_N	63 V DC
Nennstrom I_N	12 A (bei Verwendung von Leitern 1,5 mm²)
	12 A (bei 40 °C)

Mechanische Eigenschaften

Mechanische Daten

Steckzyklen	≥ 100

Steckverbinder

Anschluss 1

Bauform Kopf	Stecker
Kabelabgang Kopf	gerade
Gewindeart Kopf	M12
Kodierung	T

Schnittstellen

Signalart/Kategorie	Universal

Umwelt- und Lebensdauerbedingungen

Umgebungsbedingungen

Schutzart	IP67
Umgebungstemperatur (Betrieb) (Stecker/Buchse)	-40 °C ... 85 °C (Stecker/Buchse)

Normen und Bestimmungen

Normbezeichnung	M12-Steckverbinder
Normen/Bestimmungen	IEC 61076-2-111

Zeichnungen

Maßzeichnung

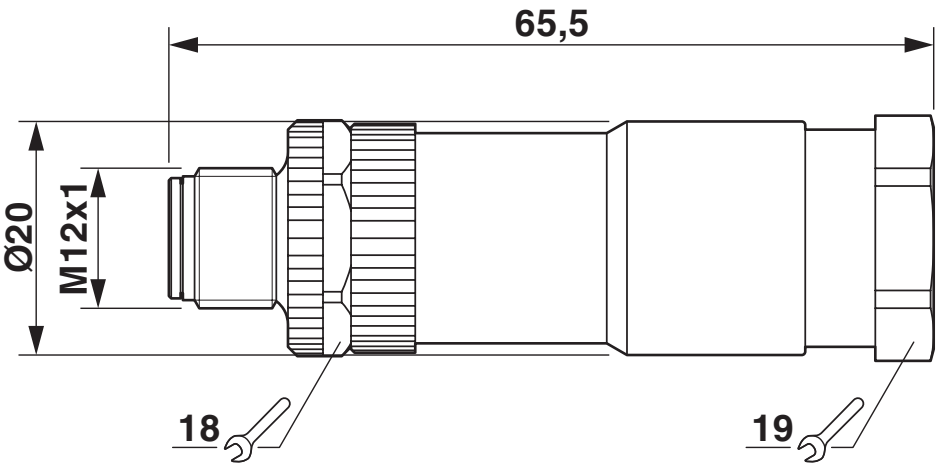

Stecker M12 x 1, gerade

Schemazeichnung

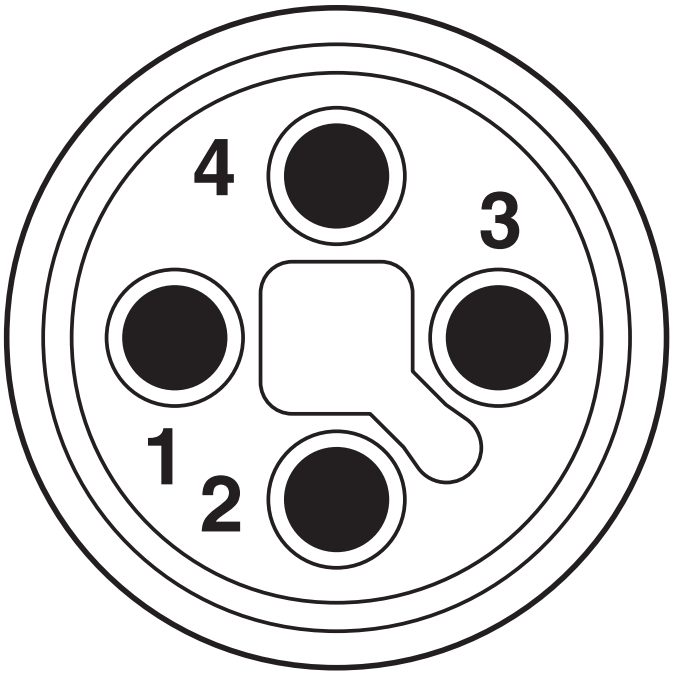

Polbild M12-Stecker, 4-polig, T-kodiert, Ansicht Stiftseite

Zulassungen

Zum Herunterladen von Zertifikaten, besuchen Sie die Produktdetailseite: https://www.phoenixcontact.com/de/produkte/1404643

cUL Recognized
Zulassungs-ID: FILE E 221474

	Nennspannung U_N	Nennstrom I_N	Querschnitt AWG	Querschnitt mm^2
keine				
	60 V	12 A	- 16	-

UL Recognized
Zulassungs-ID: FILE E 221474

	Nennspannung U_N	Nennstrom I_N	Querschnitt AWG	Querschnitt mm^2
keine				
	60 V	12 A	- 16	-

Klassifikationen

ECLASS

ECLASS-13.0	27440116
ECLASS-15.0	27440116

ETIM

ETIM 10.0	EC002635

UNSPSC

UNSPSC 21.0	39121400

Environmental product compliance

EU RoHS

Erfüllt die Anforderungen nach RoHS-Richtlinie	Ja
Ausnahmeregelungen soweit bekannt	6(c)

China RoHS

Environment friendly use period (EFUP)	EFUP-50
	Eine artikelbezogene China RoHS Deklarationstabelle finden Sie im Downloadbereich zum jeweiligen Artikel unter „Herstellererklärung“. Für alle Artikel mit EFUP-E wird keine China RoHS Deklarationstabelle ausgestellt und benötigt.

EU REACH SVHC

Hinweis auf REACH-Kandidatenstoff (CAS-Nr.)	Lead(CAS-Nr.: 7439-92-1)
SCIP	339c3d2a-03d4-49c7-bfb3-622826a31873

EF3.1 Klimawandel

CO2e kg	1,129 kg CO2e

Phoenix Contact 2026 © - Alle Rechte vorbehalten
https://www.phoenixcontact.com

PHOENIX CONTACT Deutschland GmbH
Flachsmarktstraße 8
D-32825 Blomberg
+49 52 35/3-1 20 00
info@phoenixcontact.de