CHARX-PROTECT-11-22KW - Überspannungsableiter Typ 2

1380466

https://www.phoenixcontact.com/de/produkte/1380466

Bitte beachten Sie, dass die in diesem PDF-Dokument angezeigten Daten aus unserem Online-Katalog generiert wurden. Bitte finden Sie die vollständigen Daten in der Benutzer-Dokumentation. Es gelten unsere Allgemeinen Nutzungsbedingungen für Downloads.



Abbildung zeigt den Artikel inklusive M16-Kabelverschraubung (optional montierbar)

CHARX protect retrofit, Überspannungsschutz-Set zum Schutz von Ladestationen mit einer Leistung von 11 kW ... 22 kW, z. B. Wallboxen. Überspannungsableiter, bestehend aus Basiselement mit Push-in-Anschlusstechnik, Fernmeldekontakt und Schutzsteckern, Nennspannung: 230 V AC, 3+1-Schaltung

Produktbeschreibung

CHARX-PROTECT-11-22KW ist ein für den Einsatz mit Ladestationen optimiertes Überspannungsschutz-Set. Die speziell dafür ausgewählte Kabelverschraubung ermöglicht das Einführen handelsüblicher H07RN-F-Leitungen von 2,5 mm^2 bis 6 mm^2 ohne Einschränkung der IP-Schutzklasse.

Ihre Vorteile

- Schnelle Installation und Inbetriebnahme
- Flexibler Einsatz mit Ladestationen von 11 kW ... 22 kW
- Flexible Wahl des Kabelquerschnitts dank variablem Dichtbereich
- Zeitersparnis bei der Verdrahtung dank Push-in-Anschlusstechnik
- Kein zusätzliches Installationsmaterial nötig dank Durchgangsverdrahtung

Kaufmännische Daten

Artikelnummer	1380466
Verpackungseinheit	1 Stück
Mindestbestellmenge	1 Stück
Verkaufsschlüssel	DV
Produktschlüssel	DTHTMA
GTIN	4063151751746
Gewicht pro Stück (inklusive Verpackung)	2 kg
Gewicht pro Stück (exklusive Verpackung)	2 kg
Zolltarifnummer	85371098
Ursprungsland	DE

CHARX-PROTECT-11-22KW - Überspannungsableiter Typ 2

1380466

https://www.phoenixcontact.com/de/produkte/1380466

Technische Daten

Artikeleigenschaften

Produkttyp	Überspannungsableiter
Produktfamilie	CHARX protect retrofit
IEC-Prüfklasse	II
EN Type	T2
Meldung Überspannungsschutz defekt	optisch, Fernmeldekontakt
Anzahl der Ports	One

Elektrische Eigenschaften

Nennfrequenz f_N	50 Hz (60 Hz)

Anzeige / Fernmeldung

Benennung Anschluss	Defektfernmeldekontakt
Schaltfunktion	Wechsler

Anschlussdaten

Anschlussart	Push-in-Anschluss
Abisolierlänge	10 mm ... 12 mm
Leiterquerschnitt starr	0,5 mm² ... 10 mm²
Leiterquerschnitt AWG	20 ... 8
Leiterquerschnitt flexibel mit Aderendhülse mit Kunststoffhülse	0,5 mm² ... 6 mm²
Leiterquerschnitt flexibel mit Aderendhülse ohne Kunststoffhülse	0,5 mm² ... 10 mm²

Defektfernmeldekontakt

Anschlussart	Push-in-Anschluss
Abisolierlänge	10 mm
Leiterquerschnitt flexibel	0,2 mm² ... 2,5 mm²
Leiterquerschnitt starr	0,2 mm² ... 2,5 mm²
Leiterquerschnitt AWG	30 ... 12

Maße

Breite	130 mm
Höhe	180 mm
Tiefe	111 mm

Materialangaben

Material Gehäuse	PC

Schutzschaltung

Nennspannung U_N	240/415 V AC (TN-S)
	240/415 V AC (TT)
Nennfrequenz f_N	50 Hz (60 Hz)
Höchste Dauerspannung U_C (L-N)	275 V AC

Höchste Dauerspannung U_C (N-PE)	260 V AC
Schutzleiterstrom I_{PE}	≤ 5 µA
Nennableitstoßstrom I_n (8/20) µs	20 kA
Maximaler Ableitstoßstrom I_{max} (8/20) µs	40 kA
Folgestromlöschfähigkeit I_{fi} (N-PE)	100 A
Kurzschlussfestigkeit I_{SCCR}	25 kA
Schutzpegel U_p (L-N)	≤ 1,35 kV
Schutzpegel U_p (N-PE)	≤ 1,5 kV
Maximale Vorsicherung bei V-Durchgangsverdrahtung	32 A (gG - 6 mm²)
	35 A (gG - 10 mm²)
	40 A (MCB C - 10 mm²)

Umwelt- und Lebensdauerbedingungen

Umgebungsbedingungen

Schutzart	IP65
Umgebungstemperatur (Betrieb)	-20 °C ... 40 °C
Umgebungstemperatur (Lagerung/Transport)	-20 °C ... 40 °C
Zulässige Luftfeuchtigkeit (Betrieb)	≤ 95 % (bei 25 °C, keine Betauung)

Normen und Bestimmungen

Normen/Bestimmungen	IEC 61643-11
Hinweis	2011
Normen/Bestimmungen	EN 61643-11
Hinweis	2012

Zeichnungen

Diagramm

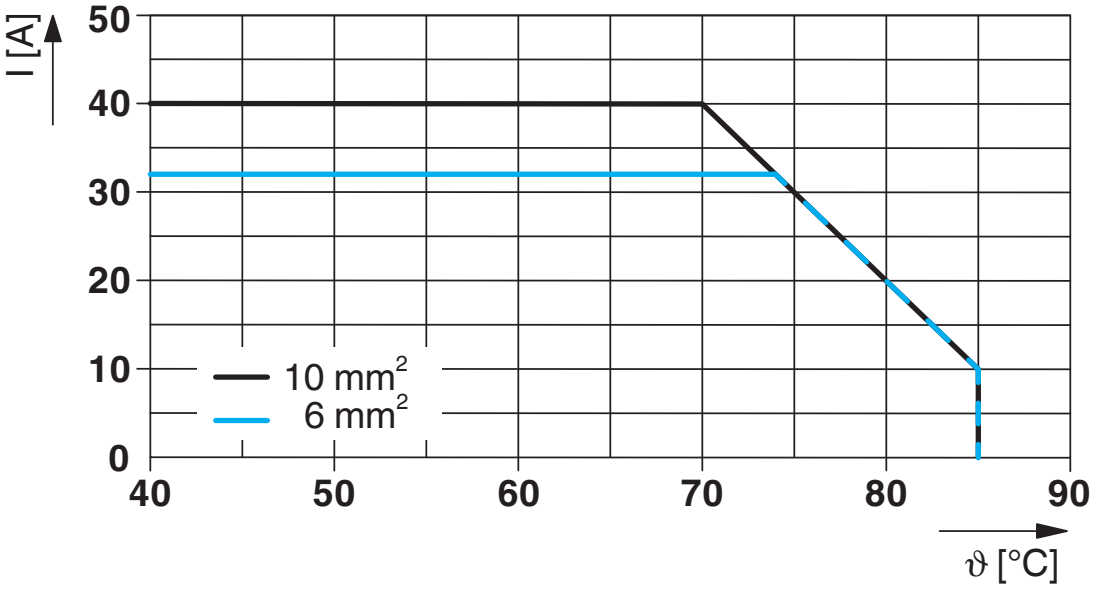

Schaltplan

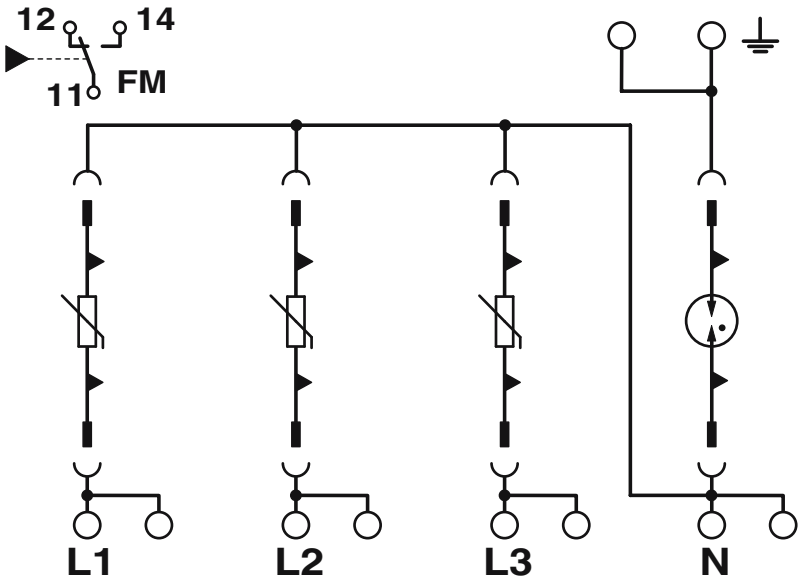

Klassifikationen

ECLASS

ECLASS-13.0	27171202
ECLASS-15.0	27171202

ETIM

ETIM 10.0	EC000941

UNSPSC

UNSPSC 21.0	39121600

Environmental product compliance

EU RoHS

Erfüllt die Anforderungen nach RoHS-Richtlinie	Ja, Keine Ausnahmeregelungen

China RoHS

Environment friendly use period (EFUP)	EFUP-E
	Keine Gefahrstoffe über den Grenzwerten

EU REACH SVHC

Hinweis auf REACH-Kandidatenstoff (CAS-Nr.)	Kein Stoff mit einem Massenanteil von mehr als 0,1 %

Phoenix Contact 2026 © - Alle Rechte vorbehalten
https://www.phoenixcontact.com

PHOENIX CONTACT Deutschland GmbH
Flachsmarktstraße 8
D-32825 Blomberg
+49 52 35/3-1 20 00
info@phoenixcontact.de