VAL-MB-T2-750DC-2+V-R - Überspannungsableiter Typ 2

1376160

https://www.phoenixcontact.com/de/produkte/1376160

Bitte beachten Sie, dass die in diesem PDF-Dokument angezeigten Daten aus unserem Online-Katalog generiert wurden. Bitte finden Sie die vollständigen Daten in der Benutzer-Dokumentation. Es gelten unsere Allgemeinen Nutzungsbedingungen für Downloads.



Überspannungsableiter, gem. Typ 2 / Class II, für geerdete, unipolare DC-Versorgungssysteme bis 800 V DC, für Tragschienenmontage, mit Fernmeldekontakt.

Ihre Vorteile

- Sicherer Betrieb von Gleichspannungs-Versorgungssystemen dank zuverlässigem Schutz vor Überspannungen
- Für den Einsatz in geerdeten, unipolaren DC-Versorgungssystemen
- Vielfältig nutzbar durch eine maximale Einsatzhöhe bis 6000 m (üNN)
- Platzsparend in der Installation durch kompakte Bauform
- Bestens informiert mit mechanisch-optischer Statusanzeige und Fernmeldekontakt

Kaufmännische Daten

Artikelnummer	1376160
Verpackungseinheit	1 Stück
Mindestbestellmenge	1 Stück
Verkaufsschlüssel	CA
Produktschlüssel	CL1391
GTIN	4063151740313
Gewicht pro Stück (inklusive Verpackung)	451 g
Gewicht pro Stück (exklusive Verpackung)	451 g
Zolltarifnummer	85363030
Ursprungsland	DE

VAL-MB-T2-750DC-2+V-R - Überspannungsableiter Typ 2

1376160

https://www.phoenixcontact.com/de/produkte/1376160

Technische Daten

Artikeleigenschaften

Produkttyp	Überspannungsableiter
IEC-Prüfklasse	T2
EN Type	T2
Stromversorgungssystem IEC	DC
Bauform	Tragschienenmodul einteilig
Polzahl	2
Meldung Überspannungsschutz defekt	optisch, Fernmeldekontakt
Anzahl der Ports	One

Isolationseigenschaften

Überspannungskategorie	III
Verschmutzungsgrad	2

Elektrische Eigenschaften

Anzeige / Fernmeldung

Benennung Anschluss	Defektfernmeldekontakt
Schaltfunktion	Wechsler
Betriebsspannung	5 V AC ... 250 V AC (Höhenlage ≤ 2000 m (amsl))
	5 V DC ... 30 V DC (200 mA DC)
Betriebsstrom	5 mA AC ... 1,5 A AC
	5 mA DC ... 1 A DC

Anschlussdaten

Anschlussart	Schraubanschluss
Schraubengewinde	M5
Anzugsdrehmoment	3 Nm
Abisolierlänge	16 mm
Leiterquerschnitt flexibel	2,5 mm² ... 35 mm²
Leiterquerschnitt AWG	14 ... 2

Defektfernmeldekontakt

Anschlussart	Schraubanschluss
Schraubengewinde	M2
Anzugsdrehmoment	0,25 Nm
Abisolierlänge	7 mm
Leiterquerschnitt flexibel	0,14 mm² ... 1,5 mm²
Leiterquerschnitt starr	0,14 mm² ... 1,5 mm²
Leiterquerschnitt AWG	28 ... 16

Maße

Maßzeichnung	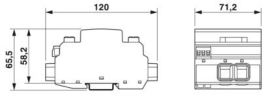
Breite	71,2 mm
Höhe	120 mm
Tiefe	65,5 mm (inkl. Tragschiene 7,5 mm)
Teilungseinheit	4 TE

Materialangaben

Farbe	grau (RAL 7042)
Brennbarkeitsklasse nach UL 94	V-0
CTI-Wert des Materials	600
Isolierstoff	PA 6.6
	PBT
Material Gehäuse	PA 6.6

Schutzschaltung

Schutzpfade	(DC+) - (DC-)
	(DC+/DC-) - PE
Wirkungsrichtung	(L+)-PE & (L-)-PE & (L+)-(L-)
Nennspannung U_N	750 V DC
Höchste Dauerspannung U_C	800 V DC
Nennlaststrom I_L	40 A
Schutzleiterstrom I_{PE}	≤ 70 µA DC
	≤ 500 µA AC
Standby-Leistungsaufnahme P_C	≤ 70 mVA
Nennableitstoßstrom I_n (8/20) µs	20 kA
Maximaler Ableitstoßstrom I_{max} (8/20) µs	40 kA
Gesamtableitstoßstrom I_{Total} (8/20) µs	40 kA
Kurzschlussfestigkeit I_{SCCR}	min. 1 kA DC (bei maximale Vorsicherung 40 A gG / 1200 V DC)
	max. 4 kA DC (bei maximale Vorsicherung 40 A gG / 1200 V DC)
Schutzpegel U_p	≤ 3,3 kV
Restspannung U_{res}	≤ 3,3 kV (bei I_n)
	≤ 2,5 kV (bei 3 kA)
	≤ 2,7 kV (bei 6,25 kA)
	≤ 2,9 kV (bei 10 kA)
	≤ 3,1 kV (bei 15 kA)
	≤ 4 kV (bei 40 kA)
Ansprechzeit t_A	≤ 25 ns
Maximale Vorsicherung bei Stichleitungsverdrahtung	40 A (gG / 1200 V DC)

Umwelt- und Lebensdauerbedingungen

Umgebungsbedingungen

Schutzart	IP20 (nur bei Benutzung aller Klemmstellen)
Umgebungstemperatur (Betrieb)	-40 °C ... 80 °C
Umgebungstemperatur (Lagerung/Transport)	-40 °C ... 80 °C
Höhenlage	≤ 6000 m (amsl)
Zulässige Luftfeuchtigkeit (Betrieb)	5 % ... 95 %
Schock (Betrieb)	50g (Halbsinus / 11 ms / 3x ±X, ±Y, ±Z)
Vibration (Betrieb)	5g (5 - 500 Hz / 2,5 h / X, Y, Z)

Normen und Bestimmungen

Normen/Bestimmungen	IEC 61643-31
Hinweis	2018
Normen/Bestimmungen	EN 61643-31
Hinweis	2019

Montage

Montageart	Tragschiene: 35 mm

Zeichnungen

Maßzeichnung

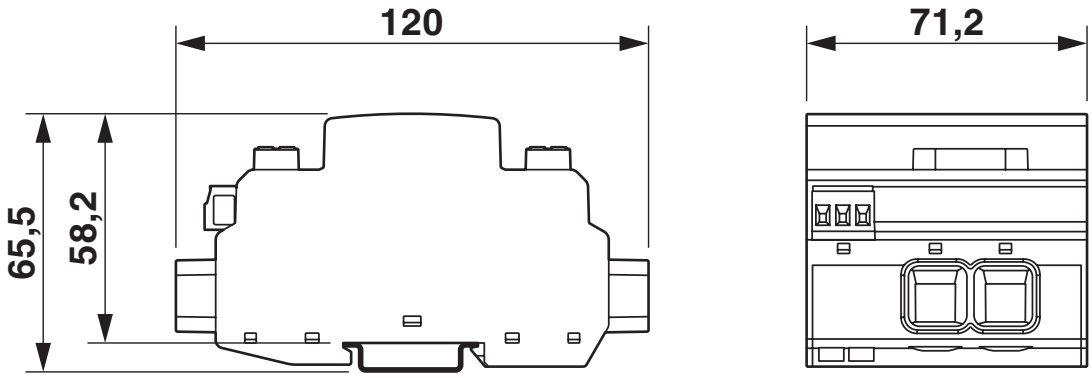

Schaltplan

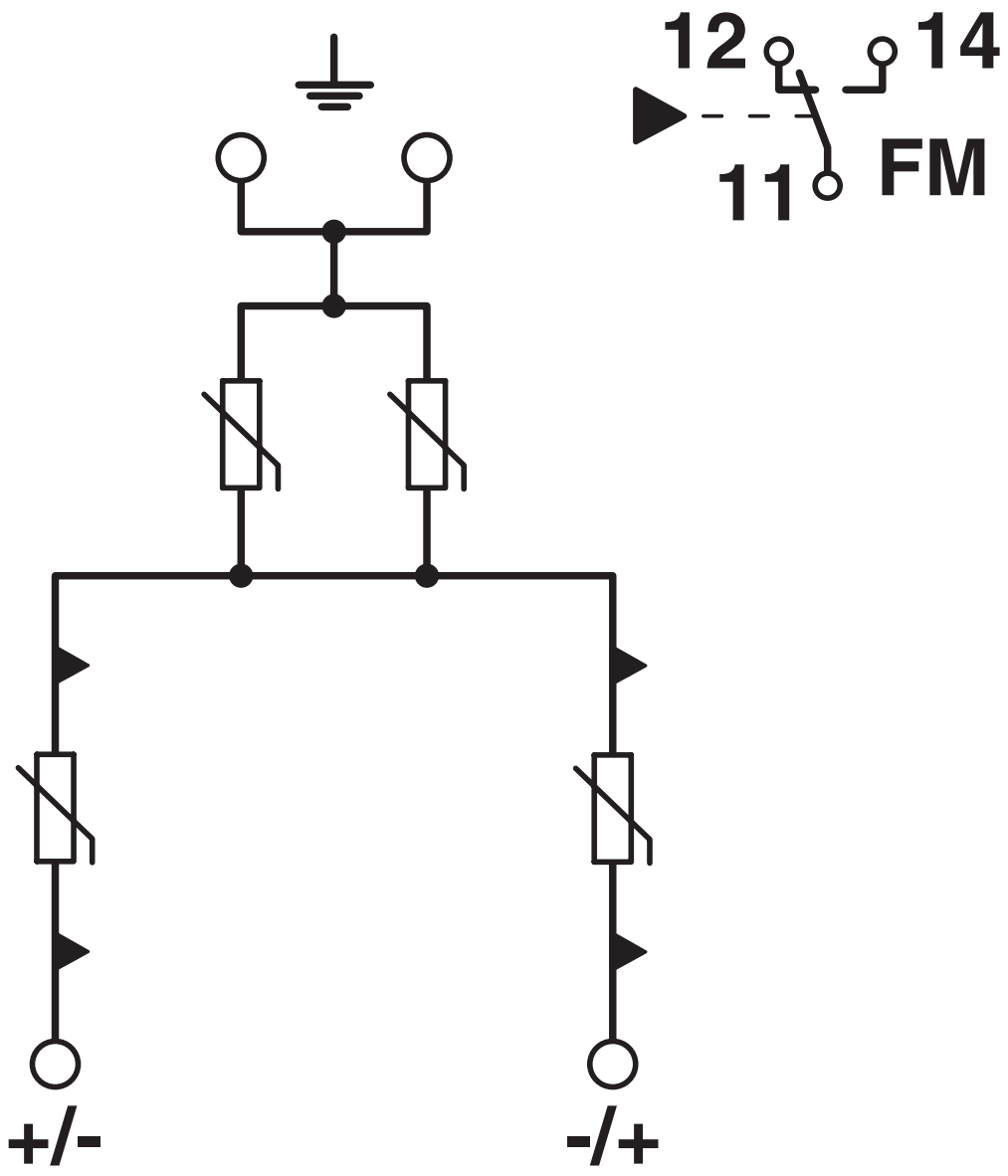

Klassifikationen

ECLASS

ECLASS-13.0	27171302
ECLASS-15.0	27171302

ETIM

ETIM 10.0	EC000941

UNSPSC

UNSPSC 21.0	39121600

Environmental product compliance

EU RoHS

Erfüllt die Anforderungen nach RoHS-Richtlinie	Ja, Keine Ausnahmeregelungen

China RoHS

Environment friendly use period (EFUP)	EFUP-E
	Keine Gefahrstoffe über den Grenzwerten

EU REACH SVHC

Hinweis auf REACH-Kandidatenstoff (CAS-Nr.)	Kein Stoff mit einem Massenanteil von mehr als 0,1 %

Phoenix Contact 2026 © - Alle Rechte vorbehalten
https://www.phoenixcontact.com

PHOENIX CONTACT Deutschland GmbH
Flachsmarktstraße 8
D-32825 Blomberg
+49 52 35/3-1 20 00
info@phoenixcontact.de