EEM-EM377-CLP - Messgerät

1345314

https://www.phoenixcontact.com/de/produkte/1345314

Bitte beachten Sie, dass die in diesem PDF-Dokument angezeigten Daten aus unserem Online-Katalog generiert wurden. Bitte finden Sie die vollständigen Daten in der Benutzer-Dokumentation. Es gelten unsere Allgemeinen Nutzungsbedingungen für Downloads.

SCREW



Energiezähler zur Multimessung mit Direktmessung in Netzen mit 3x 230/400 V und 100 A, mit S0-Ausgang, Tarifeingängen, Ethernet-Schnittstelle, zertifiziert gemäß MID-Richtlinie + PTB-A 50.7 eichrechtskonformer Lastprofilspeicher

Kaufmännische Daten

Artikelnummer	1345314
Verpackungseinheit	1 Stück
Mindestbestellmenge	1 Stück
Verkaufsschlüssel	CM
Produktschlüssel	CMMC11
GTIN	4063151658878
Gewicht pro Stück (inklusive Verpackung)	335,8 g
Gewicht pro Stück (exklusive Verpackung)	335,8 g
Zolltarifnummer	90283019
Ursprungsland	CH

Technische Daten

Artikeleigenschaften

Produkttyp	Energiezähler

Isolationseigenschaften

Schutzklasse	II (EN 50470-1)

Display

Ausführung des Displays	LCD mit Hintergrundbeleuchtung

Elektrische Eigenschaften

Genauigkeitsklasse	Klasse B (EN 50470-3)

Versorgung

Versorgungsspannungsbereich	Versorgung aus dem Messkreis

Eingangsdaten

Messen

Eingangsspannungsbereich	3x 230 V ... 400 V ±20 %
Eingangsstrombereich	5 A
Frequenzbereich	50 Hz
Mindeststrom I_{min}	0,15 A
Grenzstrom I_{max}	100 A
Übergangsstrom I_{tr}	0,5 A
Referenzstrom I_{ref}	5 A
Eingangsspannungsbereich	230 V (Eingänge für 4 Tarife)

Ausgangsdaten

S0-Ausgang

Beschreibung des Ausgangs	EN 62052-31
Zählerkonstante	0,001 imp/kWh, kvarh (Impulsrate)
	0,01 imp/kWh, kvarh (Impulsrate)
	0,1 imp/kWh, kvarh (Impulsrate)
	1 imp/kWh, kvarh (Impulsrate)
	10 imp/kWh, kvarh (Impulsrate)
	100 imp/kWh, kvarh (Impulsrate)
	1000 imp/kWh, kvarh (Impulsrate)
	10000 imp/kWh, kvarh (Impulsrate)
	10 imp/kWh (Wandlerzähler)
	1000 imp/kWh (Direktanschlusszähler)

Anschlussdaten

Messanschluss

Benennung	Messanschluss

Leiteranschluss

Anschlussart	Schraubanschluss
flexibel	35 mm²
Anzugsdrehmoment	2 Nm ... 3 Nm

Steckverbinder

Stiftabmessungen	0,6 x 3,5

andere Anschlüsse

Benennung	andere Anschlüsse

Leiteranschluss

Anschlussart	Schraubanschluss
flexibel	1,5 mm²

Maße

Artikelabmessungen

Breite	90 mm
Höhe	91 mm
Tiefe	72 mm

Umwelt- und Lebensdauerbedingungen

Umgebungsbedingungen

Schutzart	(Gehäuse)
	IP20 (Anschlüsse)
Umgebungstemperatur (Betrieb)	-25 °C ... 70 °C
Umgebungstemperatur (Lagerung/Transport)	-30 °C ... 70 °C
Max. zul. Luftfeuchtigkeit (Betrieb)	95 % (nicht kondensierend)
	75 %
Mechanische Umgebung	M2
EMV Umgebung	E2

Zulassungen

CE

Zertifikat	CE-konform

MID

Kennzeichnung	MID-konform

PTB-A 50.7

Kennzeichnung	PTB-A 50.7 konform

Normen und Bestimmungen

Normen/Bestimmungen	EN 50470-1

	EN 50470-3
Normen/Bestimmungen	PTB-A 50.7

Montage

Einbaulage	Tragschiene waagerecht

Zeichnungen

Maßzeichnung

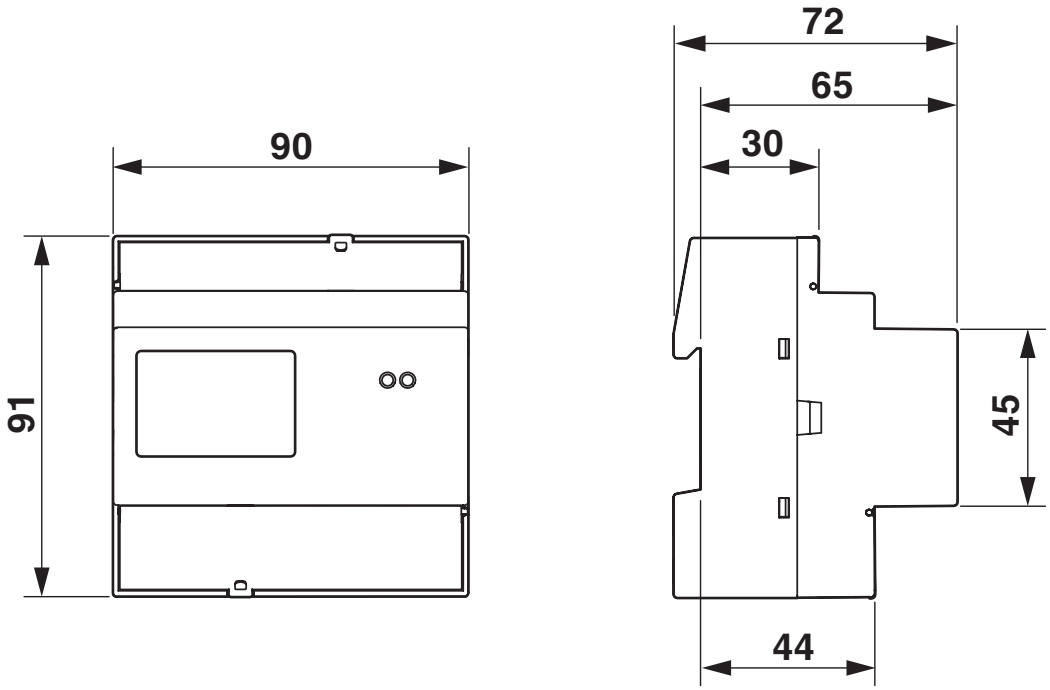

Anschlusszeichnung

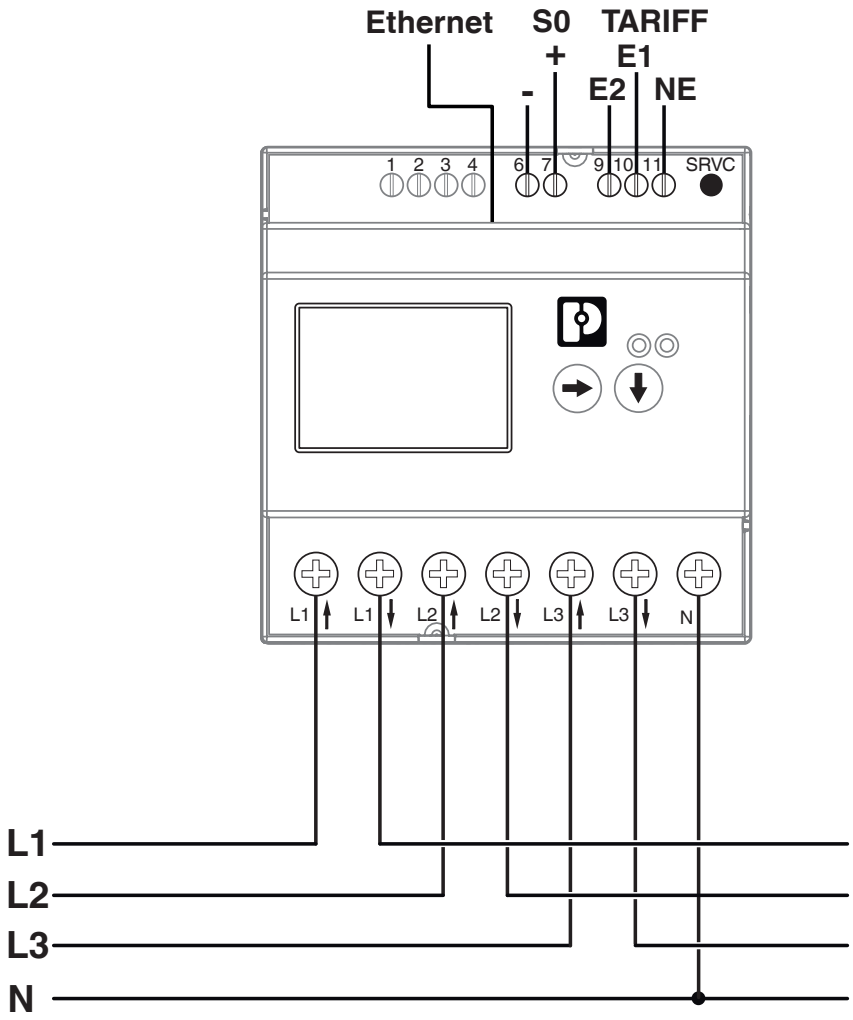

Klassifikationen

ECLASS

ECLASS-13.0	27142330
ECLASS-15.0	27142330

ETIM

ETIM 10.0	EC002301

Environmental product compliance

EU RoHS

Erfüllt die Anforderungen nach RoHS-Richtlinie	Ja, Keine Ausnahmeregelungen

China RoHS

Environment friendly use period (EFUP)	EFUP-E
	Keine Gefahrstoffe über den Grenzwerten

EU REACH SVHC

Hinweis auf REACH-Kandidatenstoff (CAS-Nr.)	Kein Stoff mit einem Massenanteil von mehr als 0,1 %

Phoenix Contact 2026 © - Alle Rechte vorbehalten
https://www.phoenixcontact.com

PHOENIX CONTACT Deutschland GmbH
Flachsmarktstraße 8
D-32825 Blomberg
+49 52 35/3-1 20 00
info@phoenixcontact.de