# CHARX T2HBI12-DC200-5,0M2 - Fahrzeug-Ladedose

1344533

https://www.phoenixcontact.com/de/produkte/1344533

Bitte beachten Sie, dass die in diesem PDF-Dokument angezeigten Daten aus unserem Online-Katalog generiert wurden. Bitte finden Sie die vollständigen Daten in der Benutzer-Dokumentation. Es gelten unsere Allgemeinen Nutzungsbedingungen für Downloads.



Abbildung zeigt eine Variante des Artikels

CHARX connect universal, DC CCS Typ 2, Fahrzeug-Ladedose, bis zu 500 A im Boost Mode, 200 A dauerhaft, 1000 V DC, Gen 4, Einseitig angeschlossene Einzeladern, Länge: 5 m, Verriegelungsaktuator: 12 V, 4-polig, Vorder- und Rückwandmontage, M6, Gehäuse: schwarz, zum Laden mit Gleichstrom (DC), IEC 62196-2, IEC 62196-3, Für die DC-Kontakte ist eine Schutzkappe im Lieferumfang enthalten.

## Produktbeschreibung

Fahrzeug-Ladedose zum Laden mit Gleichstrom (DC), kompatibel zu Typ 2 CCS-Fahrzeug-Ladesteckern (EVSE), zur Installation in Elektrofahrzeugen (EV).

## Ihre Vorteile

- Vollständiges Produktprogramm
- Einheitliche, platzsparende Abmessung des Bauraums und der Anschraubpunkte aller Phoenix Contact-Fahrzeug-Ladedosen
- Entwickelt und produziert nach Automobilstandard IATF 16949 und ISO 9001
- Integrierte Verriegelung während des Ladens
- Manuelle Notentriegelung des Verriegelungsaktuators
- Wasser- und schmutzdicht durch hohe Schutzart

## Kaufmännische Daten

| | |
|---|---|
| Artikelnummer | 1344533 |
| Verpackungseinheit | 1 Stück |
| Mindestbestellmenge | 1 Stück |
| Verkaufsschlüssel | XC |
| Produktschlüssel | XWCAID |
| GTIN | 4063151658021 |
| Gewicht pro Stück (inklusive Verpackung) | 11.473 g |
| Gewicht pro Stück (exklusive Verpackung) | 305 g |
| Zolltarifnummer | 85444290 |
| Ursprungsland | PL |

## Technische Daten

### Hinweise

| | |
|---|---|
| Allgemein | Für die DC-Kontakte ist eine Schutzkappe im Lieferumfang enthalten. |

### Artikeleigenschaften

| | |
|---|---|
| Produkttyp | Fahrzeug-Ladedose |
| Produktfamilie | CHARX connect universal |
| Ausführung | Gen 4 |
| Ladestandard | DC CCS Typ 2 |
| Lademodus | Mode 4 |
| Kundenvariationen | Auf Anfrage |

### Elektrische Eigenschaften

Ladeleistung und -strom (DC-Laden)

| | |
|---|---|
| Art des Ladestroms | DC |
| Ladestrom | 200 A DC |
| Ladeleistung | 200 kW (DC) |
| Bemessungsspannung | 1000 V |

Ladeleistung und -strom (DC-Laden im Boost Mode)

| | |
|---|---|
| Art des Ladestroms | DC Boost Mode |
| Ladestrom | bis zu 500 A DC |
| Ladeleistung | bis zu 500 kW (DC) |
| Bemessungsspannung | 1000 V |
| Hinweis | Die Angaben beziehen sich auf das Laden im Boost Mode und sind abhängig von Umgebungsbedingungen. Weitere Details siehe Packungsbeilage im Download-Bereich. |

Pinbelegung (Leistungskontakte)

| | |
|---|---|
| Hinweis zur Anschlussart | Crimpanschluss, nicht trennbar |
| Anzahl | 3 (PE, DC+, DC-) |
| Bemessungsspannung | 1000 V DC |
| Bemessungsstrom | 200 A DC |

Pinbelegung (Signalkontakte)

| | |
|---|---|
| Hinweis zur Anschlussart | Crimpanschluss, nicht trennbar |
| Art der Signalübertragung | Pulsweitenmodulation mit aufmodulierter Powerline-Kommunikation gemäß ISO/IEC 15118 / DIN SPEC 70121 |
| Anzahl | 2 (CP, PP) |
| Bemessungsspannung | 30 V AC |
| Bemessungsstrom | 2 A |
| Kodierung | 4,7 kΩ (zwischen PE und PP) |
| Isolationswiderstand | > 200 MΩ |

Verriegelungsaktuator

| | |
|---|---|
| Verriegelungsaktuator | 12 V, 4-polig |
| | Position rechtsseitig |
| Möglicher Spannungsversorgungsbereich am Motor | 9 V ... 16 V |
| Maximale Spannung zur Detektion der Verriegelung | 12 V |
| Typischer Motorstrom bei der Verriegelung | 0,25 A |
| Sperrstrom des Motors | max. 1,5 A |
| Max. Verweildauer mit Sperrstrom | 1 s |
| Empfohlene Anpassungszeit | 600 ms |
| Pausenzeit nach einem Ein- oder Ausfahrweg | 3 s |
| Lebensdauer Steckzyklen | > 10000 Lastzyklen |
| Verriegelungserkennung | vorhanden |
| Mechanische Notentriegelung | vorhanden |
| Umgebungstemperatur (Betrieb) | -40 °C ... 40 °C |

Temperatursensorik (Pt 1000)

| | |
|---|---|
| Sensortyp | Pt 1000 |
| Normen/Bestimmungen | DIN EN 60751 |
| Anbringungsstelle | 2 Sensoren an den DC-Kontakten |

## Maße

Fahrzeug-Ladedose

| | |
|---|---|
| Maßzeichnung | 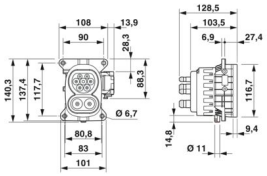  |
| Breite | 108 mm |
| Höhe | 140,25 mm |
| Tiefe | 133,5 mm |

Bohrmaße

| | |
|---|---|
| Breite | 117,65 mm |
| Höhe | 90 mm |
| Tiefe | 117,65 mm |

## Materialangaben

| | |
|---|---|
| Farbe (Gehäuse) | schwarz (9005) |
| Farbe (Steckgesicht) | schwarz (9005) |
| Material (Gehäuse) | Kunststoff |
| Material (Kontaktoberfläche) | Silber |

## Kabel / Leitung

| | |
|---|---|
| Leitungslänge | 5 m |
| Leitungsart | Einseitig angeschlossene Einzeladern |

Einzeladern DC

| | |
|---|---|
| Leitungslänge | 5 m |
| Leitungsaufbau | 2 x 70 mm² |
| Einzelader, Material | Silikon |
| Einzelader, Farbe | OG |
| Leitungsaußendurchmesser | 17,90 mm ±0,3 mm |
| Leitungs-Widerstand | ≤ 0,259 Ω/km |

Einzelader PE

| | |
|---|---|
| Leitungslänge | 5 m |
| Leitungsaufbau | 1 x 25 mm² |
| Einzelader, Material | Silikon |
| Einzelader, Farbe | GN/YE |
| Leitungsaußendurchmesser | 8,60 mm ±0,1 mm |
| Leitungs-Widerstand | ≤ 0,743 Ω/km |

Einzeladern Verriegelungsatuator

| | |
|---|---|
| Leitungslänge | 1,5 m |
| Leitungsaufbau | 4 x 0,5 mm² |
| Einzelader, Material | PVC |
| Einzelader, Farbe | BU/RD, BU/GN, BU/YE, BU/BN |
| Leitungsaußendurchmesser | 1,60 mm ±0,20 mm |
| Leitungs-Widerstand | ≤ 37,1 Ω/m |

Einzeladern Temperatursensorik Pt 1000

| | |
|---|---|
| Leitungslänge | 1 m |
| Leitungsaufbau | 3 x 0,5 mm² |
| Einzelader, Material | PVC |
| Einzelader, Farbe | BN |
| | GN |
| | YE |
| Leitungsaußendurchmesser | 1,60 mm ±0,20 mm |
| Leitungs-Widerstand | ≤ 37,1 Ω/m |

Einzeladern Kommunikation

| | |
|---|---|
| Leitungslänge | 1 m |
| Leitungsaufbau | 2 x 0,5 mm² |
| Einzelader, Material | PVC |
| Einzelader, Farbe | BK |
| | WH |
| Leitungsaußendurchmesser | 1,60 mm ±0,20 mm |
| Leitungs-Widerstand | ≤ 37,1 Ω/m |

## Mechanische Eigenschaften

Mechanische Daten

| | |
|---|---|
| Steckzyklen | > 10000 |
| Steckkraft | < 100 N |
| Ziehkraft | < 100 N |

## Umwelt- und Lebensdauerbedingungen

Umgebungsbedingungen

| | |
|---|---|
| Schutzart (Fahrzeug-Ladedose) | IP55 (gesteckt, die Schutzart im betriebsfertigen, gesteckten Zustand ist nur sichergestellt, wenn beide Steckelemente Originalprodukte von Phoenix Contact oder entsprechend normgerechte Produkte sind) |
| | IP67 (Innenbereich der Fahrzeug-Ladedose) |
| Umgebungstemperatur (Betrieb) | -40 °C ... 40 °C (Max. 60 K Erwärmung, Stromreduktion erforderlich. Beachten Sie den Grenzwert der DC-Kontakttemperatur von 90 °C.) |
| Umgebungstemperatur (Lagerung/Transport) | -40 °C ... 85 °C |
| Höhenlage | 4000 m (über dem Meeresspiegel) |

## Normen und Bestimmungen

Normen

| | |
|---|---|
| Normen/Bestimmungen | IEC 62196-2 |
| | IEC 62196-3 |

## Montage

| | |
|---|---|
| Montageart | Vorder- und Rückwandmontage (Frontneigung 0° bis 90° möglich) |
| Durchmesser Befestigungsbohrung | 6,70 mm (ø) |
| Befestigungsschrauben | M6 |
| Im Lieferumfang enthaltene Schrauben | keine |

## Zeichnungen

Maßzeichnung

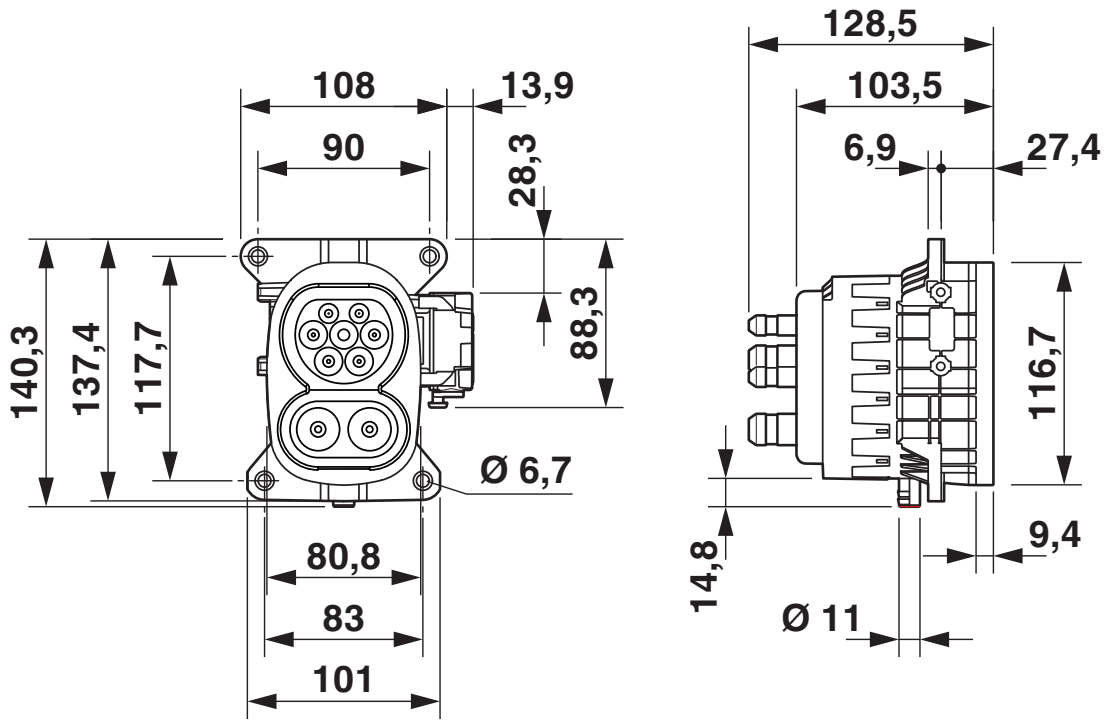


Maßzeichnung

Anschlusszeichnung

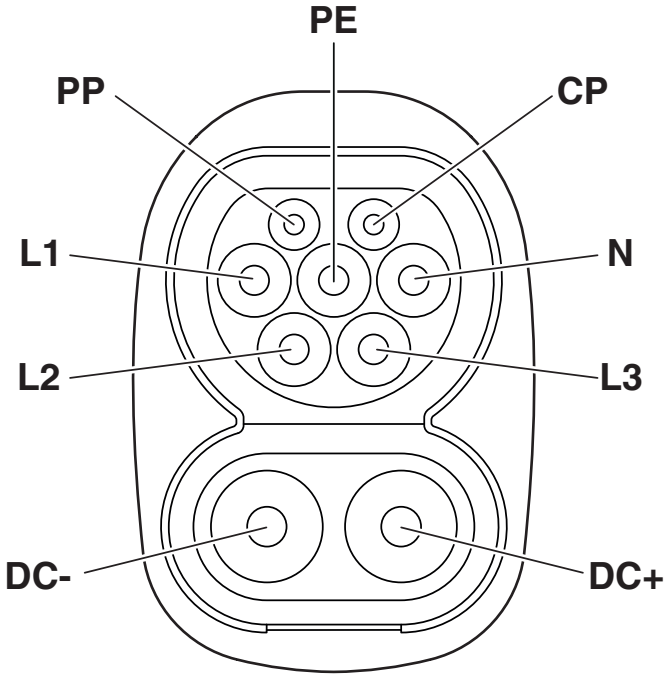


Pinbelegung Fahrzeug-Ladedosen

Anschlusszeichnung

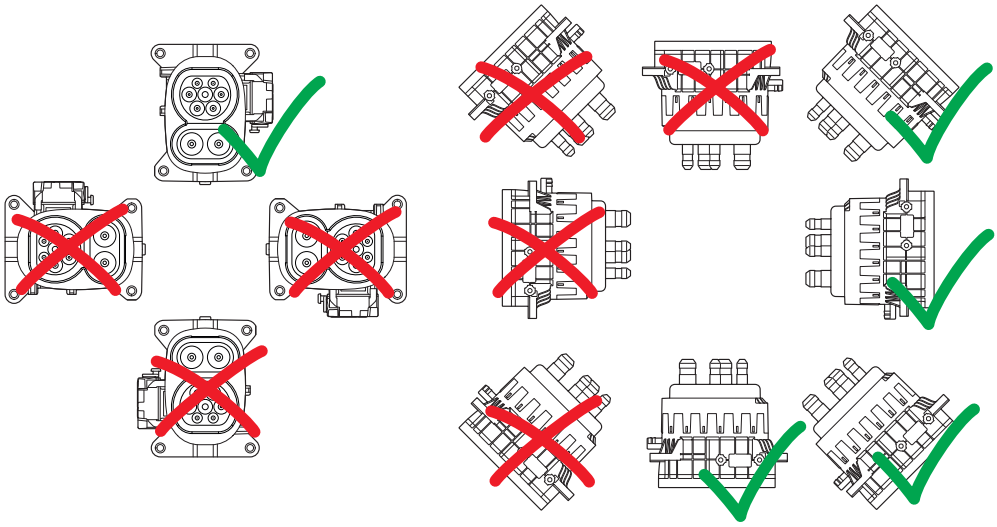

Einbaupositionen

Anschlusszeichnung

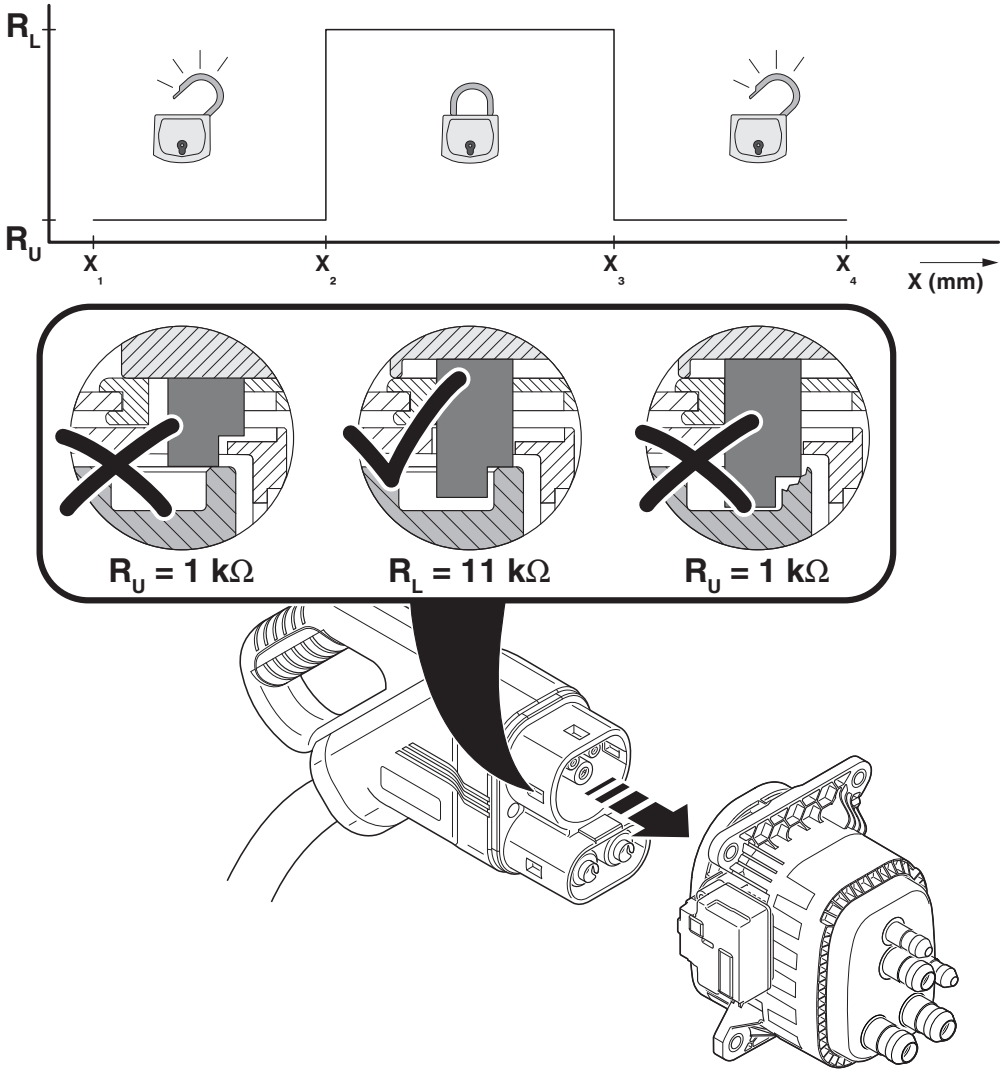


Detektion für Fahrzeug-Ladestecker

Schemazeichnung

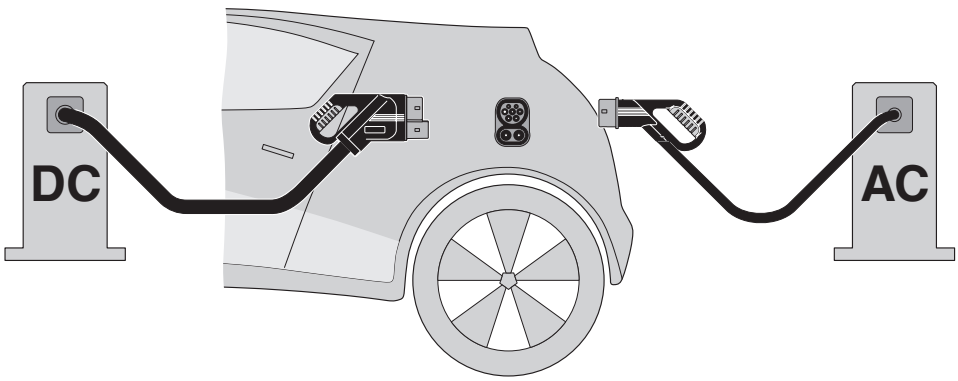


Prinzip des Combined Charging Systems (CCS) - normkonformes Ladestecksystem für Elektrofahrzeuge, das sowohl konventionelles Laden mit Wechselstrom (AC) als auch schnelles Gleichstromladen (DC) unterstützt. Beide Fahrzeug-Ladestecker passen in die CCS-Fahrzeug-Ladedose.

Schemazeichnung

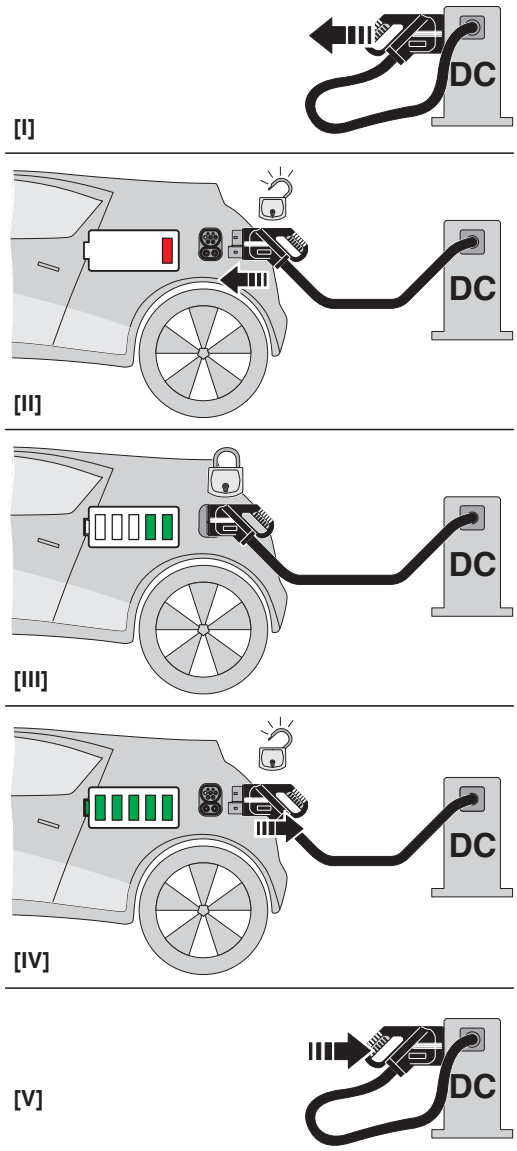


Bedienungsanweisung

Schemazeichnung

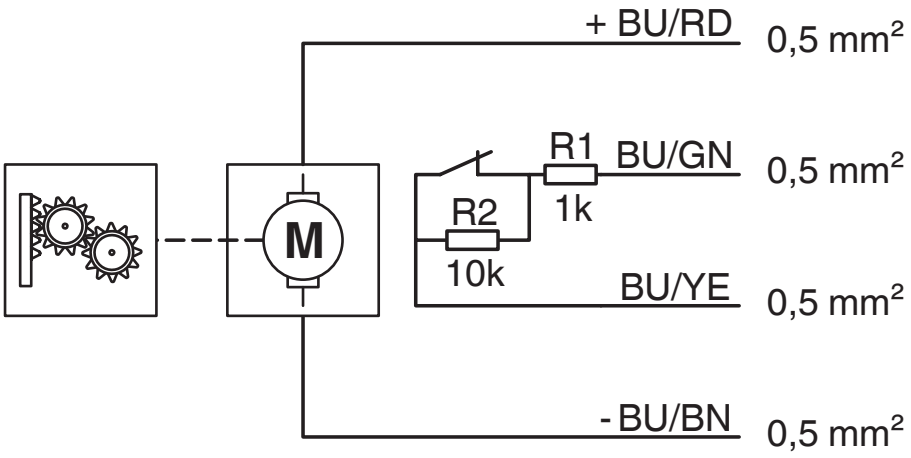


Blockschaltbild des Verriegelungsaktuators

Schemazeichnung

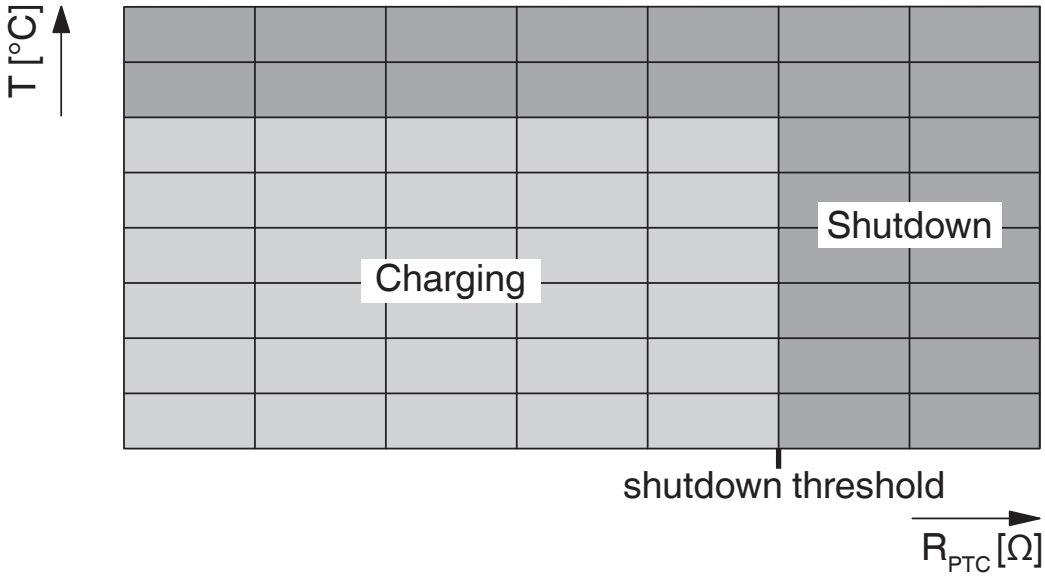


Widerstandsbereich der Temperatursensorik an den AC-Kontakten

Diagramm

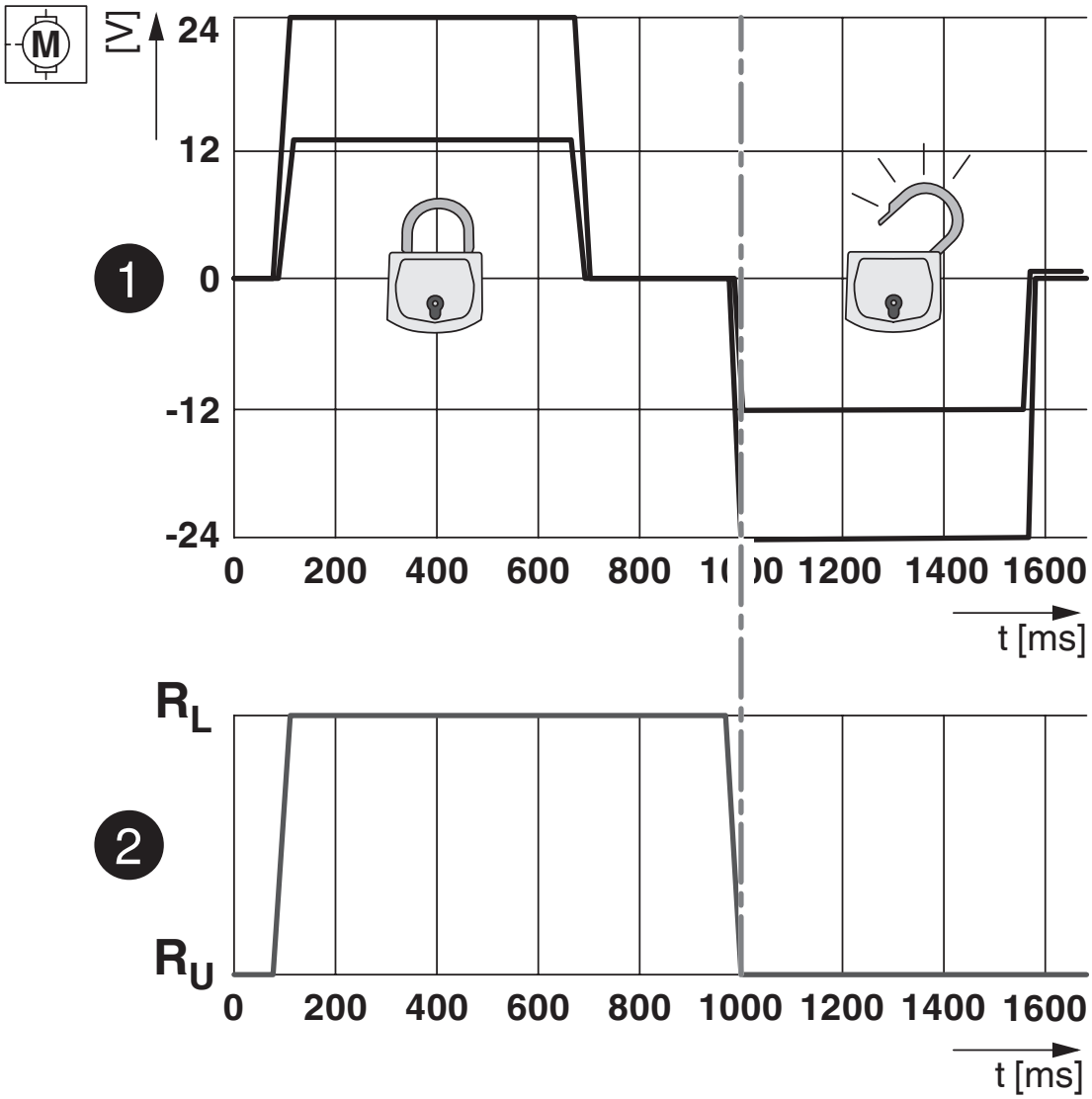


Verriegelungszustände des Verriegelungsaktuators

Diagramm

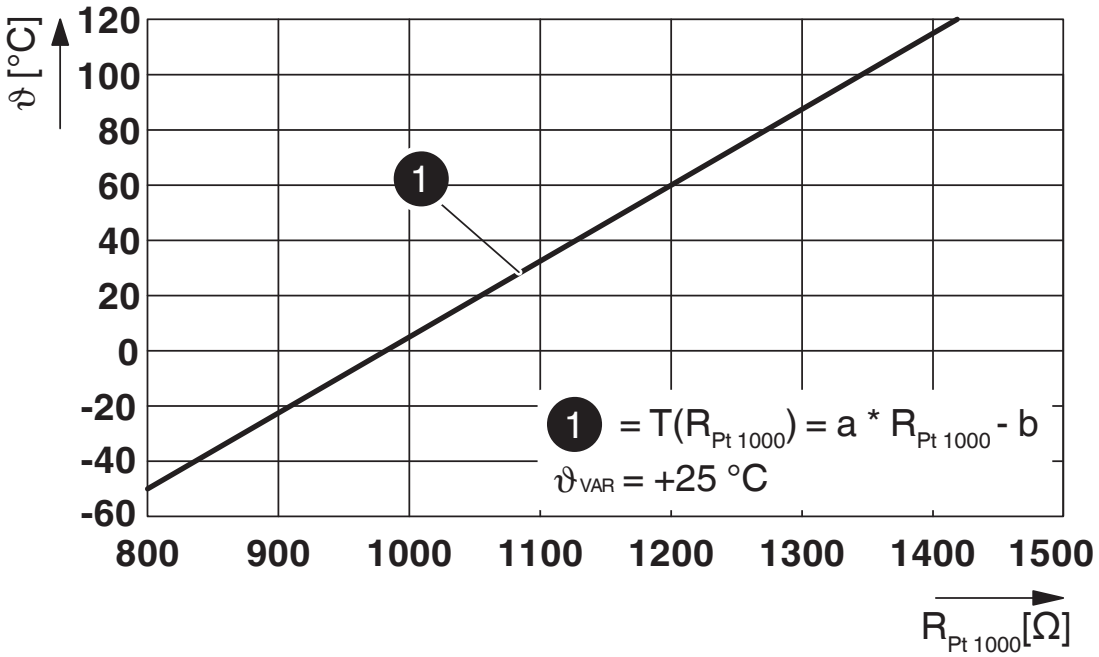


Pt 1000-Kennlinie bei 25 °C Umgebungstemperatur zur Temperaturmessung an den DC-Kontakten

## Klassifikationen

### ECLASS

| | |
|---|---|
| ECLASS-13.0 | 27144706 |
| ECLASS-15.0 | 27144706 |

### ETIM

| | |
|---|---|
| ETIM 10.0 | EC002898 |

### UNSPSC

| | |
|---|---|
| UNSPSC 21.0 | 39121800 |

## Environmental product compliance

EU RoHS

| | |
|---|---|
| Erfüllt die Anforderungen nach RoHS-Richtlinie | Ja |
| Ausnahmeregelungen soweit bekannt | 7(c)-I |

China RoHS

| | |
|---|---|
| Environment friendly use period (EFUP) | EFUP-50 |
| | Eine artikelbezogene China RoHS Deklarationstabelle finden Sie im Downloadbereich zum jeweiligen Artikel unter „Herstellererklärung“. Für alle Artikel mit EFUP-E wird keine China RoHS Deklarationstabelle ausgestellt und benötigt. |

EU REACH SVHC

| | |
|---|---|
| Hinweis auf REACH-Kandidatenstoff (CAS-Nr.) | 2-ethylhexyl 10-ethyl-4,4-dioctyl-7-oxo-8-oxa-3,5-dithia-4-stannatetradecanoate (DOTE)(CAS-Nr.: 15571-58-1) |
| | 6,6'-di-tert-butyl-2,2'-methylenedi-p-cresol(CAS-Nr.: 119-47-1) |
| SCIP | cb900cbc-4352-464b-bad7-fab8a2e79e14 |


Phoenix Contact 2026 © - Alle Rechte vorbehalten
https://www.phoenixcontact.com



PHOENIX CONTACT Deutschland GmbH
Flachsmarktstraße 8
D-32825 Blomberg
+49 52 35/3-1 20 00
info@phoenixcontact.de