M23-06P1N8AA500S - Gerätesteckverbinder Vorderwand

1341925

https://www.phoenixcontact.com/de/produkte/1341925

Bitte beachten Sie, dass die in diesem PDF-Dokument angezeigten Daten aus unserem Online-Katalog generiert wurden. Bitte finden Sie die vollständigen Daten in der Benutzer-Dokumentation. Es gelten unsere Allgemeinen Nutzungsbedingungen für Downloads.



Abbildung zeigt die 12-polige Variante

M23, Gerätesteckverbinder Vorderwand, Anwendung: Signal, Serie: M23 PRO Signal, gewinkelt drehbar, geschirmt: ja, für Standard- und ONECLICK-Schnellverriegelung, Polzahl: 6, Drehsinn: Standard, Kontaktart: Stift, Crimpanschluss, Flanschmaß: 26 mm x 26 mm, Kodierung: N, Artikel ist bleifrei nach RoHS II ohne Ausnahme 6c (Pb < 0,1 %)

Ihre Vorteile

- Herstellerübergreifend kompatible Lösungen für Standard- und Schnellverriegelungen
- Modernes, durchgängiges Design für hohen Bedienkomfort
- Crimpanschluss: vibrations- und temperaturfeste Konfektionierung
- Alle Gehäuse mit Stift- oder Buchsenkontakten bestückbar
- Sicherer Einsatz im Feld durch hohe Schutzarten

Kaufmännische Daten

Artikelnummer	1341925
Verpackungseinheit	1 Stück
Mindestbestellmenge	1 Stück
Verkaufsschlüssel	AE
Produktschlüssel	ABRABM
GTIN	4063151651817
Gewicht pro Stück (inklusive Verpackung)	117,6 g
Gewicht pro Stück (exklusive Verpackung)	101,031 g
Zolltarifnummer	85366990
Ursprungsland	DE

Technische Daten

Hinweise

Bestellhinweis:	Crimpkontakte 6 x Ø 2 mm separat bestellen
Hinweis zum Betrieb	Bitte Derating-Kurve beachten.

Artikeleigenschaften

Produkttyp	Rundsteckverbinder (geräteseitig)
Produktfamilie	M23 PRO

Materialangaben

Brennbarkeitsklasse nach UL 94	V0

Steckverbinder

Isolierkörper

Hinweis	Bestellhinweis: Crimpkontakte Ø 2 mm separat bestellen
Kodierung	N
Material (Isolierkörper)	PA 6.6
Brennbarkeitsklasse nach UL 94	V0
Anschlussart	Crimpanschluss
Kontaktausführung	Stift
Anwendung	Signal
Polzahl	6
Drehsinn	Standard
Steckgesicht	6
Anzahl (Kontaktgruppe 1)	6
Kontaktdurchmesser (Kontaktgruppe 1)	2 mm
Bemessungsstrom Kontakt (Kontaktgruppe 1)	20 A (bei max. Anschlussquerschnitt)
Bemessungsspannung Kontakt (Kontaktgruppe 1)	48 V AC
	74 V DC
Bemessungsstoßspannung	1,5 kV
Überspannungskategorie	III
Verschmutzungsgrad	3

Gehäuse

Ausführung	Flanschgehäuse
Gewindeart	M23
Bauform	gewinkelt drehbar
Verriegelungsart	für Standard- und ONECLICK-Schnellverriegelung
Pg-Verschraubung	ohne
Montageart	Vorderwandmontage/Vierkantflansch (4x Ø 3,1 mm)
Flanschmaß	26 mm x 26 mm
Material Gehäuse	GD-Zn

Material Dichtung	FKM
Schutzart (gesteckt)	IP66/IP68 (2 m / 24 h)

Umwelt- und Lebensdauerbedingungen

Umgebungsbedingungen

Schutzart	IP68
Umgebungstemperatur (Betrieb)	-40 °C ... 105 °C (siehe Derating)
Höhenlage	2000 m
Dauertemperatur	125 °C (DIN EN 60512-9-2 / 1000 h)

Zeichnungen

Maßzeichnung

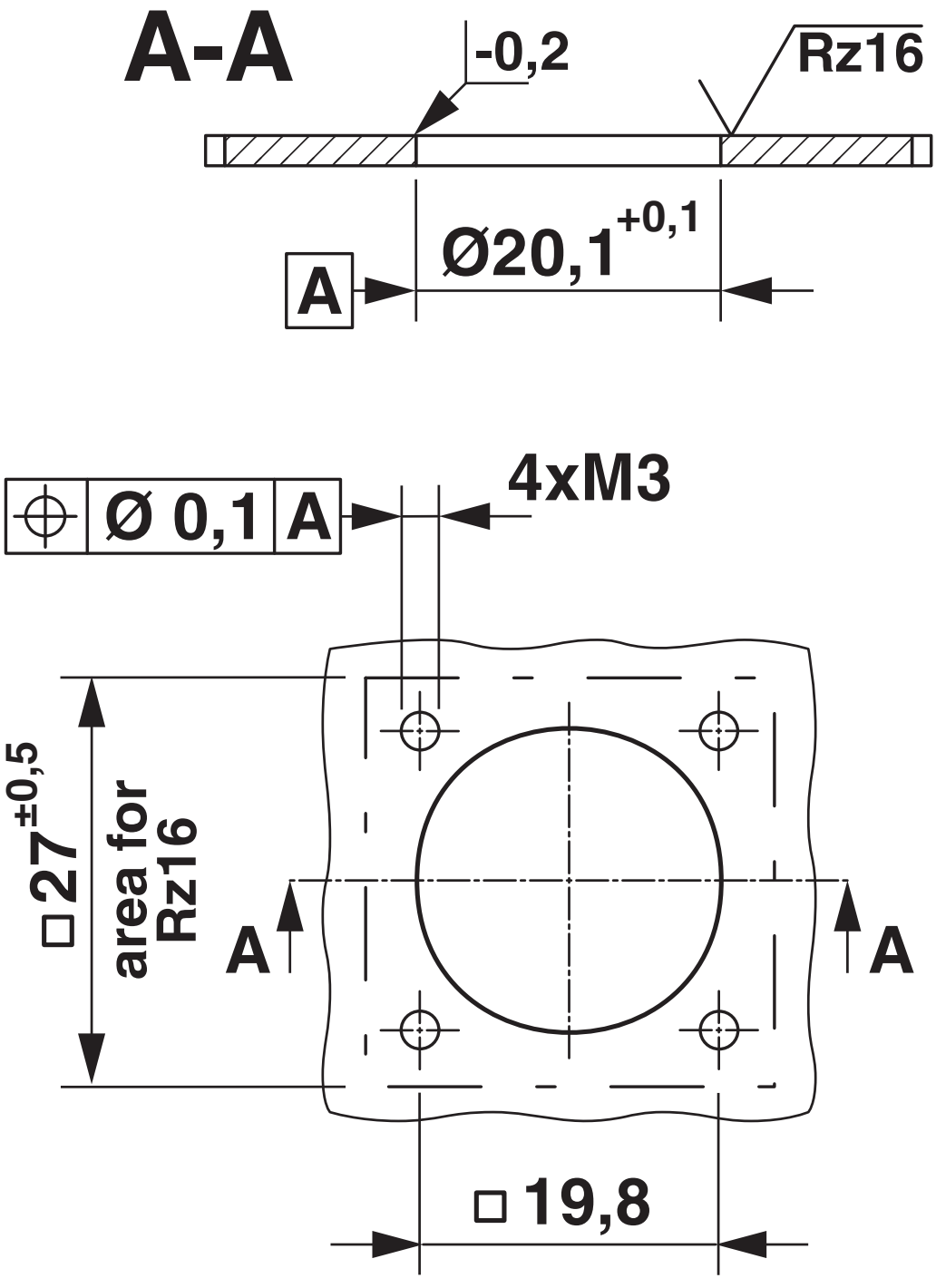

Einbaumaße

Schemazeichnung

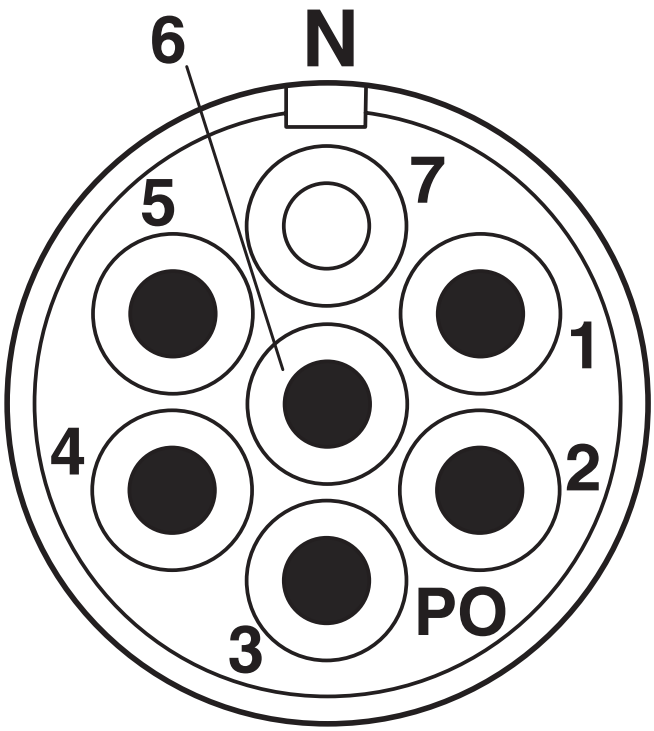

Polbild

Diagramm

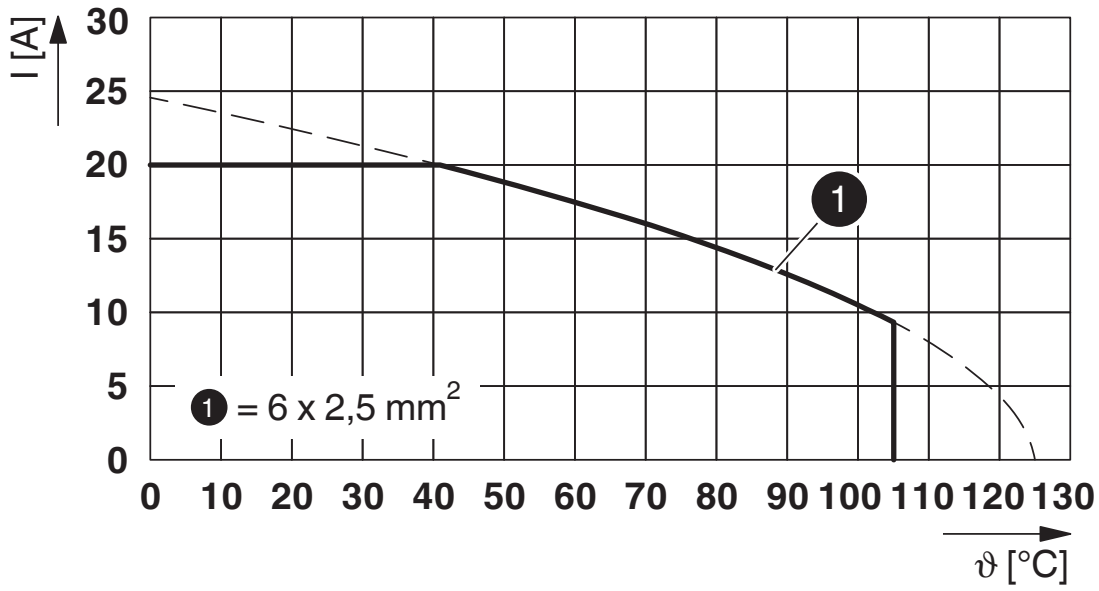

I = Stromstärke, ϑ = Umgebungstemperatur, 6x 20 A

Zulassungen

Zum Herunterladen von Zertifikaten, besuchen Sie die Produktdetailseite: https://www.phoenixcontact.com/de/produkte/1341925

cUL Recognized
Zulassungs-ID: E335019-20141210

	Nennspannung U_N	Nennstrom I_N	Querschnitt AWG	Querschnitt mm^2
keine				
	300 V	10 A	- 14	-

UL Recognized
Zulassungs-ID: E335019-20141210

	Nennspannung U_N	Nennstrom I_N	Querschnitt AWG	Querschnitt mm^2
keine				
	300 V	17 A	- 14	-

Klassifikationen

ECLASS

ECLASS-13.0	27440109
ECLASS-15.0	27440109

ETIM

ETIM 10.0	EC003569

UNSPSC

UNSPSC 21.0	39121400

Environmental product compliance

EU RoHS

Erfüllt die Anforderungen nach RoHS-Richtlinie	Ja, Keine Ausnahmeregelungen

China RoHS

Environment friendly use period (EFUP)	EFUP-E
	Keine Gefahrstoffe über den Grenzwerten

EU REACH SVHC

Hinweis auf REACH-Kandidatenstoff (CAS-Nr.)	Kein Stoff mit einem Massenanteil von mehr als 0,1 %

Phoenix Contact 2026 © - Alle Rechte vorbehalten
https://www.phoenixcontact.com

PHOENIX CONTACT Deutschland GmbH
Flachsmarktstraße 8
D-32825 Blomberg
+49 52 35/3-1 20 00
info@phoenixcontact.de