MACX-MR-3V-900-PT - Überwachungsrelais

1336547

https://www.phoenixcontact.com/de/produkte/1336547

Bitte beachten Sie, dass die in diesem PDF-Dokument angezeigten Daten aus unserem Online-Katalog generiert wurden. Bitte finden Sie die vollständigen Daten in der Benutzer-Dokumentation. Es gelten unsere Allgemeinen Nutzungsbedingungen für Downloads.

CRA-READY



3-Phasen-Spannungsüberwachungsrelais, mit Überspannungs-, Unterspannungs- und Spannungsfensterüberwachung sowie Funktionen zur Überwachung von Phasenfolge, Phasenverlustfehler, Asymmetrie (einstellbare Asymmetrie) und Neutralleiter. Weitbereichsstromversorgung mit 24 V AC/DC ... 240 V AC/DC, mit einstellbaren Schwellwerten, Ansprechverzögerung und Unterstützung für Fehlerspeicher und NFC-Kommunikation. Echteffektivwert-Test. Steckanschluss.

Kaufmännische Daten

Artikelnummer	1336547
Verpackungseinheit	1 Stück
Mindestbestellmenge	1 Stück
Verkaufsschlüssel	DC
Produktschlüssel	DK6611
GTIN	4063151636579
Gewicht pro Stück (inklusive Verpackung)	301,2 g
Gewicht pro Stück (exklusive Verpackung)	298 g
Zolltarifnummer	85364900
Ursprungsland	CN

Technische Daten

Hinweise

Hinweis zur Anwendung

Hinweis zur Anwendung	Nach dem derzeitigen Stand bereiten wir das Produkt so vor, dass es ab dem 11.12.2027 die Anforderungen des Cyber Resilience Acts der EU (CRA) auf Basis der aktuell zum CRA verfügbaren Informationen einhalten wird.

Artikeleigenschaften

Produkttyp	Spannungsüberwachungsrelais
Betriebsart	Ruhestrom- oder Drahtbruchprinzip
Lebensdauer mechanisch	Ca. 1 x 10^7 Schaltspiele

Isolationseigenschaften: Bahnrichtlinie

Überspannungskategorie	III
Verschmutzungsgrad	3

Elektrische Eigenschaften

Bemessungsstoßspannungsfestigkeit	8 kV (Zwischen der Messschaltung und anderen Stromkreisen)
Lebensdauer elektrisch	ca. 1x 10^5 Schaltspiele, ohmsche Last 2000 V A
Maximale Verlustleistung bei Nennbedingung	15 W
Netzart	3-phasig

Bahnrichtlinie

Bemessungsisolationsspannung	1000 V (Zwischen der Messschaltung und anderen Stromkreisen)
	600 V (Zwischen anderen Stromkreisen)

Galvanische Trennung

Galvanische Trennung	300 V

Versorgung

Versorgungsspannungsbereich	24 V AC ... 240 V AC -15 % ... +10 %
	24 V DC ... 240 V DC -25 % ... +30 %
	24 V ... 240 V AC -10 % ... +10 % (Bahnanwendung)
	48 V ... 110 V DC (Bahnanwendung)
Nennleistungsaufnahme	15 VA (1,5 W)
Frequenzbereich	48 Hz ... 400 Hz

Eingangsdaten

Benennung Eingang	Messeingang
Messgröße	AC Sinus (48 Hz ... 63 Hz)
Eingangswiderstand Spannungseingang	1 MΩ
Frequenzbereich	48 Hz ... 400 Hz
Temperaturkoeffizient maximal	0,05 %/K

Einstellbereich Auslöseverzögerung	0 s ... 99,9 s
Min. Einstellbereich des Schwellwertes Spannung	480 V
Max. Einstellbereich des Schwellwertes Spannung	900 V
Funktion	Unterspannung
	Überspannung
	Window
	Asymmetrie
	Phasenfolge
	Phasenausfall
	Neutralleiterbruch
Grundgenauigkeit	1 %
Wiederholgenauigkeit	0,5 %
Asymmetrie	5 % ... 25 % / OFF
Wiederbereitschaftszeit	200 ms

Ausgangsdaten

Schalten

Kontaktausführung	2 potenzialfreie Wechsler
Kontaktmaterial	AgSnO
Schaltspannung maximal	400 V AC
Abschaltleistung (ohmsche Last) maximal	2000 VA (8 A/250 V AC)
Ausgangssicherung	8 A (flink)

Anschlussdaten

Anschlussart	Push-in-Anschluss
Abisolierlänge	10 mm
Leiterquerschnitt starr	0,2 mm² ... 2,5 mm²
Leiterquerschnitt flexibel	0,2 mm² ... 2,5 mm²
Leiterquerschnitt AWG	24 ... 14

Maße

Breite	45 mm
Höhe	109 mm
Tiefe	114 mm

Materialangaben

Brennbarkeitsklasse nach UL 94	V0
Isolierstofftyp Gehäuse	PBT

Umwelt- und Lebensdauerbedingungen

Umgebungsbedingungen

Schutzart	IP40 (Gehäuse)
	IP20 (Anschlussklemmen)
Umgebungstemperatur (Betrieb)	-25 °C ... 70 °C

Umgebungstemperatur (Lagerung/Transport)	-40 °C ... 85 °C
Höhenlage	2000 m
Zulässige Luftfeuchtigkeit (Betrieb)	10 % ... 95 %

Zulassungen

CE

Kennzeichnung	CE-konform

UL, USA / Kanada

Kennzeichnung	UL/C-UL Listed UL 508

CCC

Kennzeichnung	GB/T 14048.5

EMV-Daten

Elektromagnetische Verträglichkeit	Konformität zur EMV-Richtlinie
Niederspannungs-Richtlinie	Konformität zur NS-Richtlinie
Störfestigkeit	EN 61000-6-2

Störabstrahlung

Normen/Bestimmungen	EN 61000-6-4

Normen und Bestimmungen

Bahnrichtlinie

Normbezeichnung	EN 50155, GB/T 25119

Montage

Montageart	Tragschienenmontage
Montagehinweis	auf Normschiene NS 35 nach EN 60715
Einbaulage	beliebig

Zeichnungen

Schemazeichnung

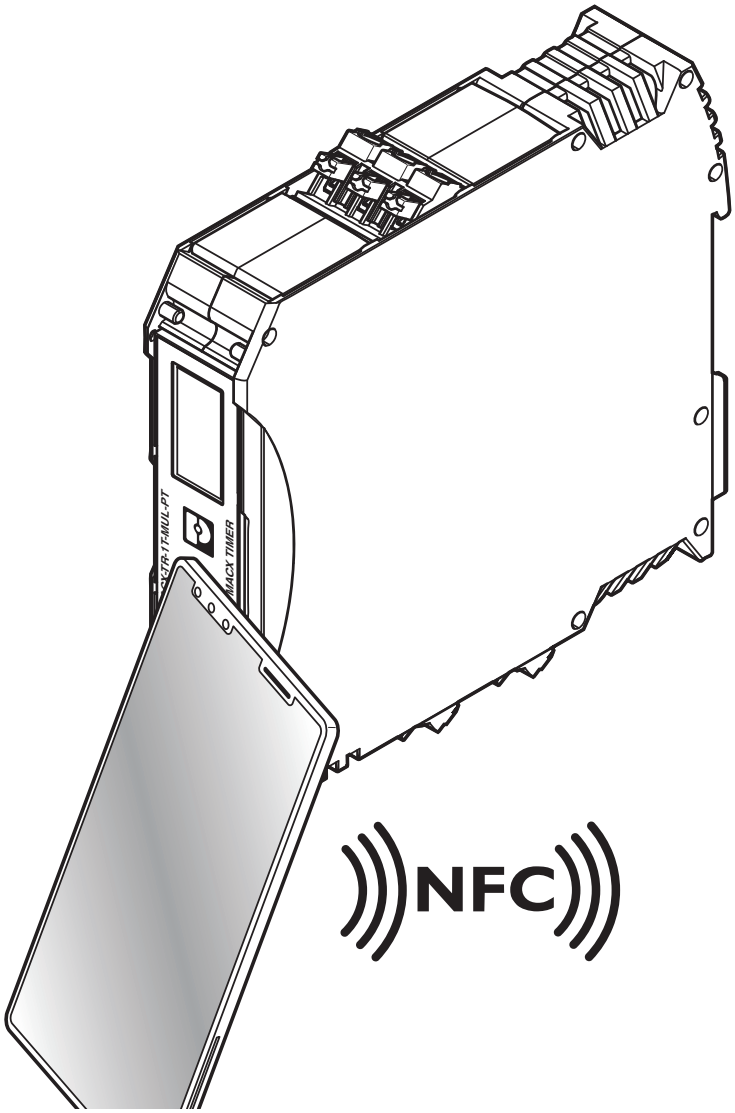

Diagramm

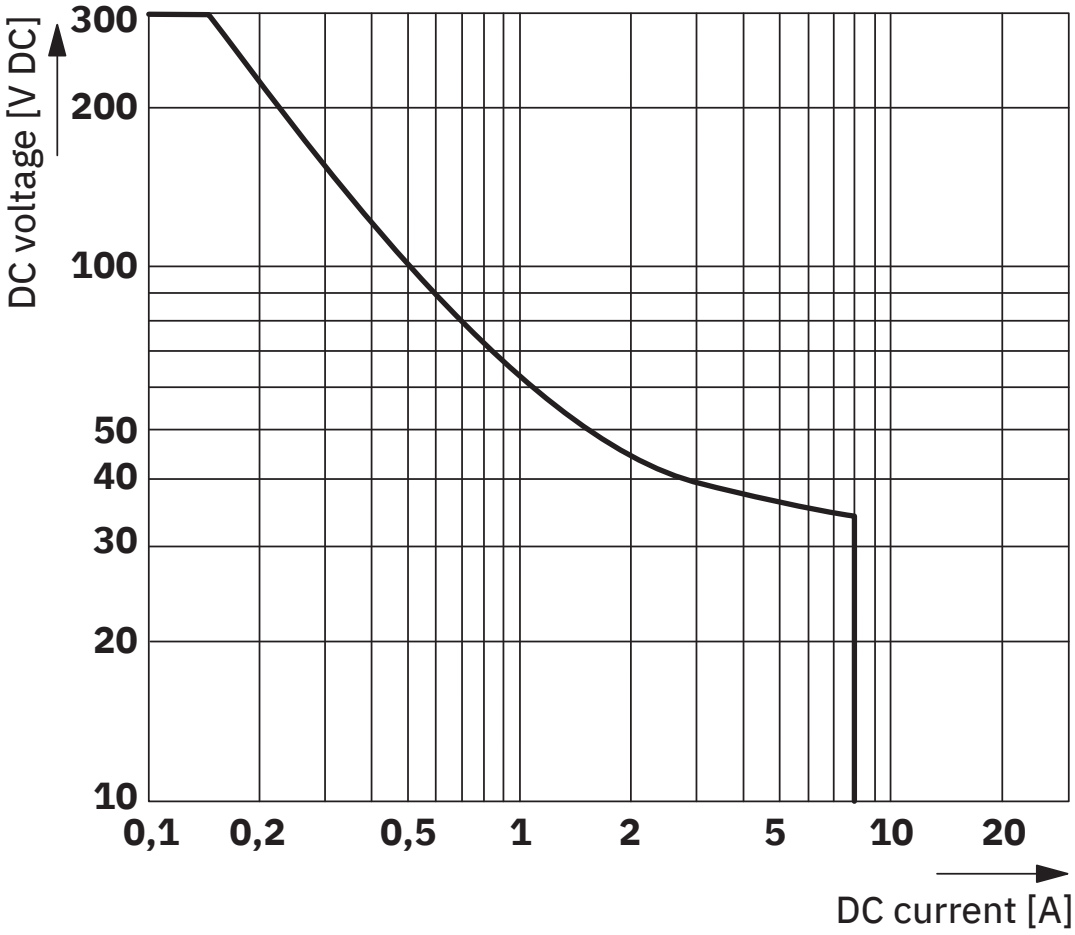

Abschaltleistung

Blockschaltbild

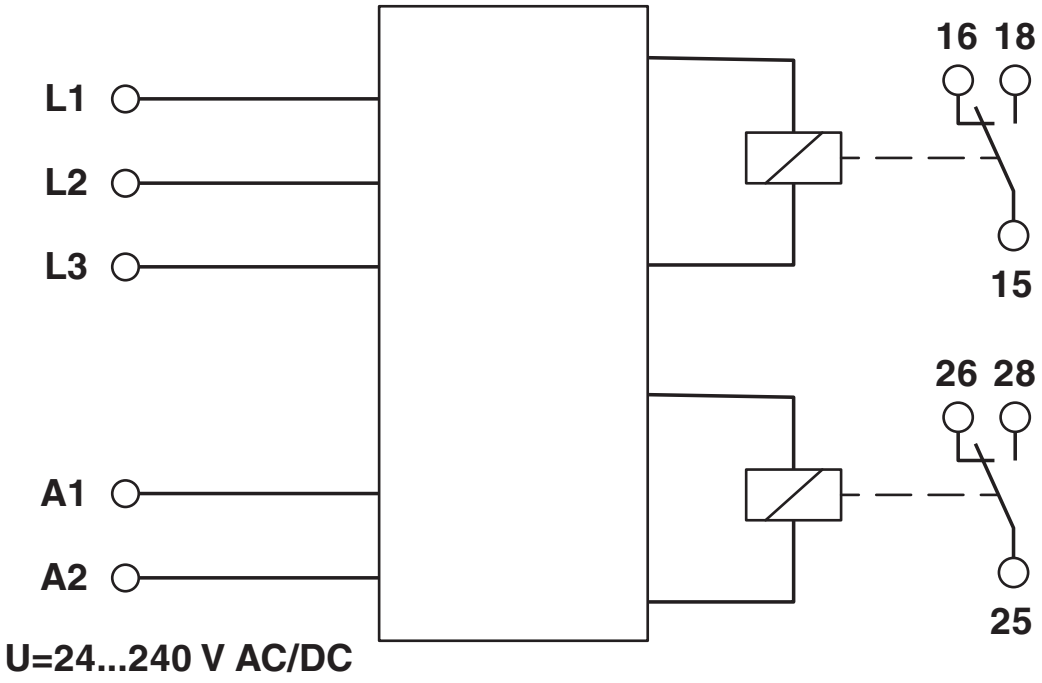

Zulassungen

Zum Herunterladen von Zertifikaten, besuchen Sie die Produktdetailseite: https://www.phoenixcontact.com/de/produkte/1336547

CCC
Zulassungs-ID: 2024010303656845

cULus Listed
Zulassungs-ID: E172140V4S1

Klassifikationen

ECLASS

ECLASS-13.0	27371801
ECLASS-15.0	27371801

ETIM

ETIM 10.0	EC001438

UNSPSC

UNSPSC 21.0	41113600

Environmental product compliance

EU RoHS

Erfüllt die Anforderungen nach RoHS-Richtlinie	Ja
Ausnahmeregelungen soweit bekannt	7(a), 7(c)-I

China RoHS

Environment friendly use period (EFUP)	EFUP-50
	Eine artikelbezogene China RoHS Deklarationstabelle finden Sie im Downloadbereich zum jeweiligen Artikel unter „Herstellererklärung“. Für alle Artikel mit EFUP-E wird keine China RoHS Deklarationstabelle ausgestellt und benötigt.

EU REACH SVHC

Hinweis auf REACH-Kandidatenstoff (CAS-Nr.)	Lead(CAS-Nr.: 7439-92-1)
SCIP	4ce99bee-4bcb-4835-b70b-60eadda97ebd

EF3.1 Klimawandel

CO2e kg	19,215 kg CO2e

Phoenix Contact 2026 © - Alle Rechte vorbehalten
https://www.phoenixcontact.com

PHOENIX CONTACT Deutschland GmbH
Flachsmarktstraße 8
D-32825 Blomberg
+49 52 35/3-1 20 00
info@phoenixcontact.de