PRC 20/2-C3-FT25-MS2,5 - Gerätesteckverbinder Vorderwand

1313278

https://www.phoenixcontact.com/de/produkte/1313278

Bitte beachten Sie, dass die in diesem PDF-Dokument angezeigten Daten aus unserem Online-Katalog generiert wurden. Bitte finden Sie die vollständigen Daten in der Benutzer-Dokumentation. Es gelten unsere Allgemeinen Nutzungsbedingungen für Downloads.



Gerätesteckverbinder Vorderwand, Artikelfamilie: PRC 20, Farbe: schwarz, Polzahl: 2, Aderquerschnitt min.: 0,5 mm^2, Aderquerschnitt max.: 2,5 mm^2, Bemessungsspannung: 400 V, Bemessungsstrom: 20 A, Anschlussart: Schraubanschluss, Einstellmöglichkeit für die Entriegelung: 1. mit einem Werkzeug oder 2. von Hand, Anwendungsbereich: BUS

Ihre Vorteile

- Mehr Platz an der Gerätefront dank Übertragung von Strömen bis 20 A auf kleinem Raum
- Duo-Unlock-Verriegelungstechnologie für mehr Flexibilität bei Installation und Wartung
- Sicherer Einsatz bei extremen Umgebungsbedingungen durch hohe Schutzarten und Schlagfestigkeit
- Einfache Handhabung durch bewährte Crimp- oder Schraubanschlusstechnik
- Mechanische und Farbkodierung für eine schnelle und fehlerfreie Inbetriebnahme

Kaufmännische Daten

Artikelnummer	1313278
Verpackungseinheit	1 Stück
Mindestbestellmenge	1 Stück
Verkaufsschlüssel	AE
Produktschlüssel	ABLHAD
GTIN	4063151568849
Gewicht pro Stück (inklusive Verpackung)	36 g
Gewicht pro Stück (exklusive Verpackung)	24,449 g
Zolltarifnummer	85366990
Ursprungsland	PL

PRC 20/2-C3-FT25-MS2,5 - Gerätesteckverbinder Vorderwand

1313278

https://www.phoenixcontact.com/de/produkte/1313278

Technische Daten

Hinweise

Bestellhinweis:	Einstellmöglichkeit für die Entriegelung: 1. mit einem Werkzeug oder 2. von Hand
Hinweis zur Anwendung	Montagehinweise bitte der Packungsbeilage entnehmen

Artikeleigenschaften

Produkttyp	Wanddurchführung
Produktfamilie	PRC 20
Anwendungsbereich	BUS
Polzahl	2
Steckgesicht	2
Kodierung	2-C3

Isolationseigenschaften

Schutzklasse	II

Anschlussdaten

Anschlusstechnik

Anschlussart	Schraubanschluss

Maße

Maßzeichnung	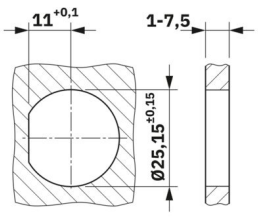
Breite	34 mm
Höhe	38,4 mm
Länge	53,7 mm

Elektrische Eigenschaften

Bemessungsspannung	400 V (III/2) gemäß IEC 61984
	400 V AC (III/2) gemäß IEC 61535
	600 V AC / DC (III/2) gemäß UL 2238 / UL 2237
	500 V DC (III/2) gemäß IEC 61535
Bemessungsstrom	20 A (bei 2,5 mm² Leiterquerschnitt gemäß IEC 61535)

Materialangaben

Farbe (Gehäuse)	schwarz (RAL 9005)
Brennbarkeitsklasse nach UL 94	V0

Kabel / Leitung

Einzelader, Querschnitt	0,5 mm² 2,5 mm²
Halogenfreiheit	ja

Umwelt- und Lebensdauerbedingungen

Umgebungsbedingungen

Schutzart	IP66
	IP68 (2 m / 2 h)
	IP69
Kategorie der Schlageinwirkung	IK08 (-25°C)
Umgebungstemperatur (Betrieb)	-40 °C ... 85 °C (Derating beachten)
Umgebungstemperatur (Lagerung/Transport)	-40 °C ... 75 °C
Umgebungstemperatur (Montage)	-5 °C ... 85 °C

Zeichnungen

Maßzeichnung

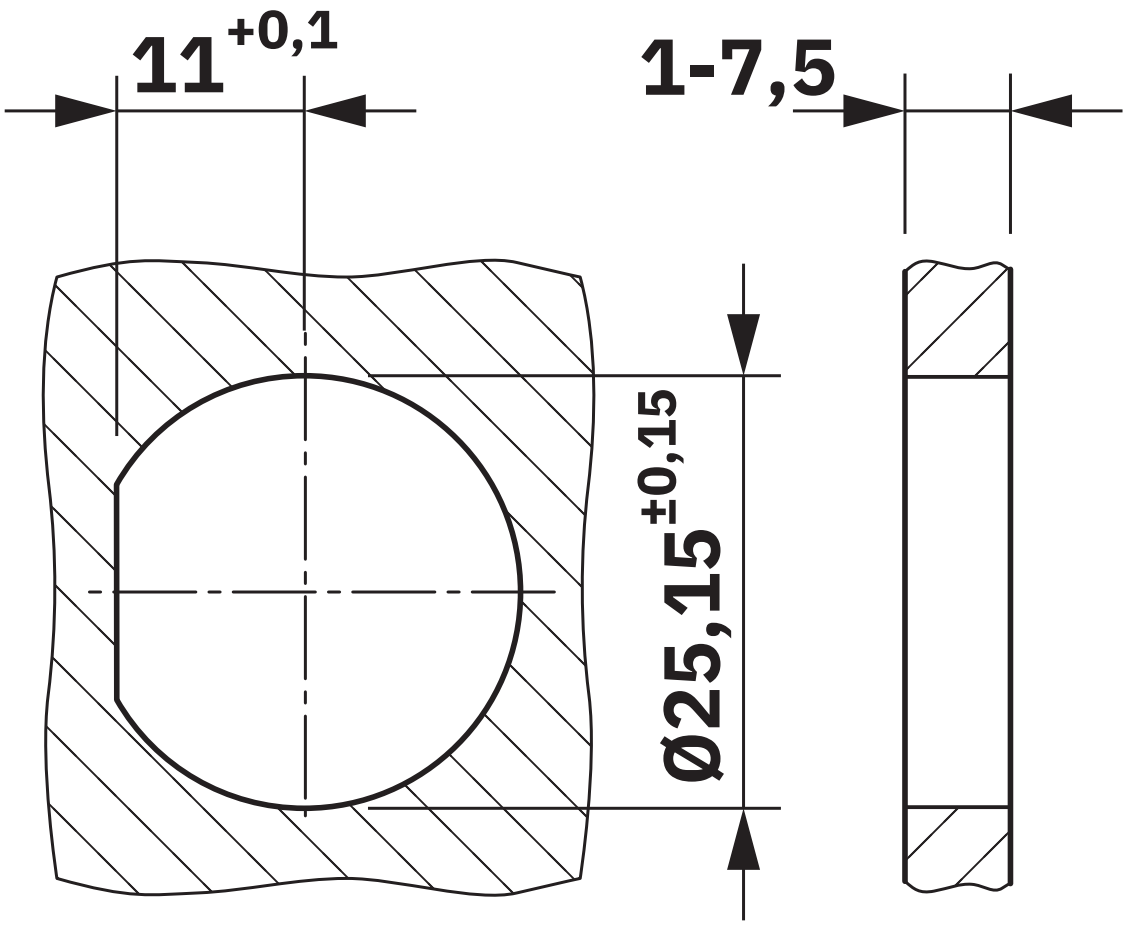

Diagramm

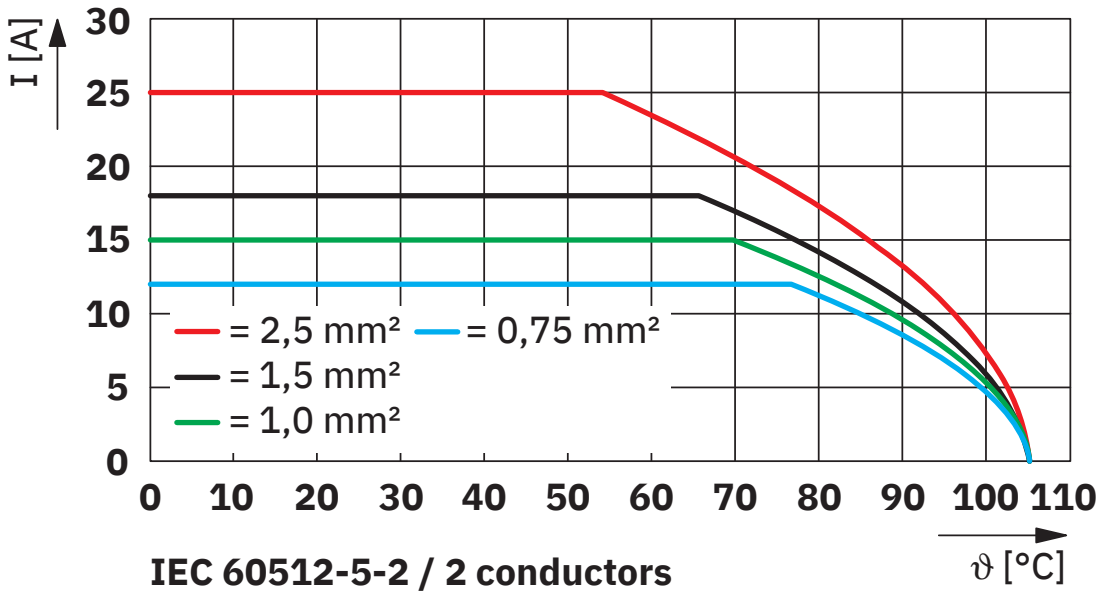

Derating

Diagramm

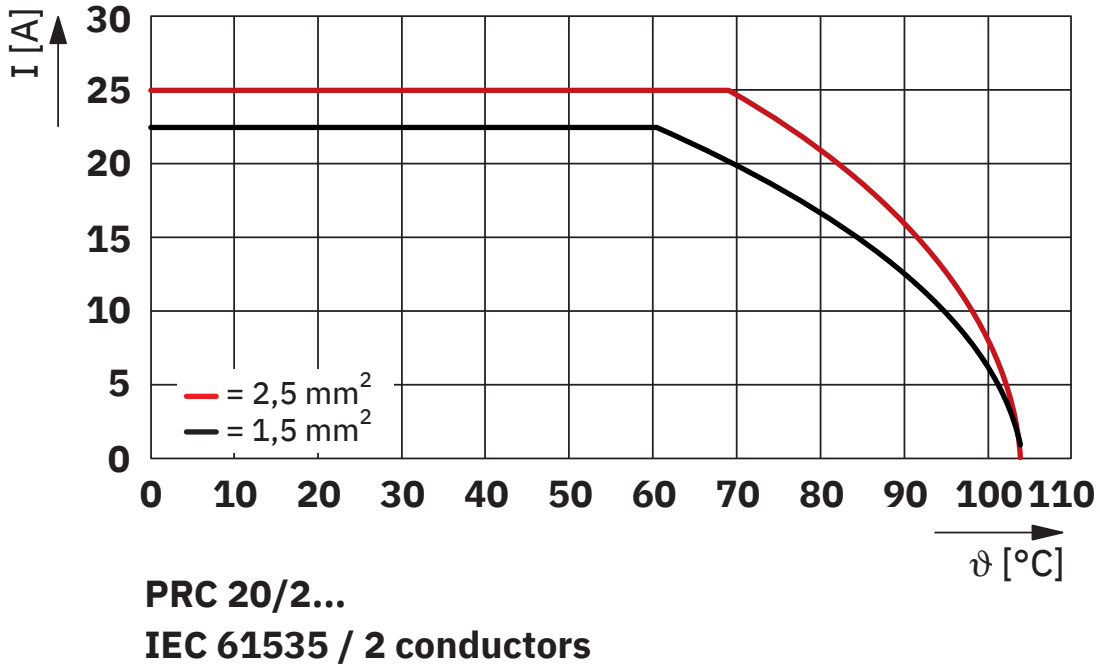

Derating

Zulassungen

Zum Herunterladen von Zertifikaten, besuchen Sie die Produktdetailseite: https://www.phoenixcontact.com/de/produkte/1313278

UL Listed
Zulassungs-ID: E221474-20240312

	Nennspannung U_N	Nennstrom I_N	Querschnitt AWG	Querschnitt mm^2
keine				
	600 V	20 A	20 - 14	20 - 14

cUL Listed
Zulassungs-ID: E221474-20240312

	Nennspannung U_N	Nennstrom I_N	Querschnitt AWG	Querschnitt mm^2
keine				
	600 V	20 A	20 - 14	-

VDE Zeichengenehmigung
Zulassungs-ID: 334664-TL3-1

	Nennspannung U_N	Nennstrom I_N	Querschnitt AWG	Querschnitt mm^2
keine				
	500 V	20 A	-	0,5 - 2,5

Klassifikationen

ECLASS

ECLASS-13.0	27440602
ECLASS-15.0	27440602

ETIM

ETIM 10.0	EC002566

UNSPSC

UNSPSC 21.0	39121400

Environmental product compliance

EU RoHS

Erfüllt die Anforderungen nach RoHS-Richtlinie	Ja, Keine Ausnahmeregelungen

China RoHS

Environment friendly use period (EFUP)	EFUP-E
	Keine Gefahrstoffe über den Grenzwerten

EU REACH SVHC

Hinweis auf REACH-Kandidatenstoff (CAS-Nr.)	Triphenyl phosphate(CAS-Nr.: 115-86-6)
SCIP	41ad4780-715a-4460-8814-8c8f84ce3c67

EF3.1 Klimawandel

CO2e kg	0,491 kg CO2e

Phoenix Contact 2026 © - Alle Rechte vorbehalten
https://www.phoenixcontact.com

PHOENIX CONTACT Deutschland GmbH
Flachsmarktstraße 8
D-32825 Blomberg
+49 52 35/3-1 20 00
info@phoenixcontact.de