EV-T1CCS-MF-M4X10-C - Reparatur-Kit

1288248

https://www.phoenixcontact.com/de/produkte/1288248

Bitte beachten Sie, dass die in diesem PDF-Dokument angezeigten Daten aus unserem Online-Katalog generiert wurden. Bitte finden Sie die vollständigen Daten in der Benutzer-Dokumentation. Es gelten unsere Allgemeinen Nutzungsbedingungen für Downloads.



CHARX connect standard, CCS Typ 1, Reparatur-Kit, Zubehör, Schraubmontage, Gehäuse: schwarz, mit DC-Kontakthalterung mit integriertem vorderen Teil der DC-Kontakte, mit austauschbarem Steckgesichtrahmen, mit 5 Stück M4X10-Flachkopfschrauben mit Torx-Sicherheitsantrieb, für Austausch des Steckgesichtrahmens von Fahrzeug-Ladesteckern, IEC 62196-3, SAE J1772, Das Gehäuse des Fahrzeug-Ladesteckers muss für den Austausch des Steckgesichtrahmens nicht geöffnet werden.

Produktbeschreibung

Reparatur-Kit mit auswechselbarem Steckgesichtrahmen für DC-Fahrzeug-Ladestecker CCS Typ 1

Ihre Vorteile

- Vollständiges Produktprogramm
- Entwickelt und produziert nach Automobilstandard IATF 16949 und ISO 9001
- Wartungsfreundlicher Austausch des Steckgesichtrahmens ohne Ablassen der Kühlflüssigkeit

Kaufmännische Daten

Artikelnummer	1288248
Verpackungseinheit	1 Stück
Mindestbestellmenge	1 Stück
Hinweis	Auftragsgebundene Fertigung (keine Rücknahme)
Verkaufsschlüssel	XA
Produktschlüssel	XWBMGY
GTIN	4063151514082
Gewicht pro Stück (inklusive Verpackung)	260,8 g
Gewicht pro Stück (exklusive Verpackung)	260,8 g
Zolltarifnummer	85389099
Ursprungsland	PL

Technische Daten

Hinweise

Allgemein	Das Gehäuse des Fahrzeug-Ladesteckers muss für den Austausch des Steckgesichtrahmens nicht geöffnet werden.

Artikeleigenschaften

Produkttyp	Reparatur-Kit
Produktfamilie	CHARX connect standard
Ausführung	Zubehör
Ausstattung	mit DC-Kontakthalterung mit integriertem vorderen Teil der DC-Kontakte
	mit austauschbarem Steckgesichtrahmen
	mit 5 Stück M4X10-Flachkopfschrauben mit Torx-Sicherheitsantrieb
Ladestandard	CCS Typ 1
Lademodus	Mode 4

Materialangaben

Farbe (Gehäuse)	schwarz (9005)
Material (Gehäuse)	Kunststoff

Umwelt- und Lebensdauerbedingungen

Umgebungsbedingungen

Umgebungstemperatur (Betrieb)	-30 °C ... 50 °C
Umgebungstemperatur (Lagerung/Transport)	-40 °C ... 80 °C

Normen und Bestimmungen

Normen

Normen/Bestimmungen	IEC 62196-3
	SAE J1772

Montage

Montageart	Schraubmontage

Zeichnungen

Schemazeichnung

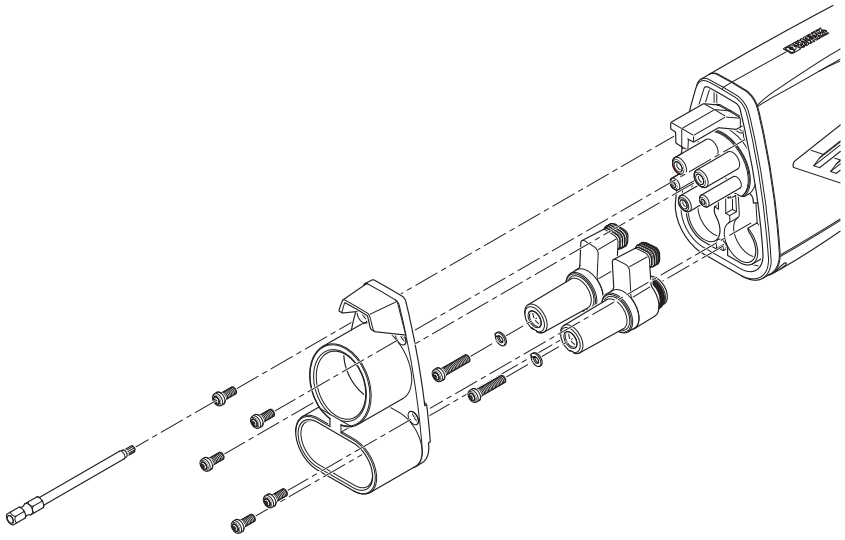

Montagezeichnung

Klassifikationen

ECLASS

ECLASS-13.0	27144792
ECLASS-15.0	27144792

ETIM

ETIM 10.0	EC002884

UNSPSC

UNSPSC 21.0	39121500

Environmental product compliance

EU RoHS

Erfüllt die Anforderungen nach RoHS-Richtlinie	Ja, Keine Ausnahmeregelungen

China RoHS

Environment friendly use period (EFUP)	EFUP-E
	Keine Gefahrstoffe über den Grenzwerten

EU REACH SVHC

Hinweis auf REACH-Kandidatenstoff (CAS-Nr.)	Kein Stoff mit einem Massenanteil von mehr als 0,1 %

Phoenix Contact 2026 © - Alle Rechte vorbehalten
https://www.phoenixcontact.com

PHOENIX CONTACT Deutschland GmbH
Flachsmarktstraße 8
D-32825 Blomberg
+49 52 35/3-1 20 00
info@phoenixcontact.de