SH-Z2305X - Metall-Schutzkappe

1244986

https://www.phoenixcontact.com/de/produkte/1244986

Bitte beachten Sie, dass die in diesem PDF-Dokument angezeigten Daten aus unserem Online-Katalog generiert wurden. Bitte finden Sie die vollständigen Daten in der Benutzer-Dokumentation. Es gelten unsere Allgemeinen Nutzungsbedingungen für Downloads.

Metall-Schutzkappe, Artikel ist bleifrei nach RoHS II ohne Ausnahme 6c (Pb < 0,1 %)



Kaufmännische Daten

Artikelnummer	1244986
Verpackungseinheit	10 Stück
Mindestbestellmenge	1 Stück
Verkaufsschlüssel	AE
Produktschlüssel	ABRCDU
GTIN	4063151428839
Gewicht pro Stück (inklusive Verpackung)	30,33 g
Gewicht pro Stück (exklusive Verpackung)	30,307 g
Zolltarifnummer	74198090
Ursprungsland	DE

Technische Daten

Artikeleigenschaften

Produkttyp	Schutzkappe

Zeichnungen

Maßzeichnung

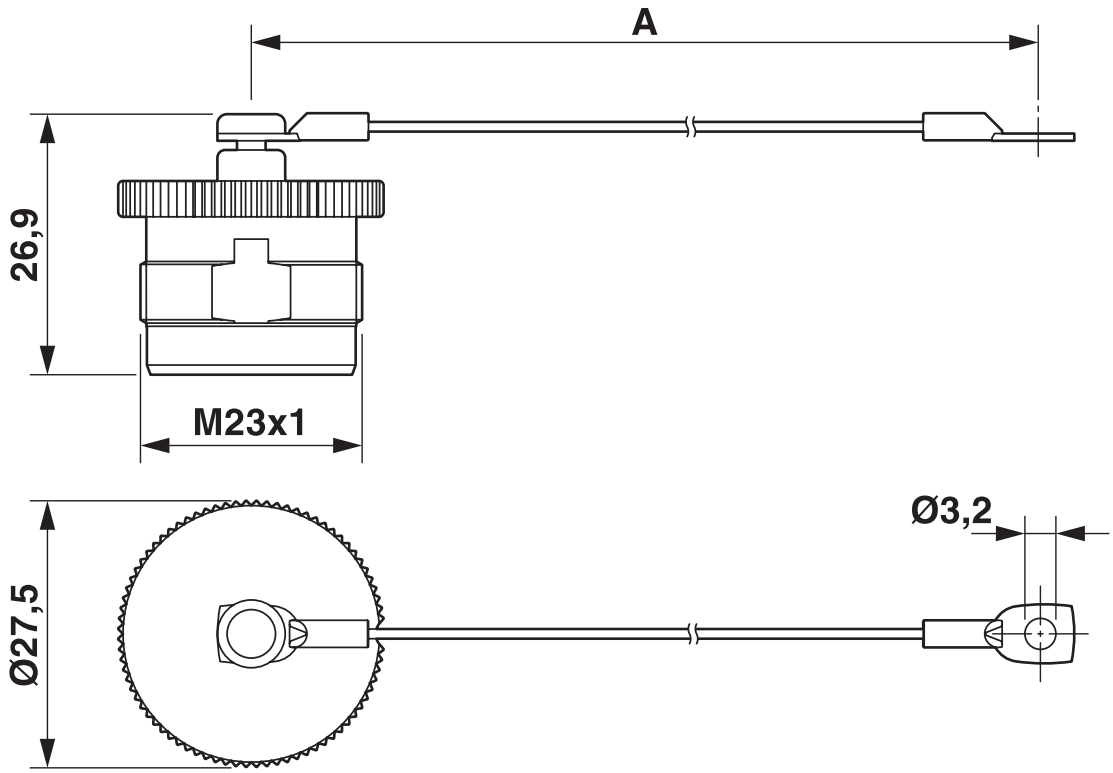

Maß A = 110 mm

Klassifikationen

ECLASS

ECLASS-13.0	27440208

ETIM

ETIM 9.0	EC002314

Environmental product compliance

EU RoHS

Erfüllt die Anforderungen nach RoHS-Richtlinie	Ja, Keine Ausnahmeregelungen

China RoHS

Environment friendly use period (EFUP)	EFUP-E
	Keine Gefahrstoffe über den Grenzwerten

EU REACH SVHC

Hinweis auf REACH-Kandidatenstoff (CAS-Nr.)	Kein Stoff mit einem Massenanteil von mehr als 0,1 %

Phoenix Contact 2026 © - Alle Rechte vorbehalten
https://www.phoenixcontact.com

PHOENIX CONTACT Deutschland GmbH
Flachsmarktstraße 8
D-32825 Blomberg
+49 52 35/3-1 20 00
info@phoenixcontact.de