SH-8ESC58A8LB3SX - Kabelsteckverbinder

1244417

https://www.phoenixcontact.com/de/produkte/1244417

Bitte beachten Sie, dass die in diesem PDF-Dokument angezeigten Daten aus unserem Online-Katalog generiert wurden. Bitte finden Sie die vollständigen Daten in der Benutzer-Dokumentation. Es gelten unsere Allgemeinen Nutzungsbedingungen für Downloads.



Abbildung zeigt das Produkt mit bestückten Crimpkontakten. Crimpkontakte bitte separat bestellen.

M23, Kabelsteckverbinder, Anwendung: Hybrid, Serie: SH, gerade lang, geschirmt: ja, SPEEDCON, Polzahl: 4+4+4+PE / 3+N+PE, Kontaktart: Buchse, Crimpanschluss, Kabeldurchmesserbereich: 8,5 mm ... 12,3 mm, Artikel ist bleifrei nach RoHS II ohne Ausnahme 6c (Pb < 0,1 %)

Ihre Vorteile

- Übertragung von Signalen, Daten und Leistung in nur einem Steckverbinder
- CAT5-Datenschnittstelle für bis zu 100 Mbit/s
- Reduzierung der Anschlusszeit mit optionaler SPEEDCON-Schnellverriegelung
- Sicherer Einsatz im Feld durch hohe Schutzarten
- Durchgängiger EMV-Schutz für zuverlässige Verbindungslösungen im industriellen Umfeld

Kaufmännische Daten

Artikelnummer	1244417
Verpackungseinheit	1 Stück
Mindestbestellmenge	1 Stück
Verkaufsschlüssel	AE
Produktschlüssel	ABRCDB
GTIN	4063151407414
Gewicht pro Stück (inklusive Verpackung)	129,1 g
Gewicht pro Stück (exklusive Verpackung)	121,775 g
Zolltarifnummer	85366990
Ursprungsland	DE

Technische Daten

Hinweise

Bestellhinweis:	Crimpkontakte, 4x Ø 0,8 mm, 4x Ø 1 mm, 5x Ø 2 mm, separat bestellen
Bestellhinweis:	Empfohlene Hybridleitung: (5 x 2,5 mm² + 2 x (2 x 0,5 mm²) + (4 x 0,34 mm²) C) C Fa. Lynxeo, Bestellnummer 10572415 Empfohlene Hybridleitung: (4 x 1,5 mm² + (4 x 0,34 mm² C) + (2 x 0,75 mm²) + (2 x 0,50 mm²)) C Fa. Lynxeo, Bestellnummer 10580074

Artikeleigenschaften

Produkttyp	Rundsteckverbinder (kabelseitig)
Anwendung	Hybrid

Steckverbinder

Anschluss 1

Bauform Kopf	Buchse

Isolierkörper

Hinweis	Bestellhinweis: Crimpkontakte, 4x Ø 0,8 mm, 4x Ø 1 mm, 5x Ø 2 mm, separat bestellen
Berührungsschutz	IEC 61984 und VDE 0623
Datenrate	100 Mbit/s
Material (Isolierkörper)	PA 6.6
Steckzyklen	100
Anschlussart	Crimpanschluss
Kontaktausführung	Buchse
Anwendung	Hybrid
Polzahl	13
Steckgesicht	4+4+4+PE / 3+N+PE
Aufstellhöhe	2000 m (4000 m bei 300 V Systemspannung nach DIN EN 60664-1)
Anzahl (Leistungskontakte)	5
Durchmesser (Leitungsaußendurchmesser / Leistungskontakte)	max. 4,15 mm (Außenmantel)
Kontaktdurchmesser (Leistungskontakte)	2 mm
Litzen Querschnitt min. (Leistungskontakte)	0,25 mm²
	4 mm²
Bemessungsstrom Kontakt (Leistungskontakte)	30 A (bei max. Anschlussquerschnitt)
Bemessungsspannung Kontakt (Leistungskontakte)	630 V AC (Überspannungskategorie III/3)
	850 V DC (Überspannungskategorie II/3)
Bemessungsstoßspannung	6 kV
Verschmutzungsgrad	3

Anzahl (Datenkontakte)	4
Durchmesser (Leitungsaußendurchmesser / Datenkontakte)	max. 1,55 mm (Außenmantel)
Kontaktdurchmesser (Datenkontakte)	0,8 mm
Litzen Querschnitt max. (Datenkontakte)	0,5 mm²
Bemessungsstrom Kontakt (Datenkontakte)	3,6 A (bei max. Anschlussquerschnitt)
Bemessungsspannung Kontakt (Datenkontakte)	50 V AC/DC (Kontakt 5 ... 8)
Bemessungsstoßspannung	1,5 kV
Überspannungskategorie	III
Verschmutzungsgrad	3
Anzahl (Signalkontakte)	4
Durchmesser (Leitungsaußendurchmesser / Signalkontakte)	max. 2,1 mm (Außenmantel)
Kontaktdurchmesser (Signalkontakte)	1 mm
Litzen Querschnitt max. (Signalkontakte)	1 mm²
Bemessungsstrom Kontakt (Signalkontakte)	8 A (bei max. Anschlussquerschnitt)
Bemessungsspannung Kontakt (Signalkontakte)	50 V AC/DC (Kontakt 1 ... 4)
Bemessungsstoßspannung	1,5 kV
Überspannungskategorie	III
Verschmutzungsgrad	3

Gehäuse

Hinweis zum Betrieb	Bei vollständiger Belegung mit maximalen Litzenquerschnitten ist die Konfektionierbarkeit zu prüfen.
Ausführung	Kabelsteckverbinder-Gehäuse
Gewindeart	M23
Bauform	gerade lang
Verriegelungsart	SPEEDCON
	Rändelanzugsmoment > 1 Nm
Pg-Verschraubung	ohne
Material (Gehäuse)	Metall
Material (Verschraubung)	Metall
Schutzart (gesteckt)	IP67
	IP68
	IP69K

Dichtung

Leitungsaußendurchmesser	8,5 mm ... 12,3 mm

Umwelt- und Lebensdauerbedingungen

Umgebungsbedingungen

Umgebungstemperatur (Betrieb)	-40 °C ... 115 °C (siehe Derating-Kurve)

Zeichnungen

Schemazeichnung

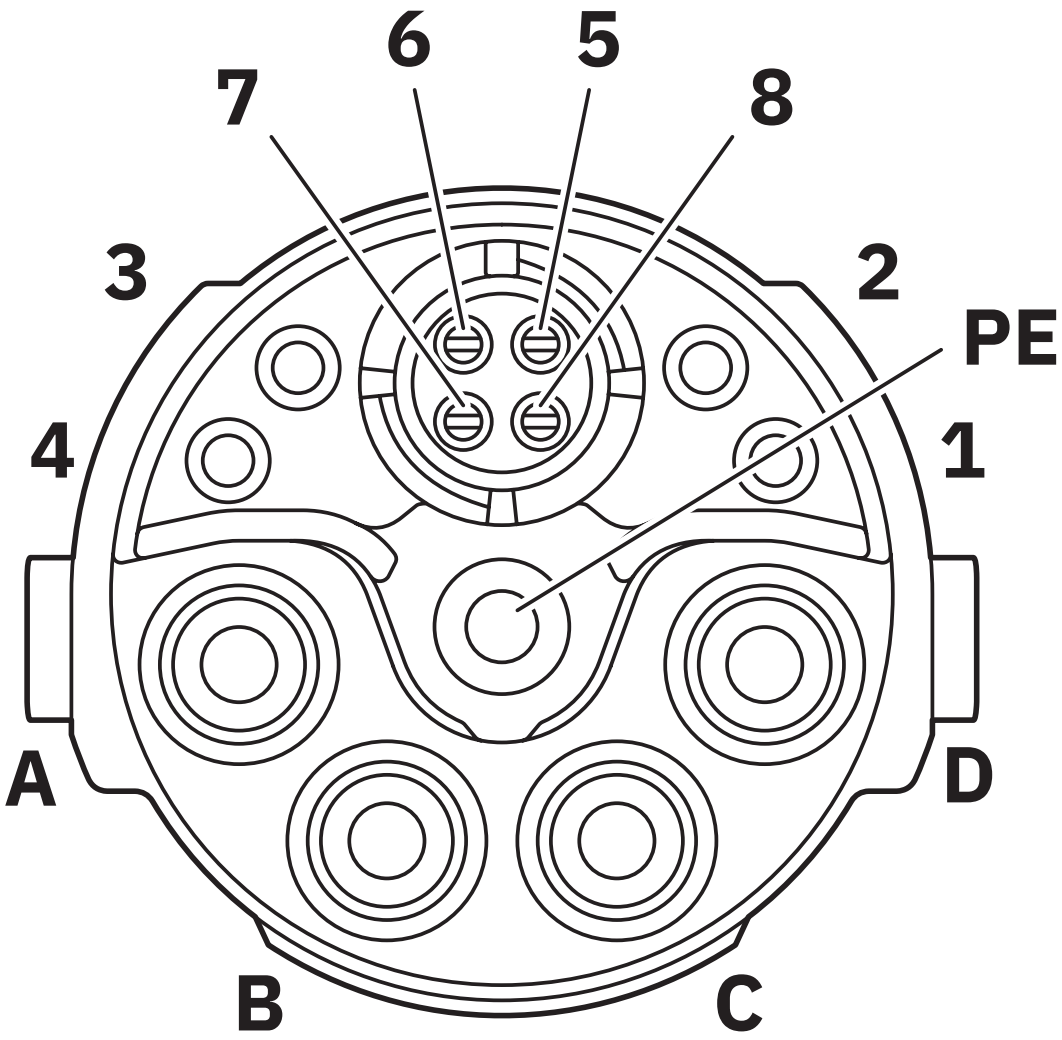

Polbild Buchse CAT5

Schemazeichnung

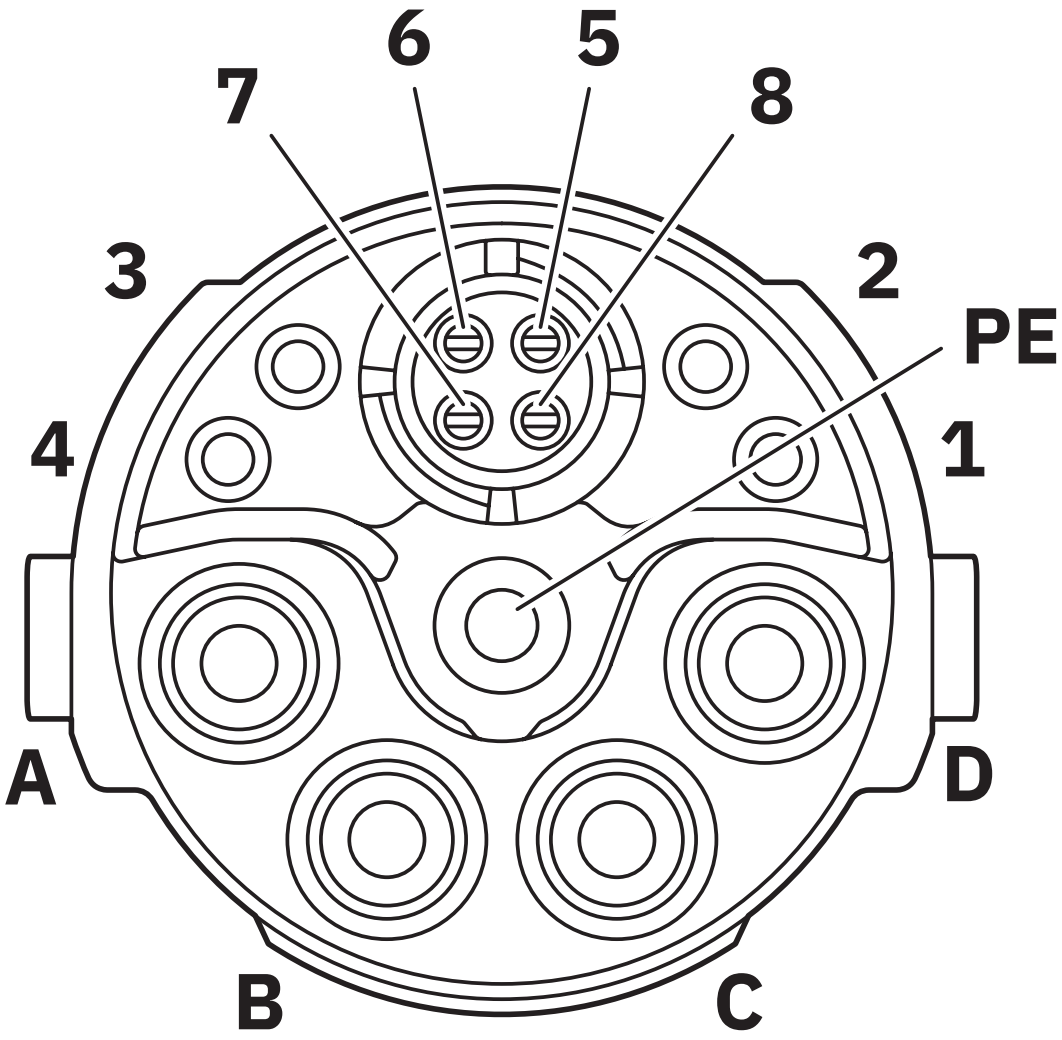

Polbild Buchse CAT5

Diagramm

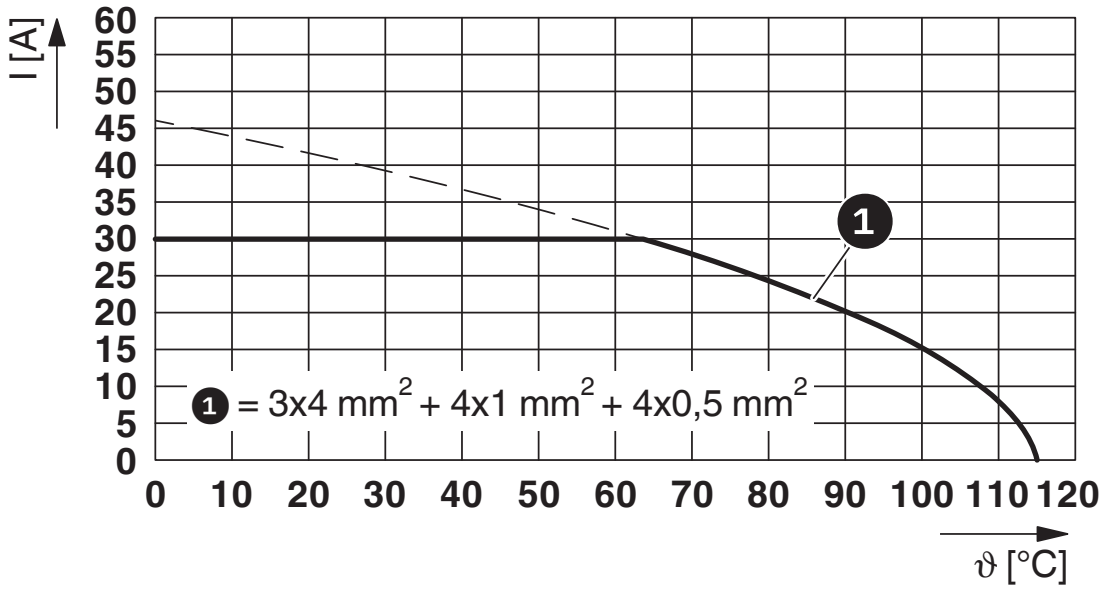

I = Stromstärke, ϑ = Umgebungstemperatur, Leistungskontakte A-C: 3 x bis 30 A, Signalkontakte: 4 x 2 A konstant, Datenkontakte: 4 x 1 A konstant

Klassifikationen

ECLASS

ECLASS-13.0	27440116

ETIM

ETIM 9.0	EC002635

Environmental product compliance

EU RoHS

Erfüllt die Anforderungen nach RoHS-Richtlinie	Ja, Keine Ausnahmeregelungen

China RoHS

Environment friendly use period (EFUP)	EFUP-E
	Keine Gefahrstoffe über den Grenzwerten

EU REACH SVHC

Hinweis auf REACH-Kandidatenstoff (CAS-Nr.)	Kein Stoff mit einem Massenanteil von mehr als 0,1 %

Phoenix Contact 2026 © - Alle Rechte vorbehalten
https://www.phoenixcontact.com

PHOENIX CONTACT Deutschland GmbH
Flachsmarktstraße 8
D-32825 Blomberg
+49 52 35/3-1 20 00
info@phoenixcontact.de