# ST-8ES1N8A8004SX - Kabelsteckverbinder

1242805

https://www.phoenixcontact.com/de/produkte/1242805

Bitte beachten Sie, dass die in diesem PDF-Dokument angezeigten Daten aus unserem Online-Katalog generiert wurden. Bitte finden Sie die vollständigen Daten in der Benutzer-Dokumentation. Es gelten unsere Allgemeinen Nutzungsbedingungen für Downloads.

CRIMP



Die Abbildung zeigt die 4-polige (3+PE) Produktvariante

Kabelsteckverbinder, Anwendung: Leistung, gerade, SPEEDCON, M17, Polzahl: 5+3+PE, Kontaktart: Buchse, geschirmt: ja, Schutzart: IP67, Kabeldurchmesserbereich: 8 mm ... 10 mm, Polzahl: 9, Anschlussart: Crimpanschluss, Serie: ST, Artikel ist bleifrei nach RoHS II ohne Ausnahme 6c (Pb < 0,1 %)

## Ihre Vorteile

- Durchgängiger EMV-Schutz für zuverlässige Verbindungslösungen im industriellen Umfeld
- Crimpanschluss: vibrations- und temperaturfeste Konfektionierung
- Flexibel einsetzbar: Unterschiedliche Leitungsdurchmesser zuverlässig anschließen
- Umspritzte Ausführungen mit ein- oder beidseitig vorkonfektionierten Leitungen

## Kaufmännische Daten

| | |
|---|---|
| Artikelnummer | 1242805 |
| Verpackungseinheit | 1 Stück |
| Mindestbestellmenge | 1 Stück |
| Verkaufsschlüssel | AE |
| Produktschlüssel | ABRBEB |
| GTIN | 4063151400842 |
| Gewicht pro Stück (inklusive Verpackung) | 59,2 g |
| Gewicht pro Stück (exklusive Verpackung) | 57,772 g |
| Zolltarifnummer | 85366990 |
| Ursprungsland | DE |

## Technische Daten

### Hinweise

| | |
|---|---|
| Bestellhinweis: | Crimpkontakte 5 x 0,6 mm, 4 x Ø 1 mm separat bestellen |

Sicherheitshinweis

| | |
|---|---|
| Sicherheitshinweis | • WARNUNG: Nehmen Sie nur einwandfreie Produkte in Betrieb. Die Produkte sind regelmäßig auf Beschädigungen zu überprüfen. Setzen Sie defekte Produkte sofort außer Betrieb. Tauschen Sie beschädigte Produkte aus. Eine Reparatur ist nicht möglich. |

### Artikeleigenschaften

| | |
|---|---|
| Produkttyp | Rundsteckverbinder (kabelseitig) |
| Serie | ST |
| Anwendung | Leistung |
| Polzahl | 9 |
| Steckgesicht | 5+3+PE |
| Geschirmt | ja |
| Kodierung | N |
| Gewindeart | M17 |

### Materialangaben

| | |
|---|---|
| Material Dichtung | FPM |
| Material Gehäuse | Metall |

### Anschlussdaten

Leiteranschluss

| | |
|---|---|
| Anschlussart | Crimpanschluss |

### Elektrische Eigenschaften

Kontakt: Kontaktgruppe 1

| | |
|---|---|
| Nennstrom $I_N$ | 14 A |
| Nennspannung $U_N$ | 630 V |
| Überspannungskategorie | III |
| Verschmutzungsgrad | 3 |
| Bemessungsstoßspannung | 6 kV |

Kontakt: Kontaktgruppe 2

| | |
|---|---|
| Nennstrom $I_N$ | 3,6 A |
| Nennspannung $U_N$ | 60 V |
| Überspannungskategorie | III |
| Verschmutzungsgrad | 3 |
| Bemessungsstoßspannung | 1,5 kV |

## Steckverbinder

| | |
|---|---|
| Bauform | gerade |
| Drehsinn | Standard |

Anschluss 1

| | |
|---|---|
| Bauform Kopf | Buchse |
| Kabelabgang Kopf | gerade |
| Gewindeart Kopf | M17 |

## Kabel / Leitung

| | |
|---|---|
| Leitungsaußendurchmesser | 8 mm ... 10 mm |

## Umwelt- und Lebensdauerbedingungen

Umgebungsbedingungen

| | |
|---|---|
| Schutzart | IP67 |
| Umgebungstemperatur (Betrieb) | -40 °C ... 125 °C |
| Höhenlage | 2000 m |

## Zeichnungen

Maßzeichnung

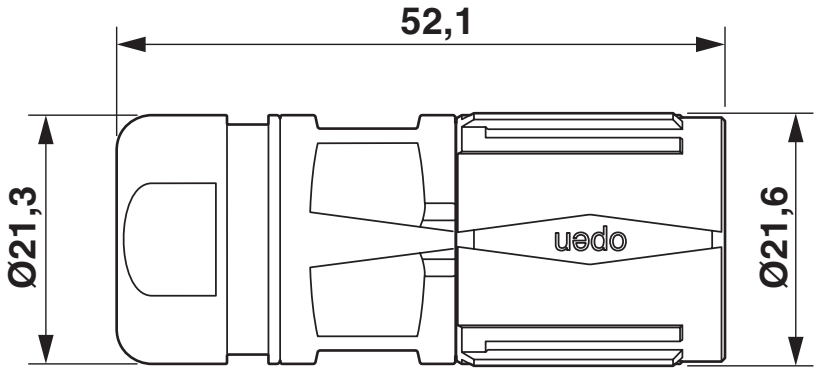


Technische Zeichnungen finden Sie im Bereich Downloads

Schemazeichnung

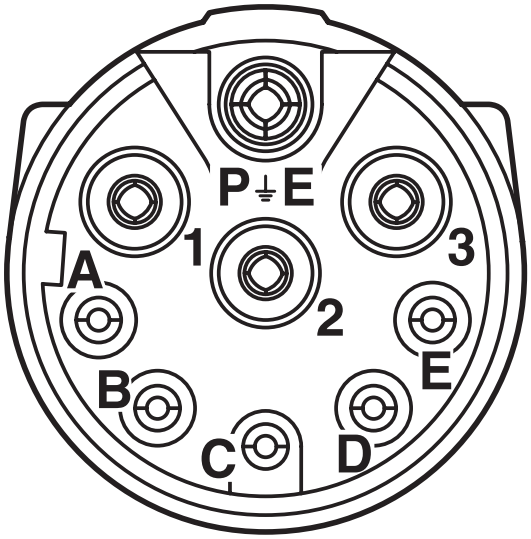


Polbild

Diagramm

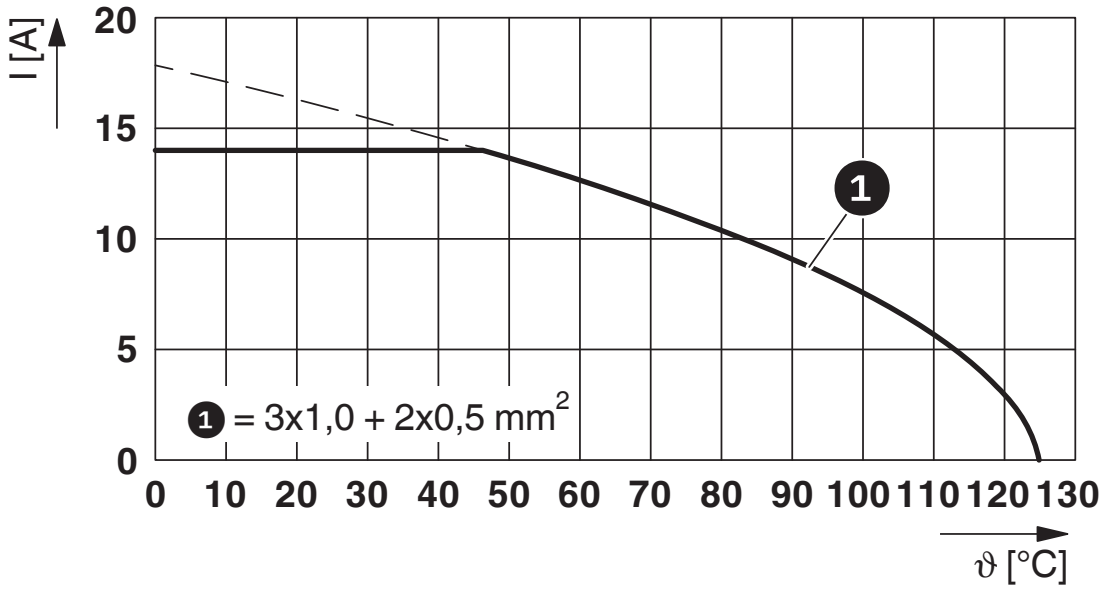


I = Stromstärke, ϑ = Umgebungstemperatur, 3 x 14 A + 2x 2 A konstant

## Klassifikationen

### ECLASS

| | |
|---|---|
| ECLASS-13.0 | 27440116 |

### ETIM

| | |
|---|---|
| ETIM 9.0 | EC002635 |

## Environmental product compliance

EU RoHS

| | |
|---|---|
| Erfüllt die Anforderungen nach RoHS-Richtlinie | Ja, Keine Ausnahmeregelungen |

China RoHS

| | |
|---|---|
| Environment friendly use period (EFUP) | EFUP-E |
| | Keine Gefahrstoffe über den Grenzwerten |

EU REACH SVHC

| | |
|---|---|
| Hinweis auf REACH-Kandidatenstoff (CAS-Nr.) | Kein Stoff mit einem Massenanteil von mehr als 0,1 % |


Phoenix Contact 2026 © - Alle Rechte vorbehalten
https://www.phoenixcontact.com



PHOENIX CONTACT Deutschland GmbH
Flachsmarktstraße 8
D-32825 Blomberg
+49 52 35/3-1 20 00
info@phoenixcontact.de