# RC-12P2N122000X - Gerätesteckverbinder Vorderwand

1240888

https://www.phoenixcontact.com/de/produkte/1240888

Bitte beachten Sie, dass die in diesem PDF-Dokument angezeigten Daten aus unserem Online-Katalog generiert wurden. Bitte finden Sie die vollständigen Daten in der Benutzer-Dokumentation. Es gelten unsere Allgemeinen Nutzungsbedingungen für Downloads.



M23, Gerätesteckverbinder Vorderwand, Anwendung: Signal, Serie: RC, gerade, geschirmt: ja, Schraubverriegelung, Polzahl: 12, Drehsinn: Gegenlauf, Kontaktart: Stift, Lötkelch, Flachdichtung, Kodierung: N, Artikel ist bleifrei nach RoHS II ohne Ausnahme 6c (Pb < 0,1 %)

## Kaufmännische Daten

| | |
|---|---|
| Artikelnummer | 1240888 |
| Verpackungseinheit | 40 Stück |
| Mindestbestellmenge | 40 Stück |
| Verkaufsschlüssel | AE |
| Produktschlüssel | ABRAFL |
| GTIN | 4063151450076 |
| Gewicht pro Stück (inklusive Verpackung) | 33,06 g |
| Gewicht pro Stück (exklusive Verpackung) | 30,63 g |
| Zolltarifnummer | 85366990 |
| Ursprungsland | DE |

## Technische Daten

### Artikeleigenschaften

| | |
|---|---|
| Produkttyp | Rundsteckverbinder (geräteseitig) |

### Steckverbinder

Isolierkörper

| | |
|---|---|
| Kodierung | N |
| Material (Isolierkörper) | PBT |
| Material (Kontakt) | CuZn |
| Material (Kontaktoberfläche) | Ni/Au |
| Steckzyklen | 50 |
| Anschlussart | Lötkelch |
| Kontaktausführung | Stift |
| Anwendung | Signal |
| Polzahl | 12 |
| Drehsinn | Gegenlauf |
| Steckgesicht | 12 |
| Anzahl (Kontaktgruppe 1) | 12 |
| Kontaktdurchmesser (Kontaktgruppe 1) | 1 mm |
| Litzen Querschnitt min. (Kontaktgruppe 1) | 0,08 mm² |
| | 1 mm² |
| Bemessungsstrom Kontakt (Kontaktgruppe 1) | 8 A (bei max. Anschlussquerschnitt) |
| Bemessungsspannung Kontakt (Kontaktgruppe 1) | 48 V AC |
| | 74 V DC |
| Bemessungsstoßspannung | 1,5 kV |
| Überspannungskategorie | III |
| Verschmutzungsgrad | 3 |

Gehäuse

| | |
|---|---|
| Ausführung | Flanschgehäuse |
| Gewindeart | M23 |
| Bauform | gerade |
| Verriegelungsart | Schraubverriegelung |
| Pg-Verschraubung | ohne |
| Montageart | Vorderwandmontage/Vierkantflansch (4x Ø 2,7 mm) |
| Material (Gehäuse) | Metall |
| Schutzart (gesteckt) | IP67 |
| Dichtung zum Gerät | Flachdichtung |

## Zeichnungen

Maßzeichnung

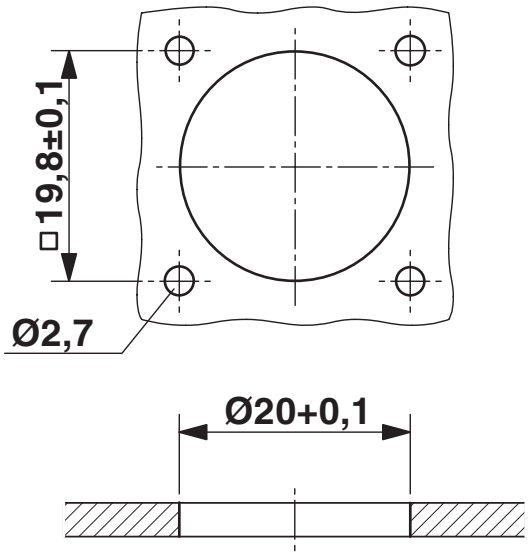


Maßzeichnung

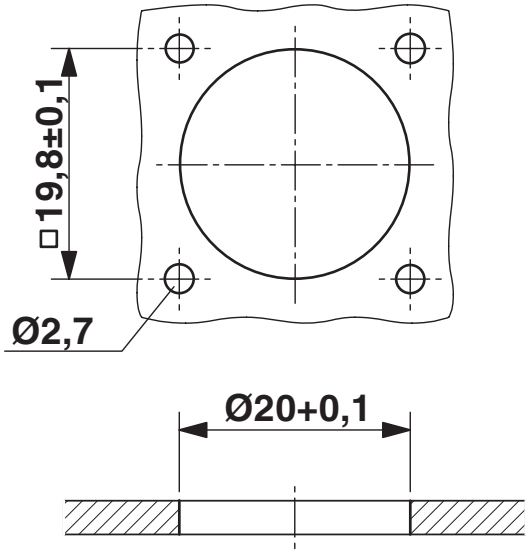


Einbaumaße

Schemazeichnung

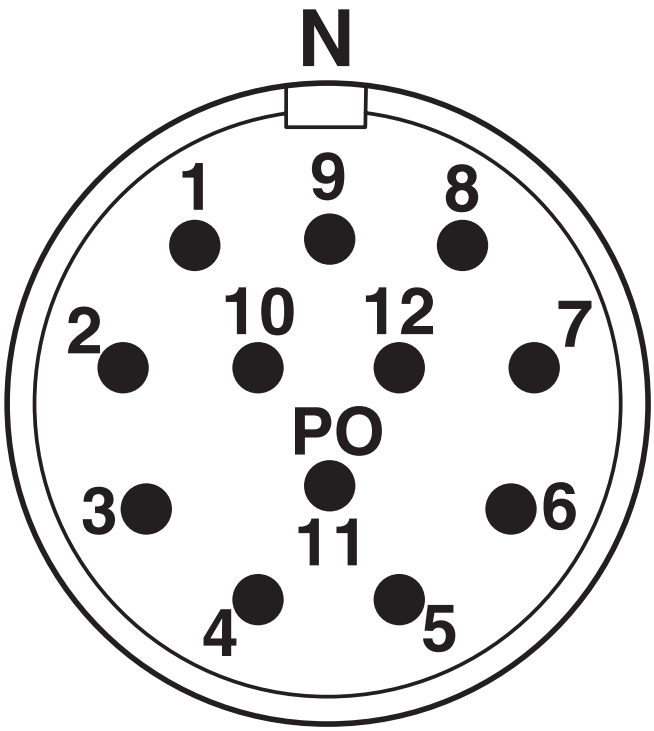


Polbild

Schemazeichnung

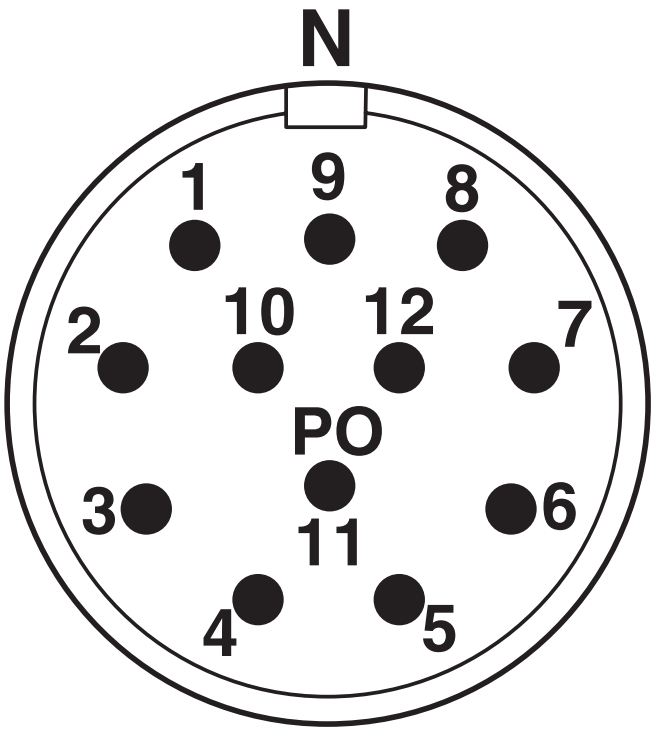


Polbild

Schemazeichnung

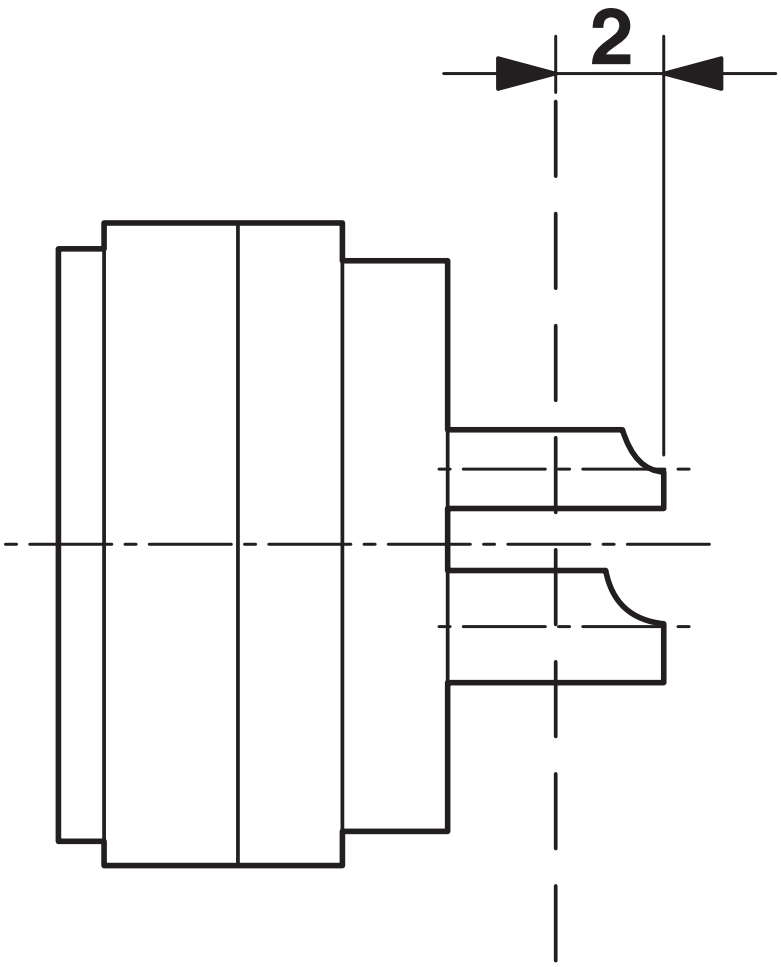


Technische Zeichnungen finden Sie im Bereich Downloads

## Klassifikationen

### ETIM

| | |
|---|---|
| ETIM 9.0 | EC002635 |

## Environmental product compliance

EU RoHS

| | |
|---|---|
| Erfüllt die Anforderungen nach RoHS-Richtlinie | Ja, Keine Ausnahmeregelungen |

China RoHS

| | |
|---|---|
| Environment friendly use period (EFUP) | EFUP-E |
| | Keine Gefahrstoffe über den Grenzwerten |

EU REACH SVHC

| | |
|---|---|
| Hinweis auf REACH-Kandidatenstoff (CAS-Nr.) | Kein Stoff mit einem Massenanteil von mehr als 0,1 % |


Phoenix Contact 2026 © - Alle Rechte vorbehalten
https://www.phoenixcontact.com



PHOENIX CONTACT Deutschland GmbH
Flachsmarktstraße 8
D-32825 Blomberg
+49 52 35/3-1 20 00
info@phoenixcontact.de