HC-26S1N1280DUX - Kabelsteckverbinder

1240146

https://www.phoenixcontact.com/de/produkte/1240146

Bitte beachten Sie, dass die in diesem PDF-Dokument angezeigten Daten aus unserem Online-Katalog generiert wurden. Bitte finden Sie die vollständigen Daten in der Benutzer-Dokumentation. Es gelten unsere Allgemeinen Nutzungsbedingungen für Downloads.





Kabelsteckverbinder, Anwendung: Signal, gerade, Schraubverriegelung, M27, Polzahl: 26, Kontaktart: Buchse, geschirmt: ja, Schutzart: IP67, Kabeldurchmesserbereich: 2 mm ... 14,5 mm, Polzahl: 26, Anschlussart: Lötanschluss, Serie: HC, Artikel ist bleifrei nach RoHS II ohne Ausnahme 6c (Pb < 0,1 %)

Kaufmännische Daten

Artikelnummer	1240146
Verpackungseinheit	12 Stück
Mindestbestellmenge	12 Stück
Verkaufsschlüssel	AE
Produktschlüssel	ABRAJA
GTIN	4063151430054
Gewicht pro Stück (inklusive Verpackung)	96,49 g
Gewicht pro Stück (exklusive Verpackung)	84,737 g
Zolltarifnummer	85366990
Ursprungsland	DE

Technische Daten

Artikeleigenschaften

Produkttyp	Rundsteckverbinder (kabelseitig)
Serie	HC
Anwendung	Signal
Polzahl	26
Steckgesicht	26
Geschirmt	ja
Kodierung	N
Gewindeart	M27

Materialangaben

Material Dichtung	FPM oder NBR oder EPDM
Material Gehäuse	Metall

Anschlussdaten

Leiteranschluss

Anschlussart	Lötanschluss

Elektrische Eigenschaften

Kontakt

Kontaktdurchmesser	1 mm
Querschnitt min.	0,08 mm²
Querschnitt max.	1 mm²
Nennspannung U_N	48 V AC
	74 V DC
Überspannungskategorie	III
Verschmutzungsgrad	3
Bemessungsstoßspannung	1,5 kV

Mechanische Eigenschaften

Mechanische Daten

Steckzyklen	50

Steckverbinder

Bauform	gerade
Drehsinn	Standard

Anschluss 1

Bauform Kopf	Buchse
Kabelabgang Kopf	gerade
Gewindeart Kopf	M27

Kabel / Leitung

Leitungsaußendurchmesser	2 mm ... 14,5 mm

Umwelt- und Lebensdauerbedingungen

Umgebungsbedingungen

Schutzart	IP67
Umgebungstemperatur (Betrieb)	-20 °C
Höhenlage	2000 m

Zeichnungen

Maßzeichnung

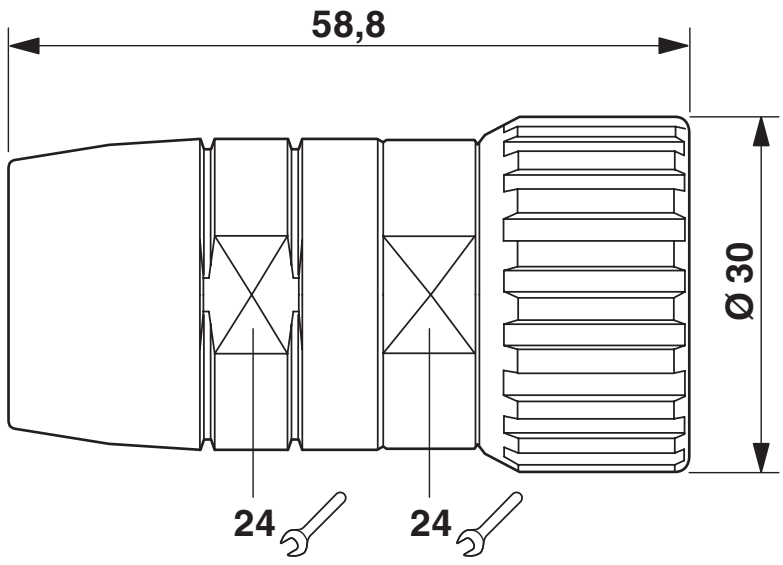

Maßzeichnung

Schemazeichnung

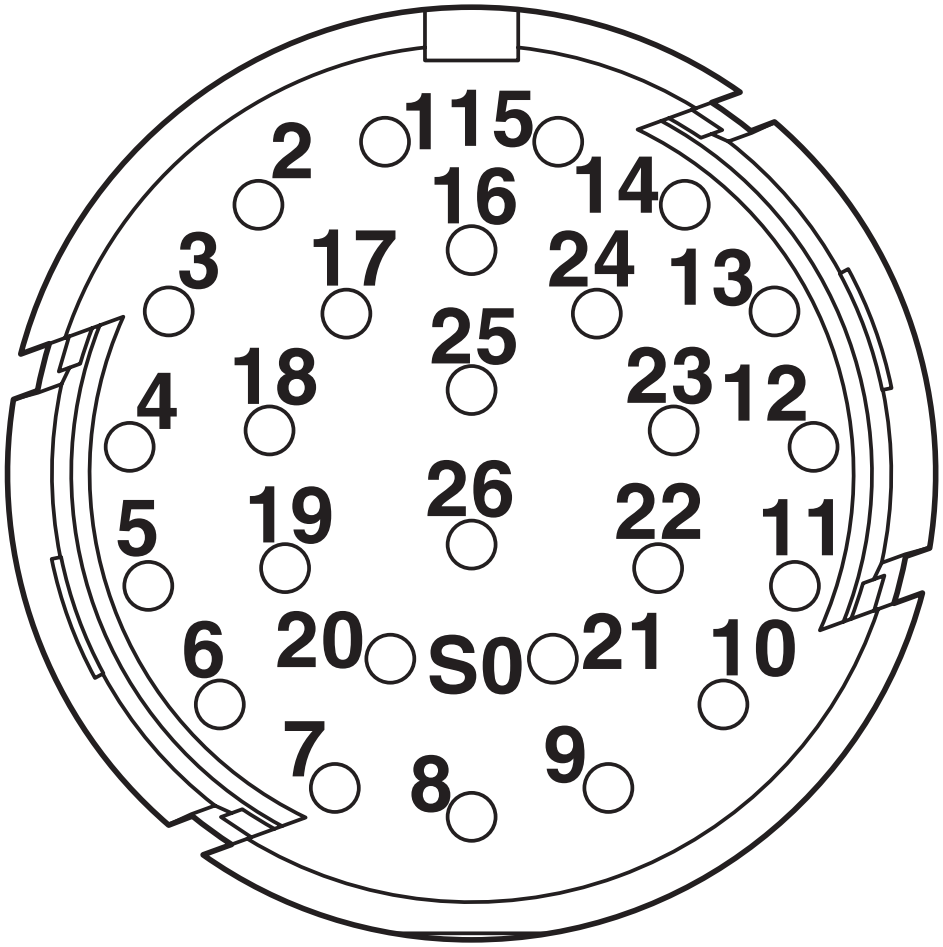

Polbild

Klassifikationen

ECLASS

ECLASS-13.0	27440116

ETIM

ETIM 9.0	EC002635

Environmental product compliance

EU RoHS

Erfüllt die Anforderungen nach RoHS-Richtlinie	Ja, Keine Ausnahmeregelungen

China RoHS

Environment friendly use period (EFUP)	EFUP-E
	Keine Gefahrstoffe über den Grenzwerten

EU REACH SVHC

Hinweis auf REACH-Kandidatenstoff (CAS-Nr.)	Kein Stoff mit einem Massenanteil von mehr als 0,1 %

Phoenix Contact 2026 © - Alle Rechte vorbehalten
https://www.phoenixcontact.com

PHOENIX CONTACT Deutschland GmbH
Flachsmarktstraße 8
D-32825 Blomberg
+49 52 35/3-1 20 00
info@phoenixcontact.de