CHARX T2HBI24-3AC32DC200-2,0M2 - Fahrzeug-Ladedose

1211212

https://www.phoenixcontact.com/de/produkte/1211212

Bitte beachten Sie, dass die in diesem PDF-Dokument angezeigten Daten aus unserem Online-Katalog generiert wurden. Bitte finden Sie die vollständigen Daten in der Benutzer-Dokumentation. Es gelten unsere Allgemeinen Nutzungsbedingungen für Downloads.



Abbildung zeigt eine Variante des Artikels

CHARX connect universal, AC/DC CCS Typ 2, Fahrzeug-Ladedose, bis zu 500 A im Boost Mode, 200 A dauerhaft, 1000 V DC, 32 A , 480 V AC, Gen 4, Einseitig angeschlossene Einzeladern, Länge: 2 m, Verriegelungsaktuator: 24 V, 4-polig, Vorder- und Rückwandmontage, M6, Gehäuse: schwarz, zum Laden mit Wechselstrom (AC) und mit Gleichstrom (DC), IEC 62196-2, IEC 62196-3, Für die DC- und AC-Kontakte ist eine Schutzkappe im Lieferumfang enthalten.

Produktbeschreibung

Fahrzeug-Ladedose zum Laden mit Wechselstrom (AC) und mit Gleichstrom (DC), kompatibel zu Typ 2 AC und CCS Fahrzeug-Ladesteckern (EVSE), zur Installation in Elektrofahrzeugen (EV).

Ihre Vorteile

- Vollständiges Produktprogramm
- Einheitliche, platzsparende Abmessung des Bauraums und der Anschraubpunkte aller Phoenix Contact-Fahrzeug-Ladedosen
- Entwickelt und produziert nach Automobilstandard IATF 16949 und ISO 9001
- Integrierte Verriegelung während des Ladens
- Manuelle Notentriegelung des Verriegelungsaktuators
- Wasser- und schmutzdicht durch hohe Schutzart

Kaufmännische Daten

Artikelnummer	1211212
Verpackungseinheit	1 Stück
Mindestbestellmenge	1 Stück
Verkaufsschlüssel	XC
Produktschlüssel	XWCAID
GTIN	4063151284404
Gewicht pro Stück (inklusive Verpackung)	6.235 g
Gewicht pro Stück (exklusive Verpackung)	4.199 g
Zolltarifnummer	85444290
Ursprungsland	PL

Technische Daten

Hinweise

Allgemein	Für die DC- und AC-Kontakte ist eine Schutzkappe im Lieferumfang enthalten.

Artikeleigenschaften

Produkttyp	Fahrzeug-Ladedose
Produktfamilie	CHARX connect universal
Ausführung	Gen 4
Ladestandard	AC/DC CCS Typ 2
Lademodus	Mode 2, 3, 4
Kundenvariationen	Auf Anfrage

Elektrische Eigenschaften

Ladeleistung und -strom (AC-Laden, 3-phasig)

Art des Ladestroms	AC 3-phasig
Ladestrom	32 A AC (3-phasig)
Ladeleistung	22 kW (AC)
Bemessungsspannung	480 V

Ladeleistung und -strom (DC-Laden)

Art des Ladestroms	DC
Ladestrom	200 A DC
Ladeleistung	200 kW (DC)
Bemessungsspannung	1000 V

Ladeleistung und -strom (DC-Laden im Boost Mode)

Art des Ladestroms	DC Boost Mode
Ladestrom	bis zu 500 A DC
Ladeleistung	bis zu 500 kW (DC)
Bemessungsspannung	1000 V
Hinweis	Die Angaben beziehen sich auf das Laden im Boost Mode und sind abhängig von Umgebungsbedingungen. Weitere Details siehe Packungsbeilage im Download-Bereich.

Pinbelegung (Leistungskontakte)

Hinweis zur Anschlussart	Crimpanschluss, nicht trennbar
Anzahl	7 (L1, L2, L3, N, PE, DC+, DC-)
Bemessungsspannung	480 V AC
	1000 V DC
Bemessungsstrom	32 A AC
	200 A DC (DC+, DC-, PE)

Pinbelegung (Signalkontakte)

Hinweis zur Anschlussart	Crimpanschluss, nicht trennbar

Art der Signalübertragung	Pulsweitenmodulation mit aufmodulierter Powerline-Kommunikation gemäß ISO/IEC 15118 / DIN SPEC 70121
Anzahl	2 (CP, PP)
Bemessungsspannung	30 V AC
Bemessungsstrom	2 A
Kodierung	4,7 kΩ (zwischen PE und PP)
Isolationswiderstand	> 200 MΩ

Verriegelungsaktuator

Verriegelungsaktuator	24 V, 4-polig
	Position rechtsseitig
Möglicher Spannungsversorgungsbereich am Motor	22 V ... 26 V
Maximale Spannung zur Detektion der Verriegelung	30 V
Typischer Motorstrom bei der Verriegelung	0,05 A
Sperrstrom des Motors	max. 0,5 A
Max. Verweildauer mit Sperrstrom	1 s
Empfohlene Anpassungszeit	600 ms
Pausenzeit nach einem Ein- oder Ausfahrweg	3 s
Lebensdauer Steckzyklen	> 10000 Lastzyklen
Verriegelungserkennung	vorhanden
Mechanische Notentriegelung	vorhanden
Umgebungstemperatur (Betrieb)	-30 °C ... 40 °C

Temperatursensorik (PTC-Kette)

Sensortyp	PTC-Kette
Normen/Bestimmungen	DIN EN 60738-1
Anbringungsstelle	Sensor an den AC-Kontakten
Messbereich_Widerstand	790 Ω ... 1420 Ω
Widerstand	max. 1280 Ω ±5 K
Empfohlener Messstrom	≤ 1 mA (U_{max}= 16 V DC)
Umgebungstemperatur	-40 °C ... 130 °C (Betrieb)

Temperatursensorik (Pt 1000)

Sensortyp	Pt 1000
Normen/Bestimmungen	DIN EN 60751
Anbringungsstelle	2 Sensoren an den DC-Kontakten

Maße

Fahrzeug-Ladedose

Maßzeichnung	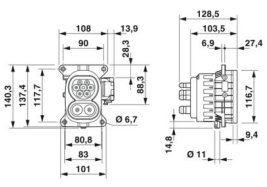

Breite	108 mm
Höhe	140,25 mm
Tiefe	128,4 mm

Bohrmaße

Breite	117,65 mm
Höhe	90 mm
Tiefe	117,65 mm

Materialangaben

Farbe (Gehäuse)	schwarz (9005)
Farbe (Steckgesicht)	schwarz (9005)
Material (Gehäuse)	Kunststoff
Material (Kontaktoberfläche)	Silber

Kabel / Leitung

Leitungslänge	2 m
Leitungsart	Einseitig angeschlossene Einzeladern

Einzeladern AC

Leitungslänge	2 m
Leitungsaufbau	4 x 6 mm²
Einzelader, Material	Silikon
Einzelader, Farbe	OG
Leitungsaußendurchmesser	14,70 mm ±0,2 mm
Leitungs-Widerstand	≤ 3,2 Ω/km

Einzeladern DC

Leitungslänge	2 m
Leitungsaufbau	2 x 70 mm²
Einzelader, Material	Silikon
Einzelader, Farbe	OG
Leitungsaußendurchmesser	17,90 mm ±0,3 mm
Leitungs-Widerstand	≤ 0,259 Ω/km

Einzelader PE

Leitungslänge	2 m
Leitungsaufbau	1 x 25 mm²
Einzelader, Material	Silikon
Einzelader, Farbe	GN/YE
Leitungsaußendurchmesser	8,60 mm ±0,1 mm
Leitungs-Widerstand	≤ 0,743 Ω/km

Einzeladern Verriegelungsatuator

Leitungslänge	0,5 m
Leitungsaufbau	4 x 0,5 mm²

Einzelader, Material	PVC
Einzelader, Farbe	BU/RD, BU/GN, BU/YE, BU/BN
Leitungsaußendurchmesser	1,60 mm ±0,20 mm
Leitungs-Widerstand	≤ 37,1 Ω/m

Einzeladern Temperatursensorik PTC

Leitungslänge	1 m
Leitungsaufbau	2 x 0,5 mm²
Einzelader, Material	PVC
Einzelader, Farbe	BN/GY
	BN/YE/GN
Leitungsaußendurchmesser	1,60 mm ±0,20 mm
Leitungs-Widerstand	≤ 37,1 Ω/m

Einzeladern Temperatursensorik Pt 1000

Leitungslänge	1 m
Leitungsaufbau	3 x 0,5 mm²
Einzelader, Material	PVC
Einzelader, Farbe	BN
	GN
	YE
Leitungsaußendurchmesser	1,60 mm ±0,20 mm
Leitungs-Widerstand	≤ 37,1 Ω/m

Einzeladern Kommunikation

Leitungslänge	1 m
Leitungsaufbau	2 x 0,5 mm²
Einzelader, Material	PVC
Einzelader, Farbe	BK
	WH
Leitungsaußendurchmesser	1,60 mm ±0,20 mm
Leitungs-Widerstand	≤ 37,1 Ω/m

Mechanische Eigenschaften

Mechanische Daten

Steckzyklen	> 10000
Steckkraft	< 100 N
Ziehkraft	< 100 N

Umwelt- und Lebensdauerbedingungen

Umgebungsbedingungen

Schutzart (Fahrzeug-Ladedose)	IP55 (gesteckt, die Schutzart im betriebsfertigen, gesteckten Zustand ist nur sichergestellt, wenn beide Steckelemente Originalprodukte von Phoenix Contact oder entsprechend normgerechte Produkte sind)

	IP67 (Innenbereich der Fahrzeug-Ladedose)
Umgebungstemperatur (Betrieb)	-40 °C ... 40 °C (Max. 60 K Erwärmung, Stromreduktion erforderlich. Beachten Sie den Grenzwert der DC-Kontakttemperatur von 90 °C.)
Umgebungstemperatur (Lagerung/Transport)	-40 °C ... 85 °C
Höhenlage	4000 m (über dem Meeresspiegel)

Normen und Bestimmungen

Normen

Normen/Bestimmungen	IEC 62196-2
	IEC 62196-3

Montage

Montageart	Vorder- und Rückwandmontage (Frontneigung 0° bis 90° möglich)
Durchmesser Befestigungsbohrung	6,70 mm (ø)
Befestigungsschrauben	M6
Im Lieferumfang enthaltene Schrauben	keine

Zeichnungen

Maßzeichnung

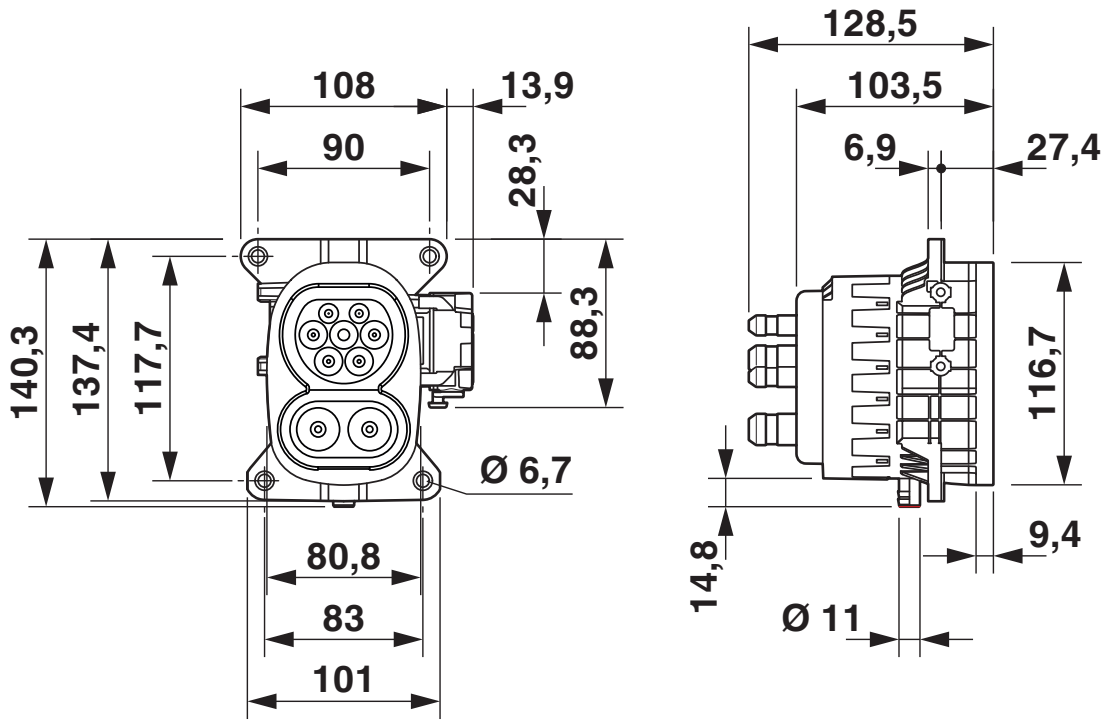

Maßzeichnung

Maßzeichnung

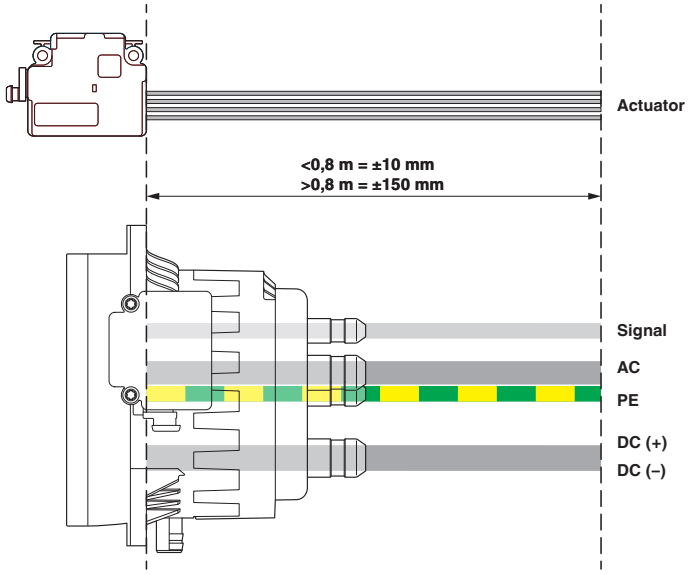

Referenzpunkte zur Messung der Leitungslänge

Anschlusszeichnung

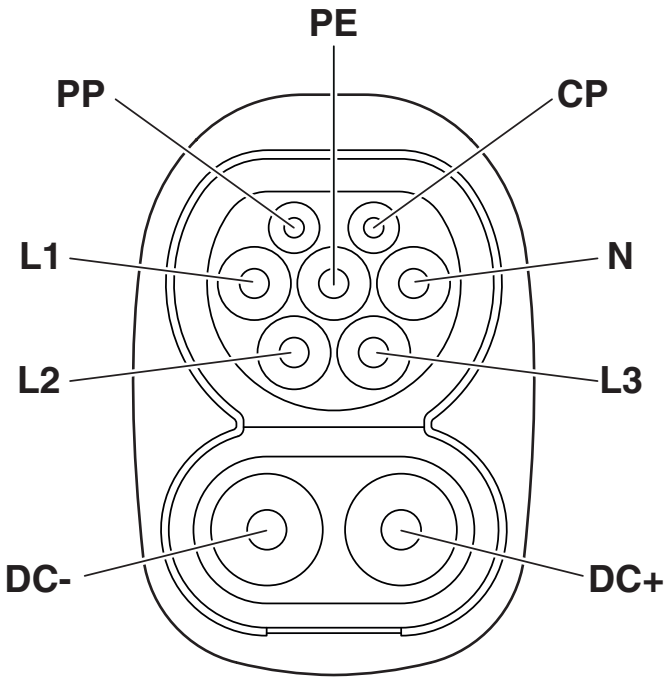

Pinbelegung Fahrzeug-Ladedosen

Anschlusszeichnung

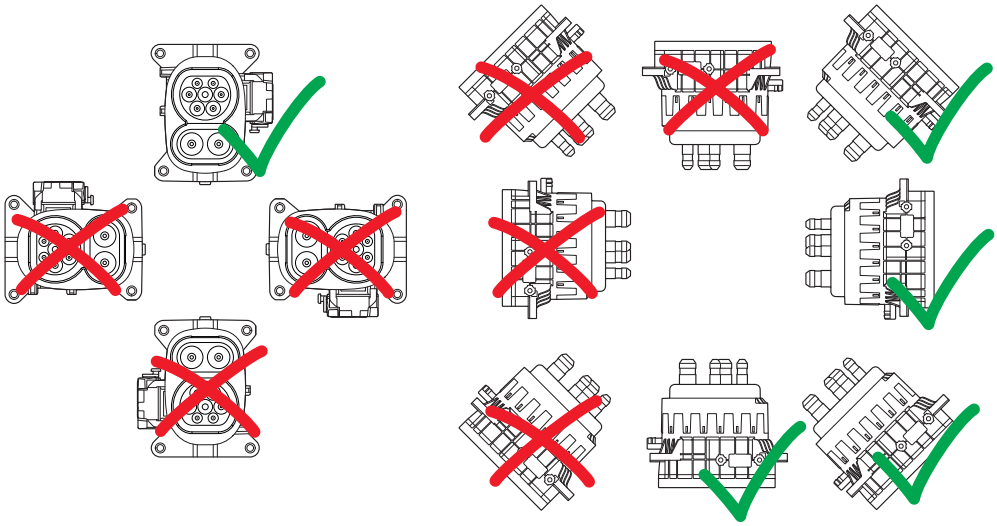

Einbaupositionen

Anschlusszeichnung

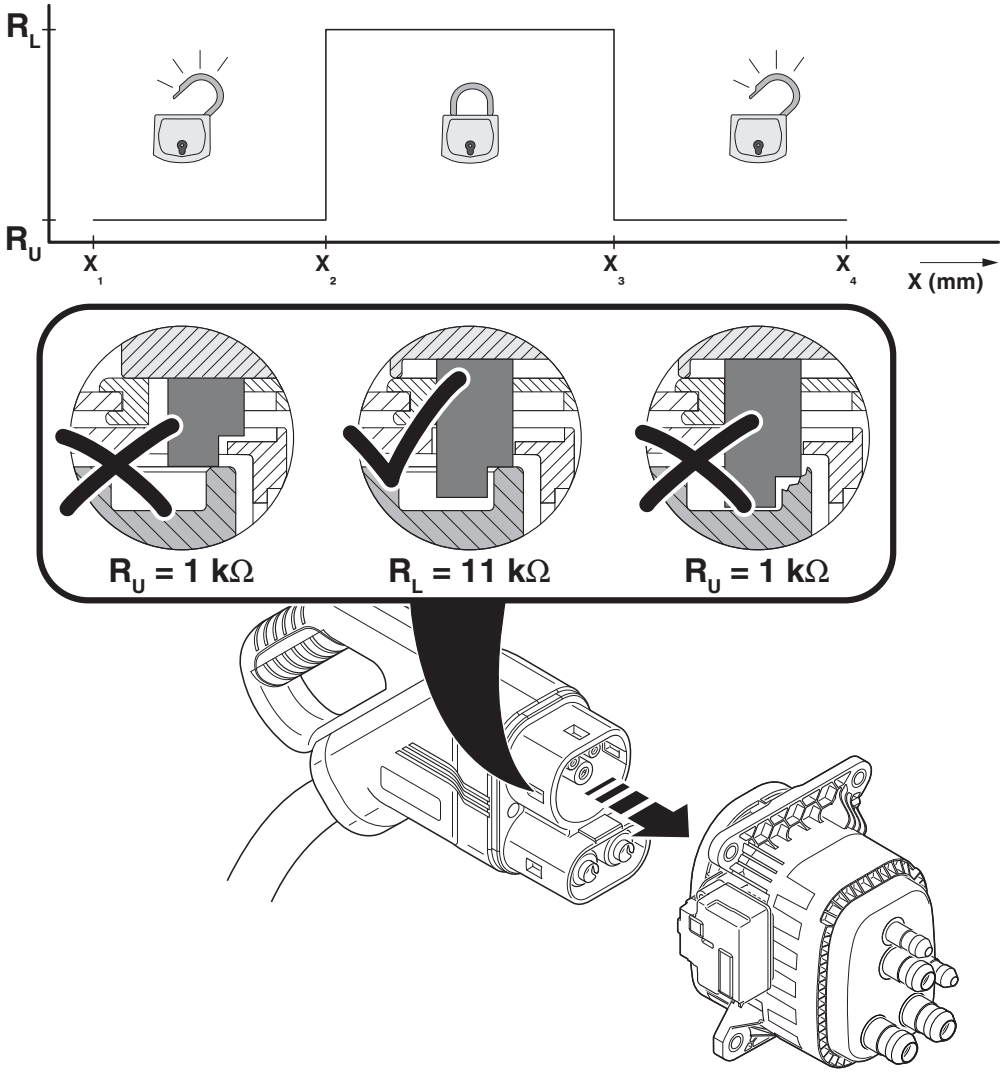

Detektion für Fahrzeug-Ladestecker

Schemazeichnung

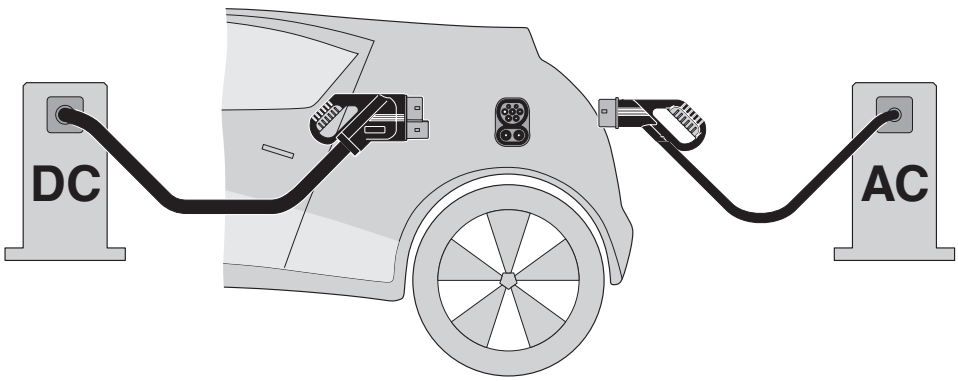

Prinzip des Combined Charging Systems (CCS) - normkonformes Ladestecksystem für Elektrofahrzeuge, das sowohl konventionelles Laden mit Wechselstrom (AC) als auch schnelles Gleichstromladen (DC) unterstützt. Beide Fahrzeug-Ladestecker passen in die CCS-Fahrzeug-Ladedose.

CHARX T2HBI24-3AC32DC200-2,0M2 - Fahrzeug-Ladedose

1211212

https://www.phoenixcontact.com/de/produkte/1211212

Schemazeichnung

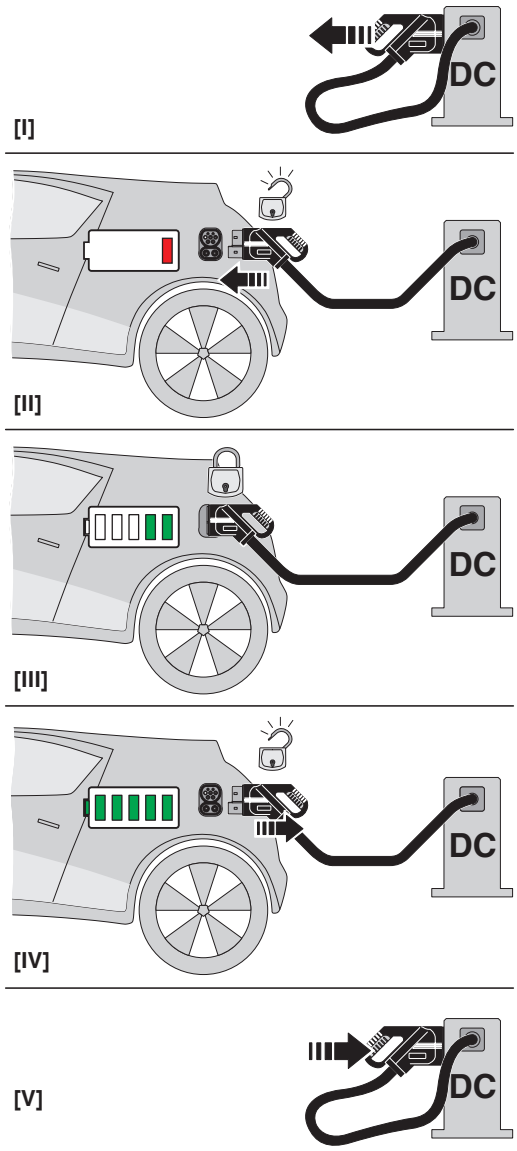

Bedienungsanweisung

Schemazeichnung

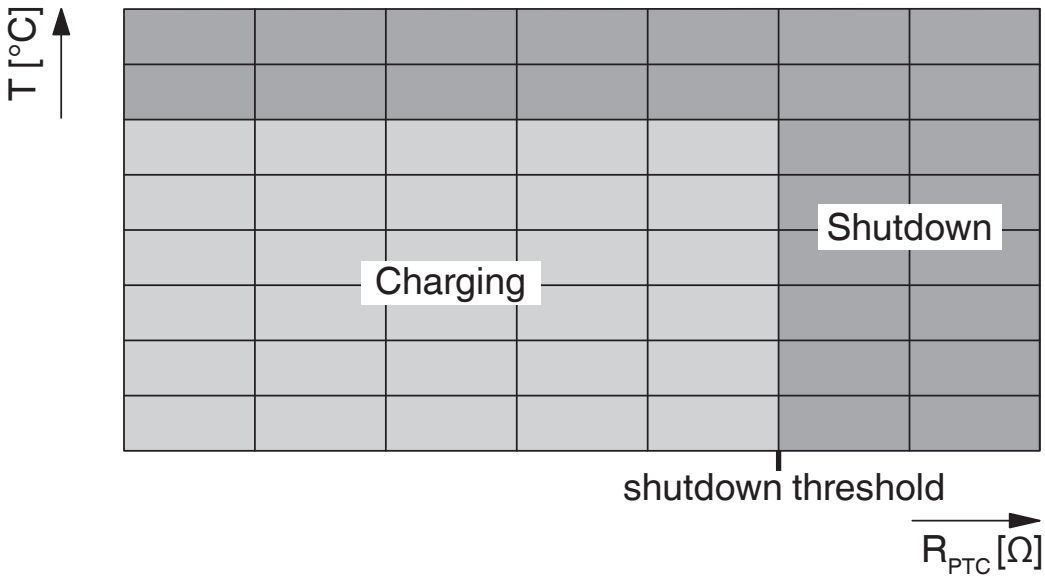

Widerstandsbereich der Temperatursensorik an den AC-Kontakten

Diagramm

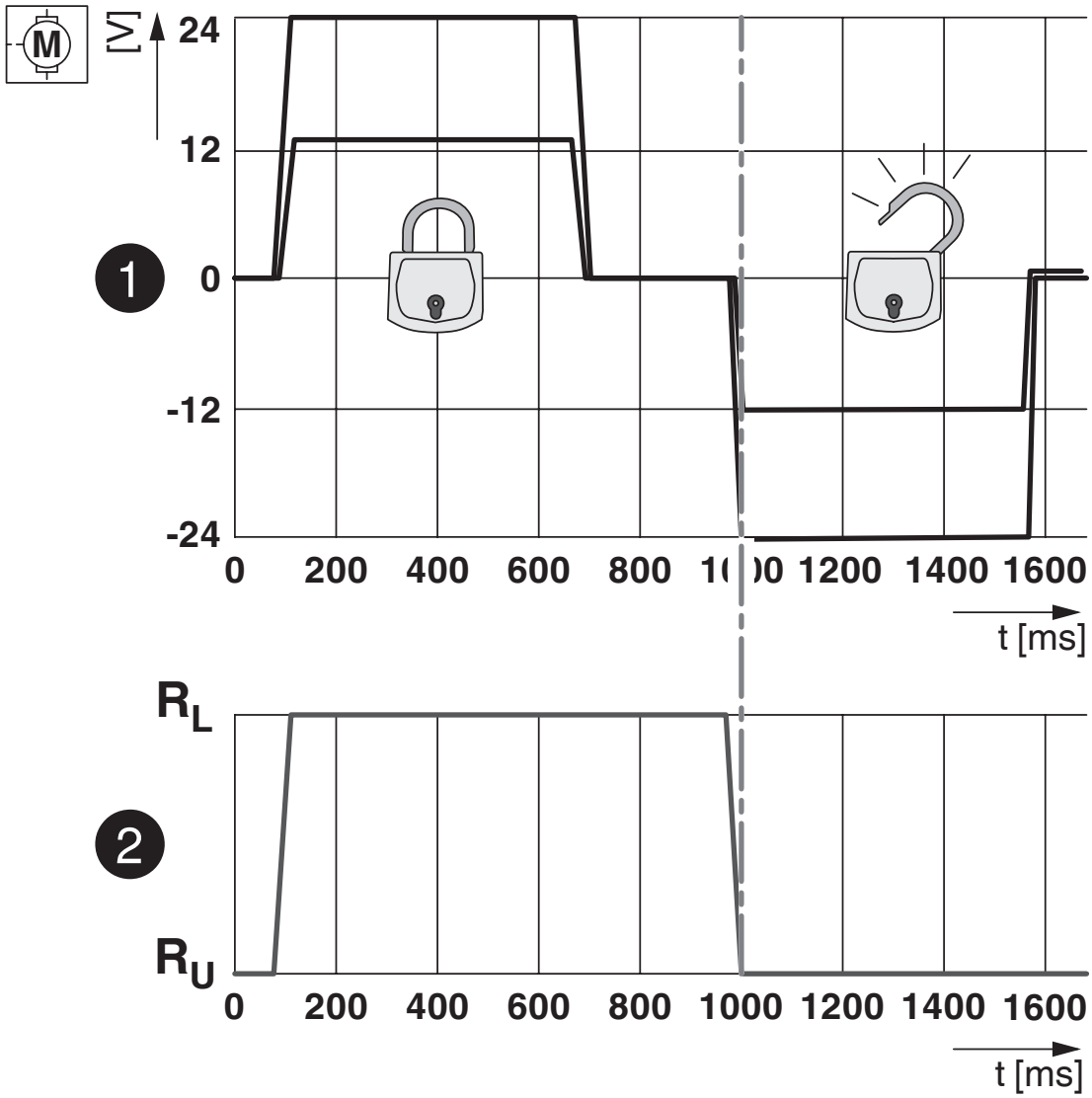

Verriegelungszustände des Verriegelungsaktuators

Diagramm

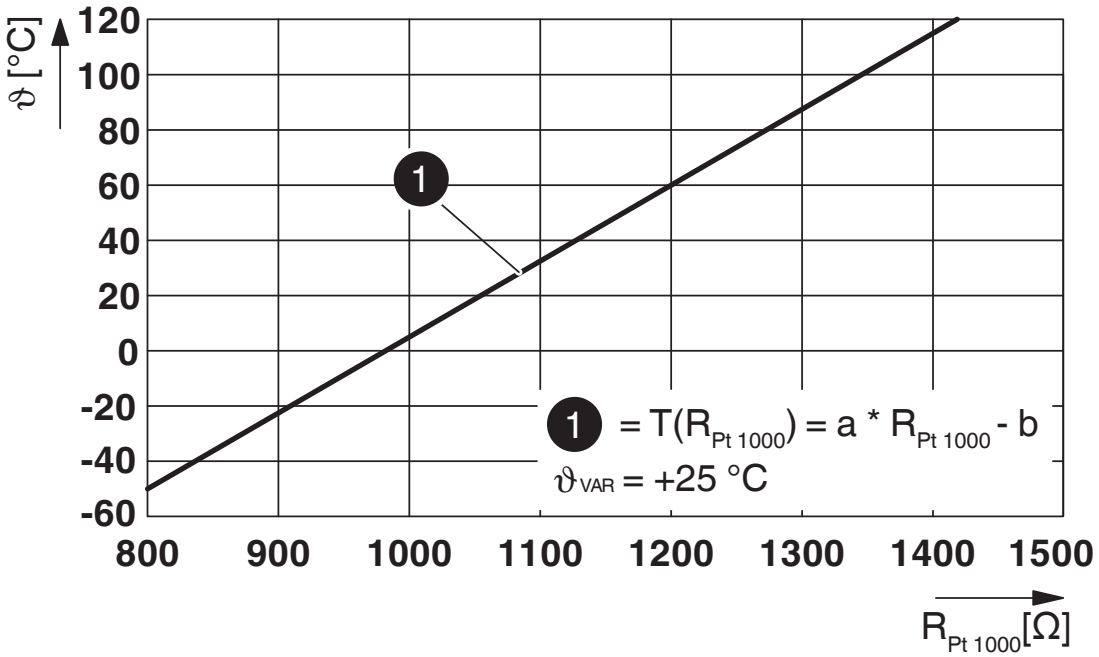

Pt 1000-Kennlinie bei 25 °C Umgebungstemperatur zur Temperaturmessung an den DC-Kontakten

Blockschaltbild

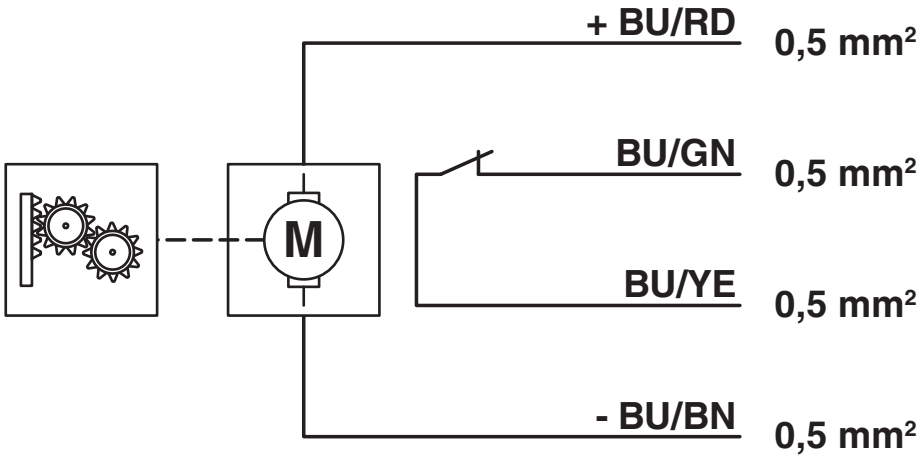

Blockschaltbild des Verriegelungsaktuators

Klassifikationen

ECLASS

ECLASS-13.0	27144706
ECLASS-15.0	27144706

ETIM

ETIM 10.0	EC002898

UNSPSC

UNSPSC 21.0	39121800

Environmental product compliance

EU RoHS

Erfüllt die Anforderungen nach RoHS-Richtlinie	Ja
Ausnahmeregelungen soweit bekannt	7(c)-I

China RoHS

Environment friendly use period (EFUP)	EFUP-50
	Eine artikelbezogene China RoHS Deklarationstabelle finden Sie im Downloadbereich zum jeweiligen Artikel unter „Herstellererklärung“. Für alle Artikel mit EFUP-E wird keine China RoHS Deklarationstabelle ausgestellt und benötigt.

EU REACH SVHC

Hinweis auf REACH-Kandidatenstoff (CAS-Nr.)	2-ethylhexyl 10-ethyl-4,4-dioctyl-7-oxo-8-oxa-3,5-dithia-4-stannatetradecanoate (DOTE)(CAS-Nr.: 15571-58-1)
	6,6'-di-tert-butyl-2,2'-methylenedi-p-cresol(CAS-Nr.: 119-47-1)
SCIP	4a384a89-9514-4cd0-9ffa-d34acbb73057

Phoenix Contact 2026 © - Alle Rechte vorbehalten
https://www.phoenixcontact.com

PHOENIX CONTACT Deutschland GmbH
Flachsmarktstraße 8
D-32825 Blomberg
+49 52 35/3-1 20 00
info@phoenixcontact.de