# EV-T2G3C-3AC20A-4,0M2,5ESBK11 - AC-Ladekabel

1179798

https://www.phoenixcontact.com/de/produkte/1179798

Bitte beachten Sie, dass die in diesem PDF-Dokument angezeigten Daten aus unserem Online-Katalog generiert wurden. Bitte finden Sie die vollständigen Daten in der Benutzer-Dokumentation. Es gelten unsere Allgemeinen Nutzungsbedingungen für Downloads.



CHARX connect comfort, Typ 2, AC-Ladeleitung, 20 A dauerhaft, 480 V AC, mit Fahrzeug-Ladestecker und offenem Leitungsende, Kabel: 4 m, schwarz, gerade, mit Schutzkappe, IEC 62196-2, zum Laden mit Wechselstrom (AC) von Elektrofahrzeugen (EV) mit Typ 2 Fahrzeug-Ladedosen

## Produktbeschreibung

AC-Ladeleitung mit Fahrzeug-Ladestecker und offenem Leitungsende zum Laden mit Wechselstrom (AC) von Elektrofahrzeugen (EV) mit Typ 2 Fahrzeug-Ladedosen, zur Installation an Ladestationen für die Elektromobilität (EVSE)

## Ihre Vorteile

- Vollständiges Produktprogramm
- Komfortable Handhabung durch ergonomisches Design - dreifach ausgezeichnet
- Auf Anfrage mit Ihrem Logo - für ein durchgängiges Branding Ihrer Ladestation
- Längswasserdichtigkeit schützt sicher gegen Wassereintritt
- Entwickelt und produziert nach Automobilstandard IATF 16949 und ISO 9001
- Geprüft nach Automobilstandards LV124, LV214 und LV215-2
- Geprüft nach EV Ready 37 Anforderungen
- Mittels Laser markiertes Steckgesicht nach DIN EN 17186

## Kaufmännische Daten

| | |
|---|---|
| Artikelnummer | 1179798 |
| Verpackungseinheit | 1 Stück |
| Mindestbestellmenge | 1 Stück |
| Verkaufsschlüssel | XA |
| Produktschlüssel | XWBDBC |
| GTIN | 4063151215200 |
| Gewicht pro Stück (inklusive Verpackung) | 1.012 g |
| Gewicht pro Stück (exklusive Verpackung) | 1.012 g |
| Zolltarifnummer | 85444290 |
| Ursprungsland | PL |

## Technische Daten

### Artikeleigenschaften

| | |
|---|---|
| Produkttyp | AC-Ladekabel |
| Produktfamilie | CHARX connect comfort |
| Ausführung | AC-Ladeleitung |
| | mit Fahrzeug-Ladestecker und offenem Leitungsende |
| Ausstattung | mit Schutzkappe |
| Ladestandard | Typ 2 |
| Lademodus | Mode 3, Case C |
| Kundenvariationen | Auf Anfrage |

### Elektrische Eigenschaften

Ladeleistung und -strom (AC-Laden, 3-phasig)

| | |
|---|---|
| Art des Ladestroms | AC 3-phasig |
| Ladestrom | 20 A AC (3-phasig) |
| Ladeleistung | 16,63 kW (3-phasig) |
| Ladeleistungsklasse | 11 W (3-phasig, 2,5 mm²) |
| Betriebsspannung | typ. 400 V AC |
| Bemessungsspannung | 480 V |

Pinbelegung (Leistungskontakte)

| | |
|---|---|
| Hinweis zur Anschlussart | Crimpanschluss, nicht trennbar |
| Anzahl | 5 (L1, L2, L3, N, PE) |
| Bemessungsspannung | 480 V AC |
| Bemessungsstrom | 20 A |

Pinbelegung (Signalkontakte)

| | |
|---|---|
| Hinweis zur Anschlussart | Crimpanschluss, nicht trennbar |
| Art der Signalübertragung | Pulsweitenmodulation |
| Anzahl | 2 (CP, PP) |
| Bemessungsspannung | 30 V AC |
| Bemessungsstrom | 2 A |
| Kodierung | 680 Ω (zwischen PE und PP) |

### Maße

Fahrzeug-Ladestecker

| | |
|---|---|
| Maßzeichnung | 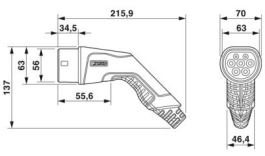 |

| | |
|---|---|
| | Stellen Sie sicher, dass der Fahrzeug-Ladestecker während der gesamten Ladepausenzeit in eine geeignete Ladesteckerhalterung gesteckt wird, die einen Schutz von mindestens IP24 nach IEC 61851-1 gewährleistet. Zur Erstellung einer solchen Ladesteckerhalterung verwenden Sie die Maße des Fahrzeug-Ladesteckers. Detailliertere Maßangaben finden Sie auch im Download-Bereich. |
| Breite | 70 mm |
| Höhe | 137 mm |
| Tiefe | 215,9 mm |

## Materialangaben

| | |
|---|---|
| Farbe (Gehäuse) | schwarz (9005) |
| Farbe (Griffbereich) | schwarz (9005) |
| Farbe (Steckgesicht) | schwarz (9005) |
| Farbe (Schutzkappe) | schwarz (9005) |
| Farbe (Kabel) | schwarz (9005) |
| Material (Fahrzeug-Ladestecker) | Kunststoff |
| Material (Leitung Außenmantel) | TPE-U |
| Material (Kontaktoberfläche) | Silber |
| Hinweis | Das farbliche Erscheinungsbild und der Glanzgrad des Ladekabels kann variieren. |

## Kabel / Leitung

| | |
|---|---|
| Leitungslänge | 4 m |
| Leitungsnormen/-bestimmungen | prEN 50620/DIN EN 50620 |
| Leitungszertifizierungen | VDE |
| Leitungsgewicht | max. 250,00 kg/km |
| Leitungstyp | Klasse 5 |
| Leitungsart | gerade |
| Leitungsaufbau | 5 x 2,5 mm² + 1 x 0,5 mm² |
| Leitungsaußendurchmesser | 12,80 mm ±0,4 mm |
| Außenmantel, Material | TPE-U |
| Abisolierlänge der Ummantelung | 70 mm ±5 mm |
| Abisolierlänge | 70 mm ±5 mm |
| Leitungs-Widerstand | ≤ 0,00798 Ω/m (bezogen auf eine Leistungsader, bei 20 °C Umgebungstemperatur) |
| Biegeradius | min. 192 mm (15x Durchmesser) |

## Mechanische Eigenschaften

Mechanische Daten

| | |
|---|---|
| Steckzyklen | > 10000 |
| Steckkraft | < 100 N |
| Ziehkraft | < 100 N |

## Umwelt- und Lebensdauerbedingungen

Umgebungsbedingungen

| | |
|---|---|
| Schutzart (Fahrzeug-Ladestecker) | IP44 (gesteckt, die Schutzart im betriebsfertigen, gesteckten Zustand ist nur sichergestellt, wenn beide Steckelemente Originalprodukte von Phoenix Contact oder entsprechend normgerechte Produkte sind) |
| Schutzart (Schutzkappe) | IP54 |
| Umgebungstemperatur (Betrieb) | -40 °C ... 50 °C |
| Umgebungstemperatur (Lagerung/Transport) | -40 °C ... 80 °C |
| Höhenlage | 5000 m (über dem Meeresspiegel) |

## Normen und Bestimmungen

| | |
|---|---|
| Normen/Bestimmungen | IEC 62196-2 |
| Hinweis | AFIR - EU 2025/656 konform |

## Zeichnungen

Maßzeichnung

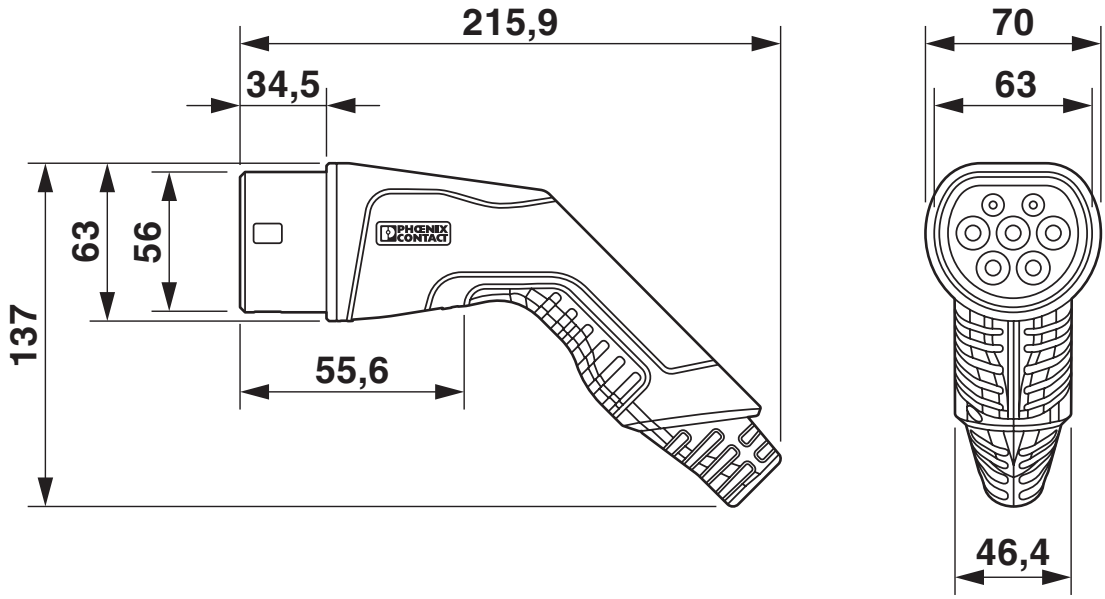


Stellen Sie sicher, dass der Fahrzeug-Ladestecker während der gesamten Ladepausenzeit in eine geeignete Ladesteckerhalterung gesteckt wird, die einen Schutz von mindestens IP24 nach IEC 61851-1 gewährleistet. Zur Erstellung einer solchen Ladesteckerhalterung verwenden Sie die Maße des Fahrzeug-Ladesteckers. Detailliertere Maßangaben finden Sie auch im Download-Bereich.

Schemazeichnung

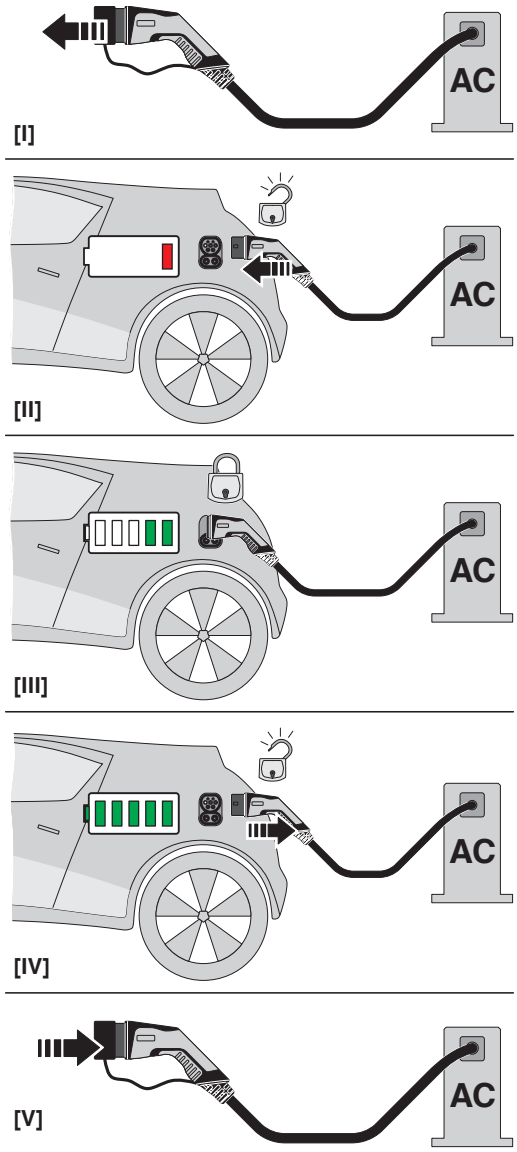


Bedienungsanweisung

Schemazeichnung

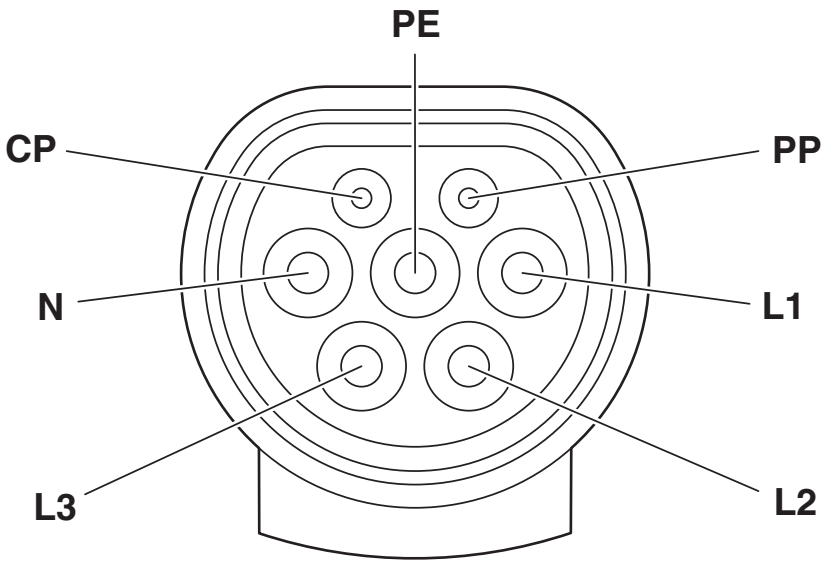


Pinbelegung Fahrzeug-Ladestecker

Schemazeichnung

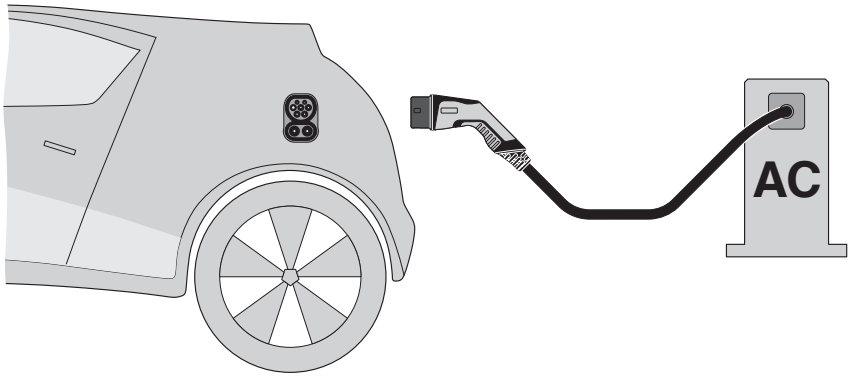


Terminologie-Definition

## Zulassungen

Zum Herunterladen von Zertifikaten, besuchen Sie die Produktdetailseite: https://www.phoenixcontact.com/de/produkte/1179798

**IECEE CB Scheme**
Zulassungs-ID: DE1-65898/M1

| | Nennspannung $U_N$ | Nennstrom $I_N$ | Querschnitt AWG | Querschnitt $mm^2$ |
|---|---|---|---|---|
| keine | | | | |
| | 480 V | 20 A | - | - |

## Klassifikationen

### ECLASS

| | |
|---|---|
| ECLASS-13.0 | 27144705 |
| ECLASS-15.0 | 27144705 |

### ETIM

| | |
|---|---|
| ETIM 10.0 | EC002897 |

### UNSPSC

| | |
|---|---|
| UNSPSC 21.0 | 39121500 |

## Environmental product compliance

EU RoHS

| | |
|---|---|
| Erfüllt die Anforderungen nach RoHS-Richtlinie | Ja |
| Ausnahmeregelungen soweit bekannt | 6(c) |

China RoHS

| | |
|---|---|
| Environment friendly use period (EFUP) | EFUP-50 |
| | Eine artikelbezogene China RoHS Deklarationstabelle finden Sie im Downloadbereich zum jeweiligen Artikel unter „Herstellererklärung“. Für alle Artikel mit EFUP-E wird keine China RoHS Deklarationstabelle ausgestellt und benötigt. |

EU REACH SVHC

| | |
|---|---|
| Hinweis auf REACH-Kandidatenstoff (CAS-Nr.) | Lead(CAS-Nr.: 7439-92-1) |
| SCIP | 73ed452d-2588-4480-9d6a-22a3b7707a8b |

EF3.1 Klimawandel

| | |
|---|---|
| CO2e kg | 31 kg CO2e |


Phoenix Contact 2026 © - Alle Rechte vorbehalten
https://www.phoenixcontact.com



PHOENIX CONTACT Deutschland GmbH
Flachsmarktstraße 8
D-32825 Blomberg
+49 52 35/3-1 20 00
info@phoenixcontact.de