SACC-E-M12FSD-4PL-M20 PN - Gerätesteckverbinder Vorderwand

1139800

https://www.phoenixcontact.com/de/produkte/1139800

Bitte beachten Sie, dass die in diesem PDF-Dokument angezeigten Daten aus unserem Online-Katalog generiert wurden. Bitte finden Sie die vollständigen Daten in der Benutzer-Dokumentation. Es gelten unsere Allgemeinen Nutzungsbedingungen für Downloads.



Gerätesteckverbinder Vorderwand, PROFINET, 4-polig, ungeschirmt, Buchse gerade M12, Kodierung: D, Push-Lock-Federanschluss, Rändelmaterial: Messing, vernickelt, Flachmutter beiliegend

Ihre Vorteile

- Einfach und werkzeuglos anschließen mit Push-Lock-Anschluss
- Einfache Zuordnung der einzelnen Leiter durch farbliche und numerische Kennzeichnung der Kontakthalterhebel
- Flexible Leiter dank Hebel komfortabel anschließen
- Zuverlässige und schnelle Verbindung von elektrischen Leitungen

Kaufmännische Daten

Artikelnummer	1139800
Verpackungseinheit	1 Stück
Mindestbestellmenge	1 Stück
Verkaufsschlüssel	AI
Produktschlüssel	AF2CFN
GTIN	4063151222932
Gewicht pro Stück (inklusive Verpackung)	30,7 g
Gewicht pro Stück (exklusive Verpackung)	30,7 g
Zolltarifnummer	85366990
Ursprungsland	DE

Technische Daten

Hinweise

Montagehinweis	ACHTUNG: Beachten Sie beim Verlegen von Leitungen die zulässigen Biegeradien, da durch zu große Biegekräfte die Schutzart gefährdet wird. Fangen Sie vor dem Steckverbinder mechanische Lasten ab, z. B. durch Kabelbinder.
Hinweis zum Betrieb	Die angegebenen elektrischen und mechanischen Daten setzen ein korrekt verriegeltes und montiertes Steckverbinderpaar voraus. Ist der Steckverbinder unverriegelt und besteht die Gefahr von Verschmutzung, so ist der Steckverbinder durch eine Schutzkappe >IP54 zu verschließen. Einflüsse durch Litzen, Leitungen oder Leiterplattenmontage sind zusätzlich zu berücksichtigen.
Bestellhinweis:	Kontermutter ist im Lieferumfang enthalten
Allgemein	Dieses Produkt entspricht der Richtlinie PROFINET Cabling and Interconnection Technology Guideline for PROFINET, Version 2. 00, Order No: 2.252, Kapitel 8.2 Connectors for Outside Environment (Balanced cabling)

Montage

Anzugsdrehmoment	0,4 Nm (M12-Stecker)
	2 Nm (Einbauseitig)

Artikeleigenschaften

Produkttyp	Rundsteckverbinder (geräteseitig)
Anwendung	Daten
Polzahl	4
Anzahl der Kabelabgänge	1
Geschirmt	nein
Kodierung	D

Isolationseigenschaften

Überspannungskategorie	II
Verschmutzungsgrad	3

Maße

Gehäuse

Gehäusedurchmesser	29 mm

Materialangaben

Material	PA 6 (Betätigungshebel)
Brennbarkeitsklasse nach UL 94	V0
Material Dichtung	NBR (M12-Buchse)
Material Griffkörper	Messing, vernickelt

Material Kontakt	CuSn
Material Kontaktoberfläche	Ni/Au
Material Kontaktträger	PA 6.6
Material Verschraubung	Messing, vernickelt

Elektrische Eigenschaften

Bemessungsstoßspannung	1,5 kV
Isolationswiderstand	≥ 100 MΩ
Nennspannung U_N	48 V AC
	60 V DC
Nennstrom I_N	4 A (2 A bei Verwendung von Leitern 0,14 mm²)

Anschlussdaten

Leiteranschluss

Anschlussart	Push-Lock-Federanschluss
Kontaktart	Buchse
Anschlussquerschnitt	1,5 mm² ... 2,5 mm²
	0,75 mm² ... 2,5 mm² (mit Aderendhülse)
Anschlussquerschnitt AWG	26 ... 18 (ohne Aderendhülse)
	26 ... 20 (mit Aderendhülse)
Abisolierlänge der Einzelader	7 mm
Anzugsdrehmoment	0,4 Nm (M12-Stecker)
	2 Nm (Einbauseitig)

Mechanische Eigenschaften

Mechanische Daten

Steckzyklen	≥ 100

Schnittstellen

Signalart/Kategorie	PROFINET

Steckverbinder

Anschluss 1

Bauform Kopf	Buchse
Kabelabgang Kopf	gerade
Gewindeart Kopf	M12
Kodierung	D

Umwelt- und Lebensdauerbedingungen

Umgebungsbedingungen

Schutzart	IP67

	IP65
Umgebungstemperatur (Betrieb) (Stecker/Buchse)	-40 °C ... 85 °C (Stecker/Buchse)

Normen und Bestimmungen

M12

Normbezeichnung	M12-Steckverbinder
Normen/Bestimmungen	IEC 61076-2-101

Zeichnungen

Maßzeichnung

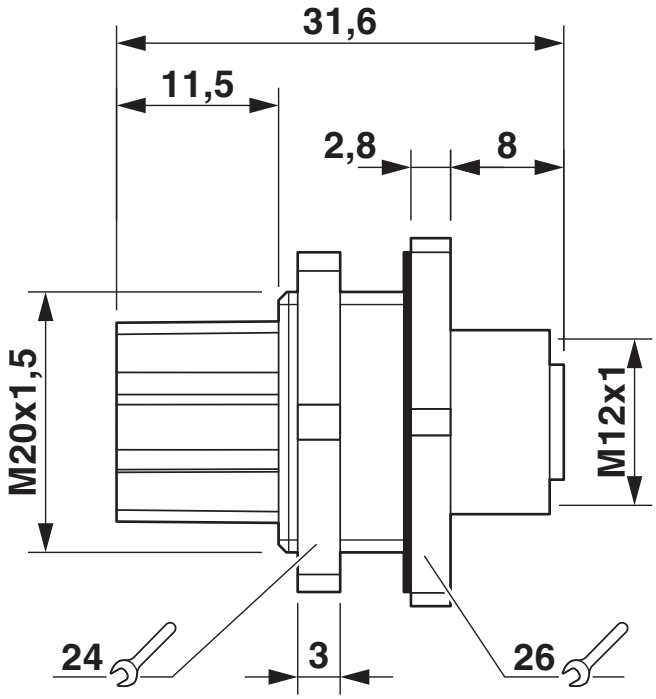

M12-Einbaubuchse

Funktionszeichnung

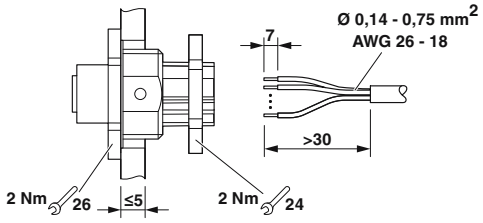

Schemazeichnung

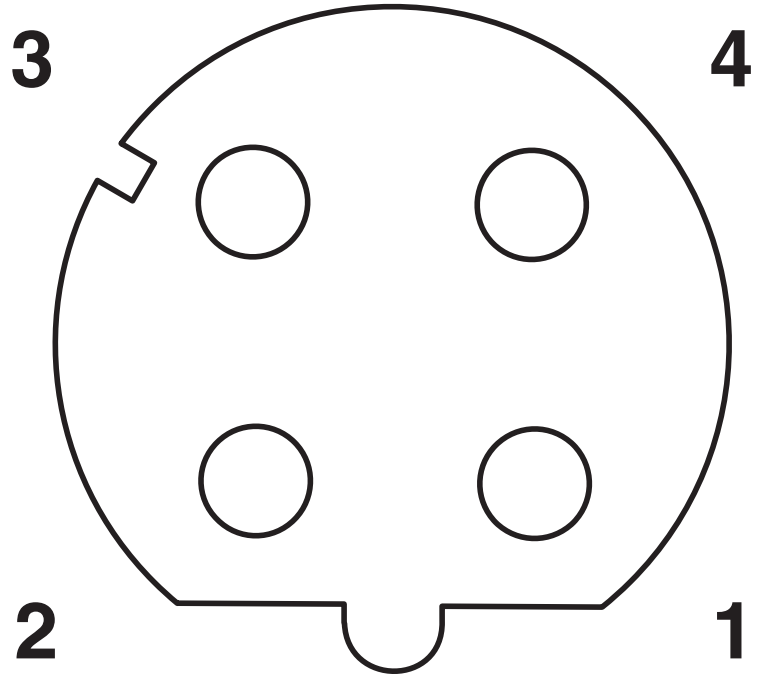

Polbild Buchse M12, 4-polig, D-kodiert, Ansicht Buchsenseite

Diagramm

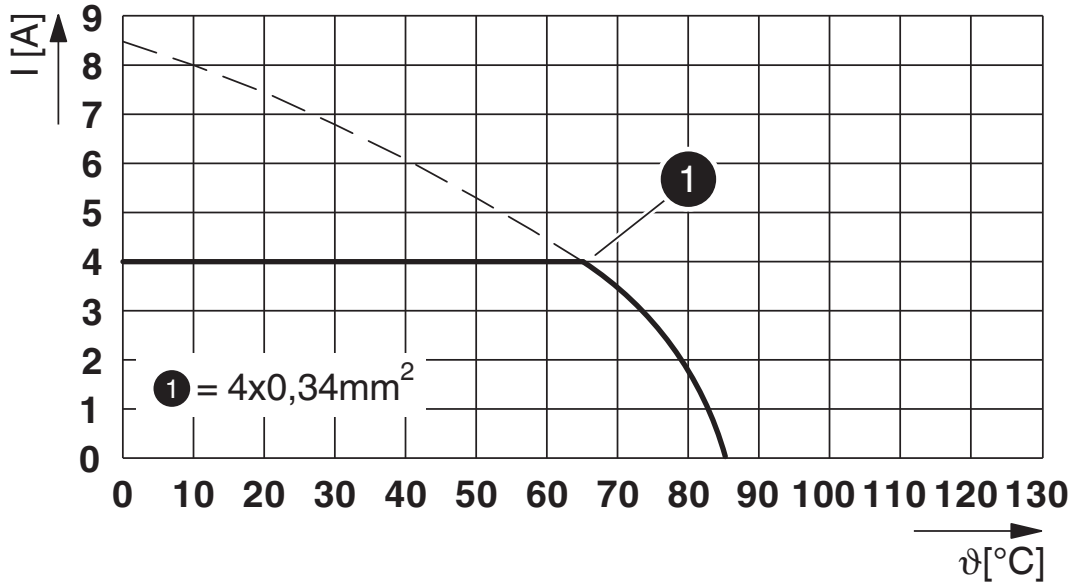

I = Stromstärke, ϑ = Umgebungstemperatur

Bohrplan/Lötpadgeometrie

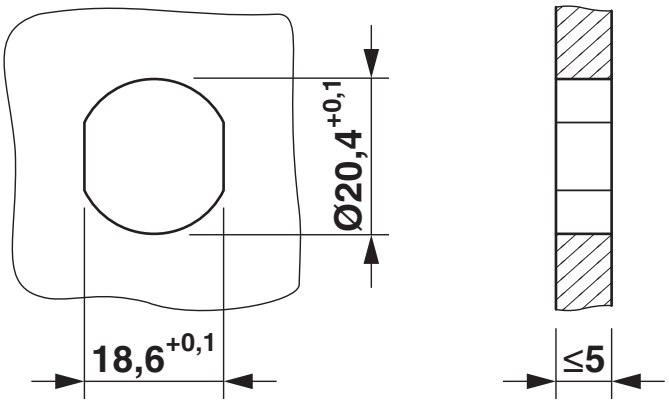

Gehäuseausschnitt für M20-Befestigungsgewinde, Montagewand mit Gewinde

Zulassungen

Zum Herunterladen von Zertifikaten, besuchen Sie die Produktdetailseite: https://www.phoenixcontact.com/de/produkte/1139800

UL Listed
Zulassungs-ID: E221474

cUL Listed
Zulassungs-ID: E221474

Klassifikationen

ECLASS

ECLASS-13.0	27440109
ECLASS-15.0	27440109

ETIM

ETIM 10.0	EC003569

UNSPSC

UNSPSC 21.0	39121400

Environmental product compliance

EU RoHS

Erfüllt die Anforderungen nach RoHS-Richtlinie	Ja, Keine Ausnahmeregelungen

China RoHS

Environment friendly use period (EFUP)	EFUP-E
	Keine Gefahrstoffe über den Grenzwerten

EU REACH SVHC

Hinweis auf REACH-Kandidatenstoff (CAS-Nr.)	Kein Stoff mit einem Massenanteil von mehr als 0,1 %

Phoenix Contact 2026 © - Alle Rechte vorbehalten
https://www.phoenixcontact.com

PHOENIX CONTACT Deutschland GmbH
Flachsmarktstraße 8
D-32825 Blomberg
+49 52 35/3-1 20 00
info@phoenixcontact.de