AXL P BK PN - Buskoppler

1132800

https://www.phoenixcontact.com/de/produkte/1132800

Bitte beachten Sie, dass die in diesem PDF-Dokument angezeigten Daten aus unserem Online-Katalog generiert wurden. Bitte finden Sie die vollständigen Daten in der Benutzer-Dokumentation. Es gelten unsere Allgemeinen Nutzungsbedingungen für Downloads.



Axioline P, Buskoppler, PROFINET, RJ45-Buchse, Übertragungsgeschwindigkeit im Lokalbus: 100 Mbit/s, Schutzart: IP20, inklusive Bussockelmodul und Stecker

Produktbeschreibung

Der Buskoppler ist zum Einsatz innerhalb eines PROFINET-Netzwerks vorgesehen. Der Buskoppler stellt das Bindeglied dar zum Axioline P-I/O-System und den daran angeschlossenen industriellen I/O-Signalen. An den Buskoppler können Sie bis zu 63 Axioline P-I/O-Module anschließen.

Ihre Vorteile

- 2 Ethernet-Ports (mit integriertem Switch)
- PROFINET RT
- Unterstützt S2-Systemredundanz
- Web-based Management
- Hot-Swap-fähig
- Die Firmware kann über das Web-based Management aktualisiert werden
- Betriebsbereich bei hohen Temperaturen

ELEKTROGERÄTE RÜCKNAHME

Kaufmännische Daten

Artikelnummer	1132800
Verpackungseinheit	1 Stück
Mindestbestellmenge	1 Stück
Verkaufsschlüssel	DN
Produktschlüssel	DRIP1A
GTIN	4063151062903

Gewicht pro Stück (inklusive Verpackung)	321,7 g
Gewicht pro Stück (exklusive Verpackung)	242 g
Zolltarifnummer	85176200
Ursprungsland	US

Technische Daten

Maße

Maßzeichnung	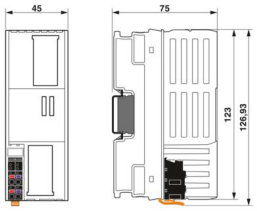
Breite	45 mm
Höhe	126,93 mm
Tiefe	75 mm
Hinweis zu Maßangaben	Die Tiefe gilt bei Verwendung einer Tragschiene TH 35-7.5 (nach EN 60715).

Hinweise

Hinweis zur Anwendung

Hinweis zur Anwendung	Nur für den industriellen Einsatz

Nutzungsbeschränkung

CCCex -Hinweis	Der Einsatz in explosionsgefährdeten Bereichen ist in China nicht erlaubt.

Montage

Montageart	Tragschienenmontage
Einbaulage	beliebig

Materialangaben

Farbe (Gehäuse)	grau (RAL 7042)

Schnittstellen

Unterstützte Protokolle	PROFINET
	LLDP
	SNMP
	MRP
	DCP

PROFINET

Anzahl Schnittstellen	2
Anschlussart	RJ45-Buchse
Hinweis zur Anschlussart	Autonegotiation und Autocrossing
Übertragungsgeschwindigkeit	100 Mbit/s (vollduplex)
Übertragungsphysik	Ethernet in RJ45-Twisted-Pair

Axioline P-Lokalbus

Anzahl Schnittstellen	1
Anschlussart	Bussockelmodul
Übertragungsgeschwindigkeit	100 Mbit/s

Systemeigenschaften

Systemgrenzen

Anzahl der unterstützten Teilnehmer	max. 63 (pro Station)

PROFINET

Gerätefunktion	PROFINET-Device
Spezifikation	Version 2.3
Conformance Class	Conformance Class C
Device ID	0172_{hex}
Vendor ID	$00B0_{hex}$

Artikeleigenschaften

Produkttyp	I/O-Komponente
Produktfamilie	Axioline P
Bauform	blockmodular
Einbaulage	beliebig
Lieferumfang	inklusive Bussockelmodul und Stecker

Isolationseigenschaften

Überspannungskategorie	II (IEC 60664-1, EN 60664-1)
Verschmutzungsgrad	2 (IEC 60664-1, EN 60664-1)

Elektrische Eigenschaften

Maximale Verlustleistung bei Nennbedingung	5 W

Potenziale: Versorgung des Buskopplers (U_L)

Versorgungsspannung	24 V DC
Versorgungsspannungsbereich	19,2 V DC ... 30 V DC (inklusive aller Toleranzen, inklusive Welligkeit)
Stromaufnahme	max. 4,15 A (19,2 V DC)
	max. 3 A (über Bussockelmodul)
	125 mA (24 V DC)
Schutzbeschaltung	Überspannungsschutz; elektronisch
	Verpolschutz; elektronisch

Potenziale: Versorgung des Axioline P-Lokalbusses (U_{Bus})

Versorgungsspannung	5 V DC (über Bussockelmodul)
Stromversorgung	max. 3 A
Stromaufnahme	3 A (über Bussockelmodul)

Potenzialtrennung/Isolation der Spannungsbereiche

Prüfspannung: PROFINET-Schnittstelle 1 / PROFINET-Schnittstelle 2	1500 V AC, 50 Hz, 1 min
Prüfspannung: PROFINET-Schnittstelle 1 / 24-V-Einspeisung der Logikspannung (U_L)	1500 V AC, 50 Hz, 1 min
Prüfspannung: PROFINET-Schnittstelle 1 / Funktionserde	1500 V AC, 50 Hz, 1 min
Prüfspannung: PROFINET-Schnittstelle 2 / 24-V-Einspeisung der Logikspannung (U_L)	1500 V AC, 50 Hz, 1 min
Prüfspannung: PROFINET-Schnittstelle 2 / Funktionserde	1500 V AC, 50 Hz, 1 min
Prüfspannung: 24-V-Einspeisung der Logikspannung (U_L) / Funktionserde	500 V AC, 50 Hz, 1 min

Anschlussdaten

Anschlusstechnik

Benennung Anschluss	Leistungsversorgung
Hinweis zur Anschlussart	Beachten Sie die Angaben zu den Leiterquerschnitten im Anwenderhandbuch "Axioline P: System und Installation".

Leistungsversorgung

Anschlussart	Push-in-Anschluss
Hinweis zur Anschlussart	Beachten Sie die Angaben zu den Leiterquerschnitten im Anwenderhandbuch "Axioline P: System und Installation".
Leiterquerschnitt starr	0,2 mm² ... 1,5 mm²
Leiterquerschnitt flexibel	0,2 mm² ... 1,5 mm²
Leiterquerschnitt AWG	24 ... 16
Abisolierlänge	8 mm

Umwelt- und Lebensdauerbedingungen

Umgebungsbedingungen

Umgebungstemperatur (Betrieb)	-40 °C ... 70 °C (Einbaulage: Wandmontage auf waagerechter Tragschiene)
	-40 °C ... 50 °C (Einbaulage: beliebig)
Schutzart	IP20
Luftdruck (Betrieb)	70 kPa ... 106 kPa (bis zu 2000 m üNN)
Luftdruck (Lagerung/Transport)	70 kPa ... 106 kPa (bis zu 2000 m üNN)
Umgebungstemperatur (Lagerung/Transport)	-40 °C ... 85 °C
Zulässige Luftfeuchtigkeit (Betrieb)	5 % ... 95 % (keine Betauung)
Zulässige Luftfeuchtigkeit (Lagerung/Transport)	5 % ... 95 % (keine Betauung)

Mechanische Prüfung

Vibrationsfestigkeit nach EN 60068-2-6/IEC 60068-2-6	2g
Schock nach EN 60068-2-27/IEC 60068-2-27	15g
Dauerschock nach EN 60068-2-27/IEC 60068-2-27	10g

Normen und Bestimmungen

Schutzklasse	III (IEC 61140, EN 61140, VDE 0140-1)

Zulassungen

ATEX

Kennzeichnung	Ex II 3 G Ex ec IIC T4 Gc
Zertifikat	IBExU 18ATEXB018 X

IECEx

Kennzeichnung	Ex ec IIC T4 Gc
Zertifikat	IECEx IBE 18.0023X

UKCA Ex (UKEX)

Kennzeichnung	II 3G Ex ec IIC T4 Gc X
Zertifikat	PxCAI22UKEx2316390X

Ex-Daten

UL, USA / Kanada	Class I, Div. 2, Groups A, B, C, D T4 Class I, Zone 2, IIC T4

Zeichnungen

Maßzeichnung

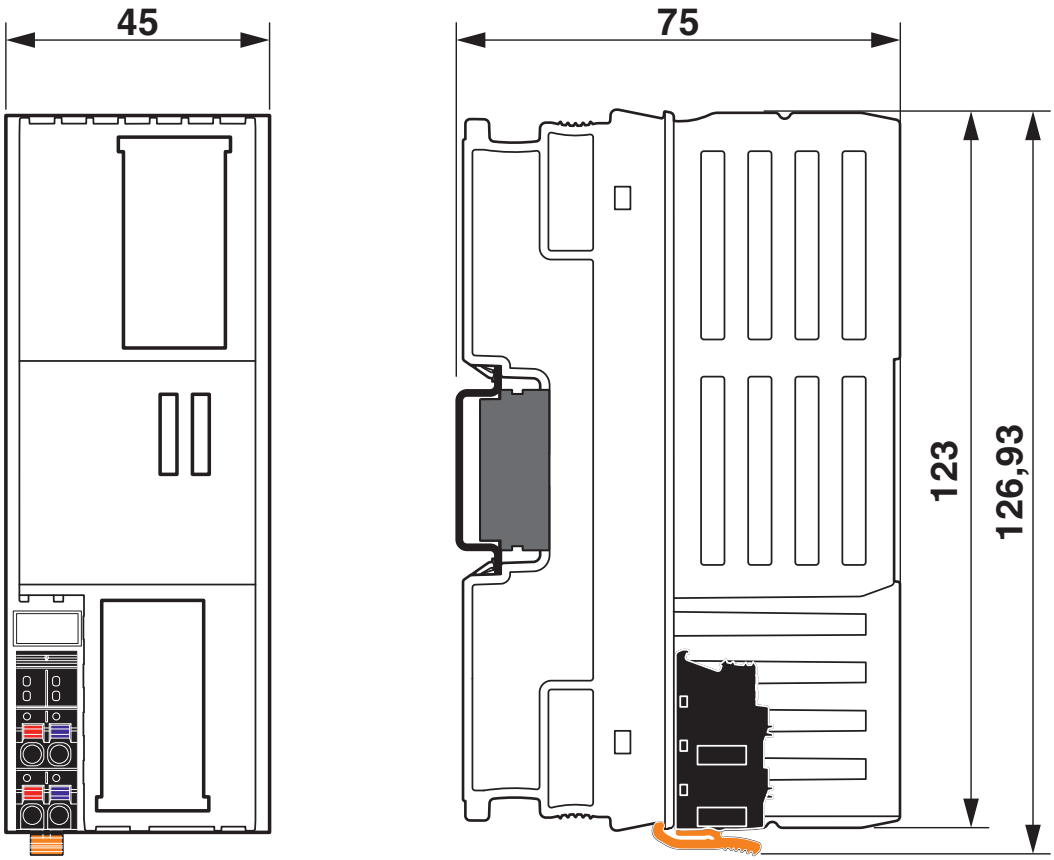

Anschlusszeichnung

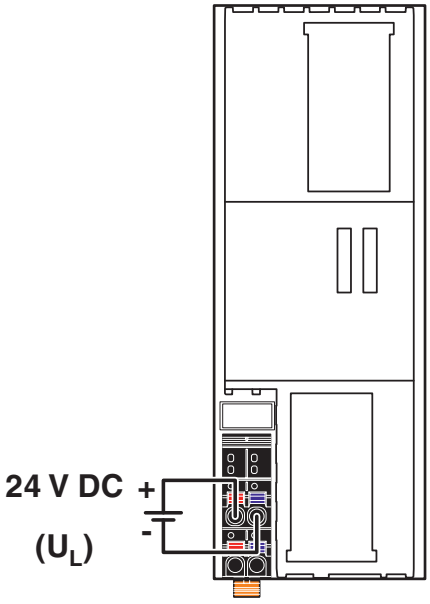

Blockschaltbild

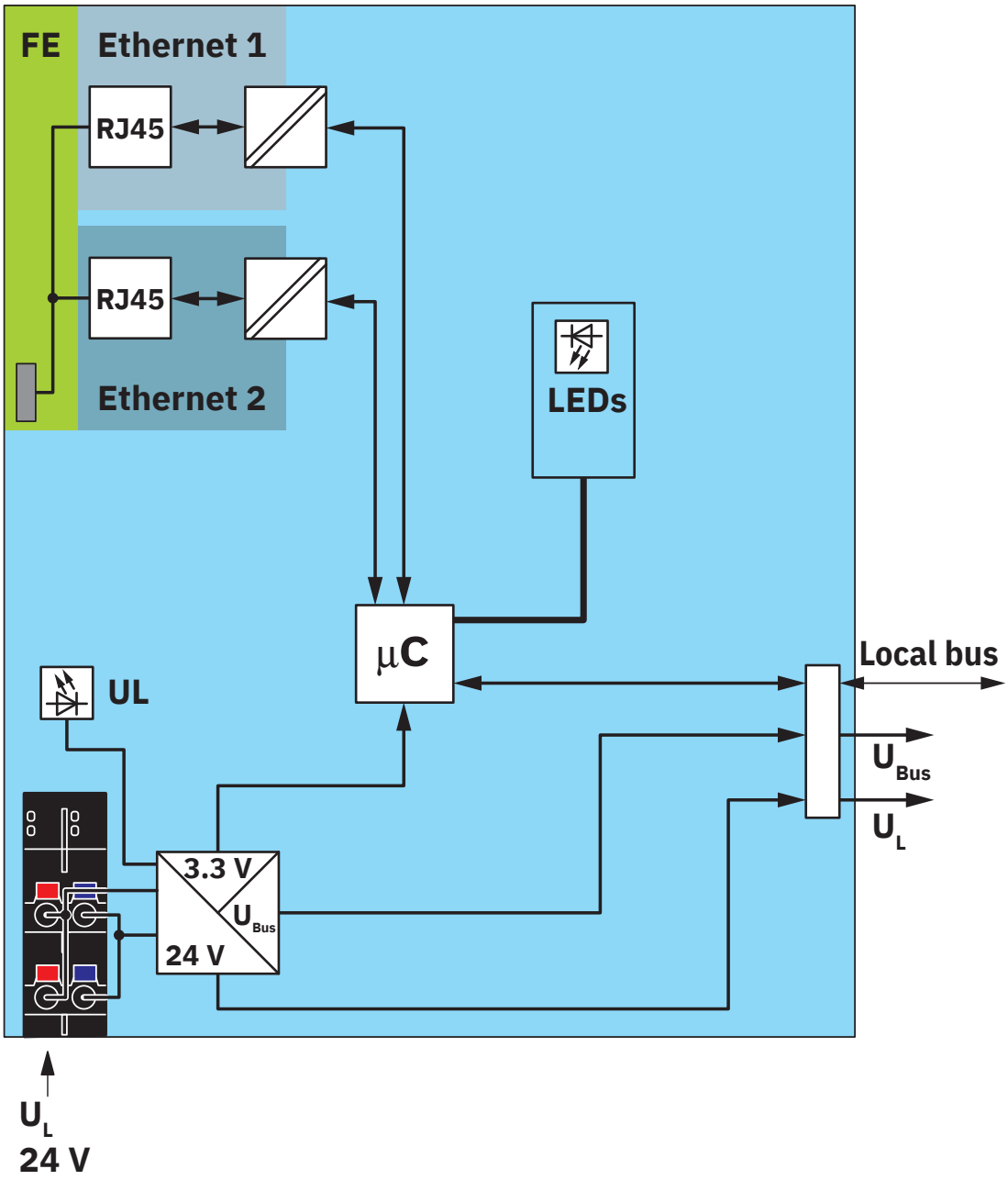

Interne Beschaltung der Klemmpunkte

Zulassungen

Zum Herunterladen von Zertifikaten, besuchen Sie die Produktdetailseite: https://www.phoenixcontact.com/de/produkte/1132800

cULus Listed
Zulassungs-ID: E238705

PROFIBUS
Zulassungs-ID: Z10813

IECEx
Zulassungs-ID: IECEx IBE 18.0023X

cUL Listed
Zulassungs-ID: E196811

UL Listed
Zulassungs-ID: E196811

ATEX
Zulassungs-ID: IBExU 18 ATEX B018 X

CCC
Zulassungs-ID: 2021122310114877

cULus Listed
Zulassungs-ID: E196811

Klassifikationen

ECLASS

ECLASS-13.0	27242608
ECLASS-15.0	27242608

ETIM

ETIM 10.0	EC001604

UNSPSC

UNSPSC 21.0	32151600

Environmental product compliance

EU RoHS

Erfüllt die Anforderungen nach RoHS-Richtlinie	Ja
Ausnahmeregelungen soweit bekannt	7(a), 7(c)-I

China RoHS

Environment friendly use period (EFUP)	EFUP-25
	Eine artikelbezogene China RoHS Deklarationstabelle finden Sie im Downloadbereich zum jeweiligen Artikel unter „Herstellererklärung“. Für alle Artikel mit EFUP-E wird keine China RoHS Deklarationstabelle ausgestellt und benötigt.

EU REACH SVHC

Hinweis auf REACH-Kandidatenstoff (CAS-Nr.)	Lead(CAS-Nr.: 7439-92-1)
	6,6'-di-tert-butyl-2,2'-methylenedi-p-cresol(CAS-Nr.: 119-47-1)

Phoenix Contact 2026 © - Alle Rechte vorbehalten
https://www.phoenixcontact.com

PHOENIX CONTACT Deutschland GmbH
Flachsmarktstraße 8
D-32825 Blomberg
+49 52 35/3-1 20 00
info@phoenixcontact.de